SONY

4-558-322-**04** (2)

Multi-slot SxS Memory Card Reader/Writer
Lecteur/graveur à plusieurs fentes pour carte mémoire SxS
Считыватель карт памяти
Жад картасын оқу құрылғысы
读/写卡器

取扱説明書
Operating Instructions
Mode d'emploi
Manual de instrucciones
Bedienungsanleitung
Istruzioni per l'uso
Инструкция по эксплуатации
Пайдалану нұсқаулығы
使用说明书

お買い上げいただきありがとうございます。

⚠**警告** 電気製品は安全のための注意事項を守らないと、火災や人身事故になることがあります。

この取扱説明書には、事故を防ぐための重要な注意事項と製品の取り扱いかたを示してあります。**この取扱説明書をよくお読みのうえ、**製品を安全にお使いください。お読みになったあとは、いつでも見られるところに必ず保管してください。

SBAC-UT100

© 2014 Sony Corporation Printed in Thailand
http://www.sony.net/

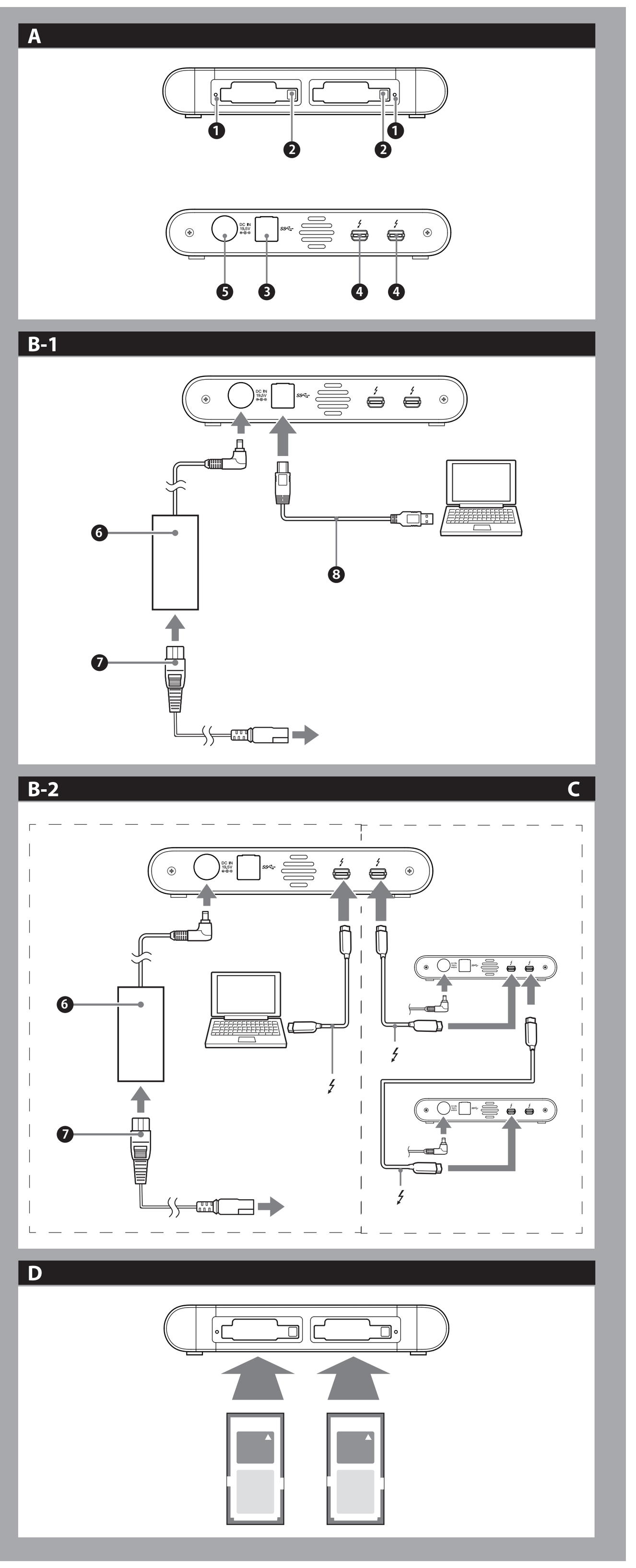

日本語

⚠警告 安全のために

ソニー製品は安全に充分配慮して設計されています。しかし、電気製品はすべて、まちがった使いかたをすると、火災や感電などにより人身事故につながることがあり危険です。事故を防ぐために次のことを必ずお守りください。

安全のための注意事項を守る

製品全般の注意事項が記載されています。

定期的に点検する

設置時や1年に1度は、電源コードに傷みがないか、コンセントと電源プラグの間にほこりがたまっていないか、プラグがしっかり差し込まれているか、などを点検してください。

故障したら使わない

動作がおかしくなったり、電源コードなどが破損しているのに気づいたら、お買い上げ店またはソニーのサービス窓口にご相談ください。

万一、異常が起きたら

- 煙が出たら
- 異常な音、においがしたら
- 内部に水、異物が入ったら
- 製品を落としたとき

→ ❶ 電源プラグをコンセントから抜く
❷ お買い上げ店またはソニーのサービス窓口に連絡する

警告表示の意味

取扱説明書および製品では、次のような表示をしています。表示の内容をよく理解してから本文をお読みください。

⚠**警告**

この表示の注意事項を守らないと、火災・感電などにより死亡や大けがなど人身事故の原因となります。

⚠**注意**

この表示の注意事項を守らないと、感電やその他の事故によりけがをしたり周辺の物品に損害を与えたりすることがあります。

注意を促す記号

火災　感電　注意

行為を禁止する記号

禁止　分解禁止　ぬれ手禁止　接触禁止　風呂・シャワー室での使用禁止

行為を指示する記号

指示　プラグをコンセントから抜く

⚠**警告** 下記の注意事項を守らないと、**火災・感電**などにより**死亡**や**大けが**の原因となります。

火災　感電

電源コードを傷つけない

禁止　電源コードを傷つけると、火災や感電の原因となります。
- 設置時に、製品と壁や棚との間にはさみ込んだりしない。
- 電源コードを加工したり、傷つけたりしない。
- 重いものをのせたり、引っ張ったりしない。
- 熱器具に近づけない。加熱しない。
- 移動させるときは、電源プラグを抜く。
- 電源コードを抜くときは、必ずプラグを持って抜く。

→ 万一、電源コードが傷んだら、お買い上げ店またはソニーのサービス窓口に交換をご依頼ください。

直射日光の当たる場所や熱器具の近くに設置・保管しない

禁止　内部の温度が上がり、火災や故障の原因となることがあります。真夏の窓を閉め切った自動車内では50℃を超えることがありますので、ご注意ください。

内部に水や異物を入れない

禁止　水や異物が入ると火災や感電の原因となります。万一、水や異物が入った場合は、ACアダプターの電源プラグをコンセントから抜いて、お買い上げ店またはソニーのサービス窓口にご相談ください。

分解や改造をしない

分解禁止　火災や感電、けがの原因となることがあります。内部の点検や修理は、お買い上げ店またはソニーのサービス窓口にご依頼ください。

コード類は正しく配置する

指示　電源コードやUSBケーブルは、足に引っかけると本機の落下や転倒などによりけがの原因となることがあります。充分注意して接続・配置してください。

雨の当たる場所や、油煙、湯気、湿気、ほこりの多い場所では使用しない

禁止　上記のような場所やこの取扱説明書に記されている使用条件以外の環境に設置すると、火災や感電の原因となることがあります。

⚠**注意** 下記の注意事項を守らないと、**けが**をしたり周辺の**物品**に**損害**を与えたりすることがあります。

ぬれた手でACアダプターおよび電源プラグにさわらない

ぬれ手禁止　感電の原因となることがあります。

風通しの悪い所に置いたり、通風孔をふさいだりしない

禁止　布をかけたり、毛足の長いじゅうたんや布団の上または壁や家具に密接して置いて、通風孔をふさぐなど、自然放熱の妨げになるようなことはしないでください。過熱して火災や感電の原因となることがあります。

安定した場所に設置する

指示　製品が倒れたり、搭載した機器が落下してけがをすることがあります。充分な強度がある水平な場所に設置してください。

運搬時には、接続ケーブルを取りはずす

指示　本機を運搬する際には、電源コードおよびUSBケーブルを必ず取りはずしてください。接続ケーブルに引っかかると、転倒や落下の原因となることがあります。

長期間使わないときは、電源プラグを抜く

プラグをコンセントから抜く　長期間使用しないときは安全のため電源プラグをコンセントから抜いてください。絶縁劣化、漏電などにより火災の原因となることがあります。

お手入れの際、電源プラグを抜く

プラグをコンセントから抜く　電源プラグを差し込んだままお手入れをすると、感電の原因となることがあります。

付属の電源コードを使う

指示　付属の電源コードを使わないと、火災や感電の原因となることがあります。

電源アダプターを水のある場所に置かない

風呂・シャワー室での使用禁止　水が入ったり、ぬれたり、風呂場で使うと、火災や感電の原因となります。

付属の電源コードやACアダプター以外は使用しない

禁止　火災や感電の原因になります。

雷が鳴り出したら、本体や電源プラグには触れない

接触禁止　本機や電源プラグなどに触れると感電の原因となります。

電源コードや接続ケーブルをACアダプターに巻きつけない

禁止　断線や故障の原因となることがあります。

通電中の本機やACアダプターに長時間触れない

禁止　長時間皮膚が触れたままになっていると、低温やけどの原因となることがあります。

本機やACアダプターを布や布団などでおおった状態で使用しない

禁止　熱がこもってケースが変形したり、火災の原因となることがあります。

曲げたり、落としたり、強い衝撃を与えない

注意

本機のSxSメモリーカード挿入口に異物を入れない

禁止　発煙・火災の原因となることがあります。

禁止　機器を水滴のかかる場所に置かないこと。および水の入ったもの、花瓶などを機器の上に置かないこと。

概要

マルチスロットSxSメモリーカードリーダー/ライター SBAC-UT100は、USB3.0およびThunderbolt™ 2 対応により、SxSメモリーカードに記録されたデータを高速転送するものです。
特に、本体に2スロットを搭載し、デイジーチェーン接続にも対応(Thunderbolt接続のみ)することにより、複数カードから高速でデータを転送することも可能です。

使用上のご注意

- アクセスランプはSxSメモリーカードにアクセスしているときに赤く点灯します。アクセスランプが赤く点灯しているときは、絶対に以下の行為をしないでください。コンピューターやメモリーカードの中のデータが壊れる恐れがあります。
  - 接続ケーブルやACアダプターのケーブルを抜く。
  - コンピューターの電源を切る。
  - メモリーカードを抜く。
- 接続ケーブルを抜くときは、コネクタ部分を持ってください。
- 本機についた汚れは柔らかい布で乾拭きしてください。ベンジン、アルコール、シンナーなどは絶対に使用しないでください。本機が変形したり、故障の原因となります。
- SxSメモリーカードの不具合などによって記録・再生が正しく行われなかった場合、記録内容については保証いたしません。
- SxSメモリーカードのライトプロテクトスイッチを「WP」にすると、記録、消去、編集ができなくなります。
- 本機にSxSメモリーカードを挿入した状態でライトプロテクトスイッチを操作しないでください。
- 本機を接続したまま以下の操作をすると、正常に動作しないことがあります。操作する場合は、本機をパソコンから取りはずしてから行ってください。
  - パソコンを起動、または再起動する。
  - スリープや休止状態に移行、または復帰させる。

縦置きで使用しない

本機は横置き専用です。縦置きで使用すると、故障の原因となります。

ACアダプターについてのご注意

- ACアダプターはお手近なコンセントを使用してください。本機をご使用中、不具合が生じたときはすぐにプラグをコンセントから抜き、電源を遮断してください。
- ACアダプターを壁との隙間などの狭い場所に設置して使用しないでください。

対応OS

USB接続の場合
Windows 10, Windows 8.1, Windows 8, Windows 7 (SP1)
OS X 10.11, OS X 10.10, OS X 10.9, OS X 10.8, OS X 10.7

Thunderbolt接続の場合
OS X 10.11, OS X 10.10, OS X 10.9, OS X 10.8.5

ご注意
全てのコンピューターについて動作を保証するものではありません。

各部の名称(A)

❶ アクセスランプ

ランプ	スロットの状態
点灯(赤)	装着されているSxSメモリーカードにアクセス中(データの書き込み/読み出し中)
点灯(緑)	スタンバイ状態
消灯	• 対応メモリーカードが装着されていない • 使用できないカードが装着されている

❷ 取り出しボタン ❸ USB端子(Standard-B) ❹ Thunderbolt端子
❺ DC IN 19.5V端子

ご注意
USBケーブルご使用の際は、輻射ノイズによる誤動作を防ぐため、付属のケーブルを使用してください。

本機をコンピューターにつなぐ(B)

イラスト B-1 、B-2 のとおりにつないでください。

ご注意
専用USBケーブルはコネクタの大きさが両端で異なります。接続するUSB端子の形状に合わせてお使いください。

SxSメモリーカードを挿入することで本機が認識されます。

ご注意
- USBケーブルとThunderboltケーブル(インターフェース)を同時に接続しないでください。インターフェースを切り替える場合は、いったん本機をパソコンから取りはずしてから行ってください。
- 1台のコンピューターに標準装備以外の2台以上のUSB機器を接続した場合、同時にお使いになるUSB機器によっては、動作を保証いたしません。
- キーボードやUSBハブなどを経由して接続している場合は、動作を保証いたしません。
- 推奨環境のすべてのコンピューターについて、動作を保証するものではありません。
- コンピューターへの接続は必ず付属の専用USBケーブルをご使用ください。
※Thunderboltケーブルは付属していません。

その他の機器と本機をつなぐ(C)

- コンピューターと本機を除き5台まで"デイジーチェーン接続"が可能です。
- すべての機器の動作を保証するものではありません。

SxSメモリーカードを装着する(D)

メモリーカードの向きに注意し、メモリーカードを奥まで挿入する。

SxSメモリーカードを取り出す

Windowsの場合

1 画面右下のタスクトレイで、をクリックする。
現在パソコンに接続されているデバイスが表示されます。

2 本機の項目をクリックする。

Macの場合

1 本機のディスクアイコンを「ゴミ箱」に移動させる。

詳細はコンピューターやOSの取扱説明書をご確認ください。

トラブル時の対処

症状	原因/対処
リムーバブルディスクのアイコンが表示されない。	• 正しくつないでいない。 → 正しくつなぐ。 • コンピューターのUSB端子に本機以外の機器をつないでいる。 → 本機以外のUSB機器を取りはずす。または電源を切り再起動する。 • デイジーチェーン接続している機器が多い。 → デイジーチェーン接続本機とコンピューターを除き5台までとする。 • 本機からコンピューターにデイジーチェーン接続している機器が故障している。 → 故障している機器をはずす。
エクスプローラまたはマイコンピュータでSxSメモリーカードにアクセスできない。	• SxSメモリーカードが挿入されていない。 → SxSメモリーカードを挿入する。 • 非対応カードが挿入された。 → 対応カードを挿入する。
SxSメモリーカードを挿入しても、アクセスランプが点灯しない(点滅する)	• SxSメモリーカードの端子に異物が付着している。 • SxSメモリーカードに異物が付着してエラーが起きている。 → SxSメモリーカードの端子にほこりやゴミなどが付着していないか確認し、異物を取り除いてから再度挿入する。
正常に動作しない。	• 静電気などの影響があったためと考えられる。 → 電源コードと接続ケーブルを抜き、もう一度接続する。
記録・消去ができない。記録・消去がされていない。	• アクセスランプの点灯(赤)中にSxSメモリーカードを抜いた。 → アクセスランプが点灯(緑)するまでSxSメモリーカードを抜かない。 → SxSメモリーカードのライトプロテクトスイッチが「WP」になっていないか確認する。

SxSメモリーカード(別売り)について

本機で使用可能なSxSメモリーカード
ソニー製SxSメモリーカードをご使用ください。
ソニー製以外のメモリーカードをご使用の場合、動作の保証はいたしかねます。
SxSメモリーカードの使いかたや使用上のご注意について詳しくは、SxSメモリーカードの取扱説明書をご覧ください。

ご注意
XQDフォーマットVer2.0対応メディアを、XQD ExpressCardアダプター(QDA-EX1)と組み合わせて本製品に使用する場合、動作は保証いたしません。
※ XQDフォーマットVer2.0対応メディアについては、こちらをご確認ください。
http://www.sony.net/memorycard/

主な仕様

マルチスロットSxSメモリーカードリーダー /ライター

インターフェース	USB:SuperSpeed USB(USB3.0準拠) Thunderbolt:Thunderbolt 2準拠
電源	AC-DC アダプター (VGP-AC19V77) 入力:AC 100 V-240 V、50 Hz/60 Hz 出力:DC 19.5 V/3.3 A (最大)
消費電力	Thunderbolt 動作時 10 W
外形寸法	約156.2 × 27.3 × 162.6 mm(幅 × 高さ × 奥行き)(突起部を含む)
質量	約450 g(SxSメモリーカードを含まず)
使用条件	動作温度 5 ℃〜 40 ℃ 保存温度 −20 ℃〜 +60 ℃ 湿度 20%〜 80% (結露のないこと)
同梱品	マルチスロットSxSメモリーカードリーダー /ライター本体(1) USBケーブル(1) ❽ (サービスパーツ番号:1-839-351-11) ACアダプター (1) ❻ (サービスパーツ番号:VGP-AC19V77 (19.5V 3.3A) 1-492-525-3x) 電源コード(1) ❼ (サービスパーツ番号:1-792-549-22) 取扱説明書(1) 保証書(1)

仕様および外観は改良のため予告なく変更することがありますが、ご了承ください。

- 必ず事前に記録テストを行い、正常に記録されていることを確認してください。本機や記録メディア、外部ストレージなどを使用中、万一これらの不具合により記録されなかった場合の記録内容の補償については、ご容赦ください。
- お使いになる前に、必ず動作確認を行ってください。故障その他に伴う営業上の機会損失等は保証期間中および保証期間経過後にかかわらず、補償はいたしかねますのでご了承ください。

この装置は、クラスA情報技術装置です。この装置を家庭環境で使用すると電波妨害を引き起こすことがあります。この場合には使用者が適切な対策を講ずるよう要求されることがあります。
VCCI-A

商標について

- SxSと SxS はソニー株式会社の商標です。
- Micorsoft、Windowsは米国Microsoft Corporationの米国およびその他の国における登録商標または商標です。
- OS Xは米国およびその他の国で登録されたApple Inc.の商標です。
- USB-IF SuperSpeed USB TridentロゴはUSB Implementers Forum, Inc.の登録商標です。
- Thunderbolt と Thunderboltロゴはインテルの米国およびその他の国における商標です。
- 他のトレードマークおよびトレード名称については、個々の所有者に帰属するものとします。

保証書とアフターサービス

保証書
- この製品には保証書が添付されていますので、お買い上げの際お受け取りください。
- 所定の事項の記入および記載内容をお確かめのうえ、大切に保存してください。

アフターサービス

調子の悪いときはまずチェックを
この説明書をもう一度ご覧になってお調べください。

それでも具合が悪いときは
お買い上げ店、または添付の「ソニー業務用製品ご相談窓口のご案内」にあるお近くのソニーのサービス窓口にご相談ください。

保証期間中の交換は
保証書の記載内容に基づいて交換させていただきます。詳しくは保証書をご覧ください。

保証期間経過後は
ご要望により有料にて交換させていただきます。
保証期間中の交換など、アフターサービスについてご不明な点は、お買い上げ店、またはソニーのサービス窓口にお問い合わせください。

お問い合わせは
「ソニー業務用商品相談窓口のご案内」にある窓口へ

ソニー株式会社　〒108-0075　東京都港区港南1-7-1
http://www.sony.co.jp

English

Before operating the unit, please read this manual thoroughly and retain it for future reference.

WARNING
To reduce the risk of fire or electric shock, do not expose this apparatus to rain or moisture.
To avoid electrical shock, do not open the cabinet. Refer servicing to qualified personnel only.

1. Use the approved Power Cord (2-core mains lead) / Appliance Connector / Plug that conforms to the safety regulations of each country if applicable.
2. Use the Power Cord (2-core mains lead) / Appliance Connector / Plug conforming to the proper ratings (Voltage, Ampere).

If you have questions on the use of the above Power Cord / Appliance Connector / Plug, please consult a qualified service personnel.

IMPORTANT
The nameplate is located on the bottom.

For the customers in the U.S.A.
This equipment has been tested and found to comply with the limits for a Class A digital device, pursuant to Part 15 of the FCC Rules. These limits are designed to provide reasonable protection against harmful interference when the equipment is operated in a commercial environment. This equipment generates, uses, and can radiate radio frequency energy and, if not installed and used in accordance with the instruction manual, may cause harmful interference to radio communications. Operation of this equipment in a residential area is likely to cause harmful interference in which case the user will be required to correct the interference at his own expense.

Caution
You are cautioned that any changes or modifications not expressly approved in this manual could void your authority to operate this equipment.

All interface cables used to connect peripherals must be shielded in order to comply with the limits for a digital device pursuant to Subpart B of Part 15 of FCC Rules.

This device complies with Part 15 of the FCC Rules. Operation is subject to the following two conditions: (1) this device may not cause harmful interference, and (2) this device must accept any interference received, including interference that may cause undesired operation.

For the customers in Europe, Australia and New Zealand

WARNING
This is a Class A product. In a domestic environment, this product may cause radio interference in which case the user may be required to take adequate measures.

For the Customers in Europe
This product has been manufactured by or on behalf of Sony Corporation, 1-7-1 Konan Minato-ku Tokyo, 108-0075 Japan. Inquiries related to product compliance based on European Union legislation shall be addressed to the authorized representative, Sony Deutschland GmbH, Hedelfinger Strasse 61, 70327 Stuttgart, Germany. For any service or guarantee matters, please refer to the addresses provided in the separate service or guarantee documents.
This apparatus shall not be used in the residential area.

Overview

The SBAC-UT100 Multi-slot SxS Memory Card Reader/Writer supports USB 3.0 and Thunderbolt™ 2 for high-speed transfer of data stored on SxS memory cards. With two built-in slots on the unit and support for daisy-chain connections (Thunderbolt only), high-speed data transfer from multiple cards is possible.

Precautions on use

- The access lamp lights red when an SxS memory card is being accessed. Never perform the following while the access lamp is lit red. Doing so may damage the data stored on the computer or the memory card. Do not:
  - disconnect the connection cable or AC adaptor cable
  - turn off the computer
  - remove the memory card
- When disconnecting the connection cable, always grasp it by its connector.
- Use a soft, dry cloth to clean the unit. Never use benzene, alcohol, thinner, or other solvents. Doing so may result in deformation or malfunction of the unit.
- Sony accepts absolutely no responsibility for problems in data recorded or played if the SxS memory card is used incorrectly.
- To prevent accidentally recording, deleting or editing of data recorded on the SxS memory card, set the write protect switch of the SxS memory card to "WP."
- Do not engage the write-protect switch while the SxS memory card inserted into the unit.
- If this unit is still connected to the computer in the following situations, the computer may not operate correctly.
  - When you start or restart the computer.
  - When the computer enters sleep or hibernation, or restored from either.

  Disconnect this unit from the computer before doing these operations.

Do not place this unit vertically.
The unit must be placed horizontally. If the unit used or placed vertically, malfunction will occur.

Notes on the AC adaptor
- Connect the AC adaptor to any nearby wall outlet. If trouble occurs while using the unit, disconnect the power plug from the wall outlet immediately.
- Do not place the AC adaptor in narrow spaces during use (e.g., between a wall and piece of furniture).

OS

For USB connections
Windows 10, Windows 8.1, Windows 8, Windows 7 (SP1)
OS X 10.11, OS X 10.10, OS X 10.9, OS X 10.8, OS X 10.7

For Thunderbolt connections
OS X 10.11, OS X 10.10, OS X 10.9, OS X 10.8.5

Note
Not all proper operations of the PC are guaranteed.

Identifying the parts (A)

❶ Access lamp

Lamp	Slot status
Red	Accessing an inserted SxS memory card (writing/reading data)
Green	Standby
Off	• A compatible memory card is not inserted. • An unusable card is inserted.

❷ Eject button ❸ USB terminal (Standard-B) ❹ Thunderbolt terminal
❺ DC IN 19.5V terminal

CAUTION
When you connect the USB cable of the unit to peripheral device, use the supplied cable to prevent malfunction due to radiation noise.

Connect the unit to the computer (B)

Perform connections as shown in the illustrations (B-1 and B-2).

Note
The sizes of the connectors are different at both ends of the specified USB cable. Use the USB cable that matches the shape of the terminal of the connecting device.

The unit is recognized by inserting the SxS memory card to the unit.

Notes
- Do not connect both a USB cable and a Thunderbolt cable (i.e., both interfaces) at the same time. When switching interfaces, disconnect the unit from the computer before reconnecting it with the other cable.
- When two or more USB devices are connected to one computer, and they are being used simultaneously, operation of this unit is not guaranteed, depending on the USB devices.
- Operation is not guaranteed if this unit is connected via the keyboard cable or USB hub.
- Not all operations are guaranteed on all computers, even when running under the recommended environment.
- Make sure to use the specified USB cable (supplied) to connect this unit to your computer.
  * Thunderbolt cable is not supplied.

Connect the unit to other devices (C)

- Daisy-chain connections of up to five devices (excluding a computer and the unit) are supported.
- Operation is not guaranteed for all devices.

Install the SxS memory card (D)

Orient the SxS memory card correctly, and fully insert it into the unit.

Remove the SxS memory card from the computer

For Windows user

1 Click in the notification area at the bottom right of the desktop.
The devices currently connected to the computer appear on the screen.

2 Click on this unit.

For Mac user

1 Move the disk icon to the Trash icon.

For details, refer to the operating instructions supplied with the computer/OS.

Troubleshooting

Symptom	Cause/Solution
The Removable disk icon is not displayed.	• Not connected correctly. → Connect correctly. • Another device in addition to the unit is connected to the USB port on the computer. → Disconnect any other USB device. Or turn off the power and reboot the computer. • There are too many devices in a daisy-chain connection. → Daisy-chain connections of up to five devices (excluding a computer and the unit) are supported. • A device connected to the unit and the computer via daisy-chain is malfunctioning. → Disconnect the malfunctioning device.
The SxS memory card cannot be accessed from Explorer or My Computer.	• No SxS memory card inserted. → Insert an SxS memory card. • The inserted card is not compatible with this unit. → Insert a compatible card.
When an SxS memory card is inserted, the access lamp only blinks (does not stay lit).	• There is foreign matter adhering to the connector section of the SxS memory card. • An error has occurred because there is foreign matter on the SxS memory card. → Check whether dust or dirt is adhering to the connector section of the SxS memory card. Remove any foreign matter and insert the SxS memory card again.
The unit does not operate correctly.	• The unit can be affected by static electricity. → Disconnect the power cord and connection cable, and then reconnect them.
Cannot record or delete data. Data was not recorded or deleted.	• An SxS memory card was removed while the access lamp was lit red. → Do not remove SxS memory cards unless the access lamp is lit green. → Check that the write protect switch is not set to "WP."

SxS memory cards (sold separately)

Usable SxS memory cards
Use Sony-made SxS memory cards.
Operations are not guaranteed with memory cards other than Sony cards.
For details on using SxS memory cards and usage-related precautions, refer to the instruction manual for the SxS memory card.

Note
Operation is not guaranteed when XQD format Ver. 2.0 media combined with an XQD ExpressCard adapter (QDA-EX1) is used with this unit.
Visit the following website for more information on XQD format Ver. 2.0 media.
http://www.sony.net/memorycard/

Specifications

Multi-slot SxS Memory Card Reader/Writer

Interface	USB: SuperSpeed USB (USB 3.0 compliant) Thunderbolt: Thunderbolt 2 compliant
Power supply	AC-DC Adaptor (VGP-AC19V77) Input: AC 100 V-240 V, 50 Hz/60 Hz Output: DC 19.5 V/3.3 A (Max)
Power consumption	10 W (during Thunderbolt operation)
Dimensions	Approx. 156.2 × 27.3 × 162.6 mm (6 $^{1}/_{4}$ × 1 $^{1}/_{8}$ × 6 $^{1}/_{2}$ in.) (W×H×D, including protrusions)
Mass	Approx. 450 g (16 oz.) (excluding SxS Memory Card)
Operating environment	Operating temperature 5 °C to 40 °C (41 °F to 104 °F) Storage temperature –20 °C to +60 °C (–4 °F to +140 °F) Humidity 20% to 80% (without condensation)
Supplied items	Multi-slot SxS Memory Card Reader/Writer (1) USB cable (1) ❽ (Service part number: 1-839-351-11) AC adaptor (1) ❻ (Service part number: VGP-AC19V77 (19.5V 3.3A) 1-492-525-3x) Power cord (1) ❼ (Service part number: 1-757-562-11 (USA and Canada), 1-575-131-82 (Europe)) Operating Instructions (1) Warranty (1)

Design and specifications are subject to change without notice.

Notes
- Always make a test recording, and verify that it was recorded successfully. SONY WILL NOT BE LIABLE FOR DAMAGES OF ANY KIND INCLUDING, BUT NOT LIMITED TO, COMPENSATION OR REIMBURSEMENT ON ACCOUNT OF FAILURE OF THIS UNIT OR ITS RECORDING MEDIA, EXTERNAL STORAGE SYSTEMS OR ANY OTHER MEDIA OR STORAGE SYSTEMS TO RECORD CONTENT OF ANY TYPE.
- Always verify that the unit is operating properly before use. SONY WILL NOT BE LIABLE FOR DAMAGES OF ANY KIND INCLUDING, BUT NOT LIMITED TO, COMPENSATION OR REIMBURSEMENT ON ACCOUNT OF THE LOSS OF PRESENT OR PROSPECTIVE PROFITS DUE TO FAILURE OF THIS UNIT, EITHER DURING THE WARRANTY PERIOD OR AFTER EXPIRATION OF THE WARRANTY, OR FOR ANY OTHER REASON WHATSOEVER.

Trademarks

- SxS and SxS are trademarks of Sony Corporation.
- Microsoft and Windows are registered trademarks and/or trademarks of Microsoft Corporation in the United States and/or other countries.
- OS X is a trademark of Apple Inc. in the U.S. and other countries.
- The USB-IF SuperSpeed USB Trident logo is a registered trademark of USB Implementers Forum, Inc.
- Thunderbolt and the Thunderbolt logo are trademarks of Intel Corporation in the U.S. and/or other countries.
- Other trademarks and trade names are the property of their owner.

Français

Avant d'utiliser l'appareil, veuillez lire attentivement ce manuel et le conserver pour future référence.

AVERTISSEMENT
Afin de réduire les risques d'incendie ou d'électrocution, ne pas exposer cet appareil à la pluie ou à l'humidité.
Afin d'écarter tout risque d'électrocution, garder le coffret fermé. Ne confier l'entretien de l'appareil qu'à un personnel qualifié.

1. Utilisez un cordon d'alimentation (câble secteur à 2 fils)/fiche femelle/fiche mâle conformes à la réglementation de sécurité locale applicable.
2. Utilisez un cordon d'alimentation (câble secteur à 2 fils)/fiche femelle/fiche mâle avec des caractéristiques nominales (tension, ampérage) appropriées.

Pour toute question sur l'utilisation du cordon d'alimentation/fiche femelle/fiche mâle ci-dessus, consultez un technicien du service après-vente qualifié.

IMPORTANT
La plaque signalétique se situe sous l'appareil.

Pour les clients en Europe, Australie et Nouvelle-Zélande

AVERTISSEMENT
Il s'agit d'un produit de Classe A. Dans un environnement domestique, cet appareil peut provoquer des interférences radio, dans ce cas l'utilisateur peut être amené à prendre des mesures appropriées.

Pour les clients en Europe
Ce produit a été fabriqué par ou pour le compte de Sony Corporation, 1-7-1 Konan Minato-ku Tokyo, 108-0075 Japon. Toutes les questions relatives à la conformité des produits basées sur la législation européenne doivent être adressées à son représentant, Sony Deutschland GmbH, Hedelfinger Strasse 61, 70327 Stuttgart, Allemagne.
Pour toute question relative au Service Après-Vente ou à la Garantie, merci de bien vouloir vous référer aux coordonnées qui vous sont communiquées dans les documents « Service (SAV) » ou Garantie.
Ne pas utiliser cet appareil dans une zone residentielle.

Vue d'ensemble

Le lecteur/graveur à plusieurs fentes pour carte mémoire SxS SBAC-UT100 prend en charge l'USB 3.0 et Thunderbolt™ 2 pour le transfert à grande vitesse des données stockées sur des cartes mémoire SxS.
Grâce aux deux fentes intégrées à l'appareil et à la prise en charge de connexions chaînées (Thunderbolt uniquement), le transfert des données à grande vitesse à partir de plusieurs cartes est possible.

Précautions d'utilisation

- Le témoin d'accès s'allume en rouge pendant l'accès à la carte mémoire SxS. N'effectuez aucune des opérations suivantes lorsque le témoin d'accès est allumé en rouge. Agir ainsi pourrait endommager les données stockées sur l'ordinateur ou sur la carte mémoire. Ne pas :
  - débrancher le câble de connexion ou le câble de l'adaptateur secteur
  - mettre l'ordinateur hors tension
  - retirer la carte mémoire
- Pour débrancher le câble de connexion, saisissez-le toujours fermement par son connecteur.
- Utilisez un chiffon doux et sec pour nettoyer l'appareil. N'utilisez jamais d'essence, d'alcool, de diluant ou autres solvants. Cela risquerait de déformer l'appareil ou d'entraîner des dysfonctionnements.
- Sony n'est en aucun cas responsable des problèmes survenant sur les données enregistrées ou lues en cas d'utilisation incorrecte de la carte mémoire SxS.
- Afin d'éviter tout enregistrement, toute suppression ou toute modification accidentel(le) des données enregistrées sur la carte mémoire SxS, réglez le commutateur de protection en écriture de la carte mémoire SxS sur la position « WP ».
- N'enclenchez pas le commutateur de protection en écriture lorsque la carte mémoire SxS est insérée dans l'appareil.
- Si cet appareil est encore raccorde a l'ordinateur dans une des situations suivantes, l'ordinateur risque de ne pas fonctionner correctement.
  - Lorsque vous demarrez ou redemarrez l'ordinateur.
  - Lorsque l'ordinateur se met en veille ou en veille prolongee, ou revient de l'une a l'autre.

  Debranchez cet appareil de l'ordinateur avant d'effectuer ces operations.

Ne placez pas l'appareil à la verticale.
L'appareil doit être placé à l'horizontale. Si l'appareil est utilisé ou placé à la verticale, un dysfonctionnement risque de se produire.

Remarques sur l'adaptateur secteur
- Branchez l'adaptateur secteur sur une prise secteur à votre portée. En cas de problème lors de l'utilisation de l'appareil, débranchez immédiatement la fiche d'alimentation de la prise secteur.
- Ne placez pas l'adaptateur secteur dans des endroits exigus lors de son utilisation (par ex., entre un mur et un meuble).

Système d'exploitation

Pour les connexions USB
Windows 10, Windows 8.1, Windows 8, Windows 7 (SP1)
OS X 10,11, OS X 10,10, OS X 10,9, OS X 10,8, OS X 10,7

Pour les connexions Thunderbolt
OS X 10,11, OS X 10,10, OS X 10,9, OS X 10,8,5

Remarque
Le bon fonctionnement intégral du PC n'est pas garanti.

Identification des pièces (A)

❶ Témoin d'accès

Témoin	Etat de la fente
Rouge	Accès à une carte mémoire SxS insérée (écriture/lecture de données)
Vert	Veille
Eteint	• Aucune carte mémoire compatible n'est insérée. • Une carte inutilisable est insérée.

❷ Touche d'éjection ❸ Borne USB (B standard) ❹ Borne Thunderbolt
❺ Borne DC IN 19.5V

ATTENTION
Lors de la connexion du câble USB de l'appareil au périphérique, utilisez le câble fourni afin d'empêcher tout dysfonctionnement dû au bruit de rayonnement.

Raccordement de l'appareil à l'ordinateur (B)

Effectuez les raccordements comme indiqué dans les illustrations suivantes (B-1 et B-2).

Remarque
La taille des connecteurs est différente aux deux extrémités du câble USB spécifié. Utilisez le câble USB qui correspond à la forme de la borne de l'appareil à raccorder.

L'appareil est reconnu lors de l'insertion de la carte mémoire SxS dans l'appareil.

Remarques
- Ne branchez pas de câble USB et de câble Thunderbolt (c.-à-d. les deux interfaces) en même temps. Avant de changer d'interface, débranchez l'appareil de l'ordinateur avant de le rebrancher avec l'autre câble.
- Si deux périphériques USB ou plus sont raccordés à un ordinateur et qu'ils sont utilisés simultanément, le fonctionnement de cet appareil n'est pas garanti, selon les périphériques USB.
- Le bon fonctionnement n'est pas garanti si cet appareil est raccordé via le câble du clavier ou un concentrateur USB.
- Le fonctionnement n'est pas garanti sur tous les ordinateurs, même s'ils fonctionnent sous les environnements recommandés.
- Veillez à utiliser le câble USB spécifié (fourni) pour raccorder cet appareil à votre ordinateur.
  * Le câble Thunderbolt n'est pas fourni.

Raccordement de l'appareil à d'autres périphériques (C)

- Des connexions chaînées pour cinq périphériques maximum (excluant l'ordinateur et l'appareil) sont prises en charge.
- Le fonctionnement n'est pas garanti pour tous les périphériques.

Installation de la carte mémoire SxS (D)

Orientez la carte mémoire SxS correctement et insérez-la complètement dans l'appareil.

Retrait de la carte mémoire SxS de l'ordinateur

Pour un utilisateur Windows

1 Cliquez sur dans la zone de notification dans le coin inférieur droit du bureau.
Les dispositifs actuellement raccordés à l'ordinateur apparaissent sur l'écran.

2 Cliquez sur cet appareil.

Pour les utilisateurs Mac

1 Déplacez l'icône de disque vers l'icône Corbeille.

Pour obtenir davantage de détails, reportez-vous au mode d'emploi fourni avec l'ordinateur/le système d'exploitation.

Dépannage

Symptôme	Cause/Remède
L'icône du disque amovible n'apparaît pas.	• L'appareil n'est pas raccordé correctement. → Raccordez-le correctement. • Un autre périphérique est raccordé au port USB de l'ordinateur en plus de cet appareil. → Débranchez les autres périphériques USB ou éteignez et redémarrez l'ordinateur. • Il y a trop de périphériques impliqués dans une connexion chaînée. → Des connexions chaînées pour cinq périphériques maximum (excluant l'ordinateur et l'appareil) sont prises en charge. • Un périphérique raccordé à l'appareil et à l'ordinateur par une connexion chaînée présente un dysfonctionnement. → Débranchez le périphérique en dysfonctionnement.
Impossible d'accéder à la carte mémoire SxS depuis l'Explorateur Windows ou le Poste de travail.	• Aucune carte mémoire SxS n'est insérée. → Insérez une carte mémoire SxS. • La carte insérée n'est pas compatible avec cet appareil. → Insérez une carte compatible.
Lorsqu'une carte mémoire SxS est insérée, le témoin d'accès se contente de clignoter (et il ne demeure pas allumé).	• Le connecteur de la carte mémoire SxS est encrassé. • Une erreur s'est produite. Une substance étrangère souille la carte mémoire SxS. → Vérifiez si le connecteur de la carte mémoire SxS est encrassé ou poussiéreux. Eliminez toute substance étrangère et insérez à nouveau la carte mémoire SxS dans la fente.
L'appareil ne fonctionne pas correctement.	• L'appareil est peut être perturbé par de l'électricité statique. → Débranchez le cordon d'alimentation et le câble de connexion, puis rebranchez-les.
Il est impossible d'enregistrer ou d'effacer les données de la carte mémoire SxS. Les données n'ont pas été enregistrées ou effacées sur la carte mémoire SxS.	• Une carte mémoire SxS a été retirée pendant que le témoin d'accès était allumé en rouge. → Ne retirez pas les cartes mémoire SxS à moins que le témoin d'accès ne soit allumé en vert. → Vérifiez si le commutateur de protection en écriture est réglé sur la position « WP ».

Cartes mémoire SxS (vendu séparément)

Cartes mémoire SxS utilisables
Utilisez les cartes mémoire SxS fabriquées par Sony.
Le fonctionnement n'est pas garanti avec des cartes mémoires autres que celles de Sony.
Pour plus de détails sur l'utilisation des cartes mémoire SxS et les précautions d'usage, consultez le mode d'emploi de la carte mémoire SxS.

Remarque
Le fonctionnement n'est pas garanti lorsque le support de format XQD Ver. 2.0 combiné à un adaptateur ExpressCard XQD (QDA-EX1) est utilisé avec cet appareil.
Visitez le site internet suivant pour plus d'informations sur le support de format XQD Ver. 2.0.
http://www.sony.net/memorycard/

Spécifications

Lecteur/graveur à plusieurs fentes pour carte mémoire SxS

Interface	USB : SuperSpeed USB (compatible USB 3.0) Thunderbolt : Compatible Thunderbolt 2
Alimentation	Adaptateur CA/CC (VGP-AC19V77) Entrée : CA 100 V-240 V, 50 Hz/60 Hz Sortie : CC 19,5 V/3,3 A (Max)
Consommation électrique	10 W (durant l'utilisation du périphérique Thunderbolt)
Dimensions	Environ 156,2 x 27,3 x 162,6 mm (6 $^{1}/_{4}$ × 1 $^{1}/_{8}$ × 6 $^{1}/_{2}$ po.) (L x H x P, parties saillantes comprises)
Poids	Environ 450 g (16 on.) (carte mémoire SxS exclue)
Environnement de fonctionnement	Température de fonctionnement 5 °C à 40 °C (41 °F à 104 °F) Température de stockage –20 °C à +60 °C (–4 °F à +140 °F) Humidité : 20% à 80% (sans condensation)
Eléments fournis	Lecteur/graveur à plusieurs fentes pour carte mémoire SxS (1) Câble USB (1) ❽ (Numéro de pièce de rechange : 1-839-351-11) Adaptateur secteur (1) ❻ (Numéro de pièce de rechange : VGP-AC19V77 (19.5V 3.3A) 1-492-525-3x) Cordon d'alimentation (1) ❼ (Numéro de pièce de rechange : 1-757-562-11 (États-Unis et Canada), 1-575-131-82 (Europe)) Mode d'emploi (1) Garantie (1)

La conception et les spécifications peuvent être modifiées sans préavis.

Remarques
- Effectuez toujours un essai d'enregistrement pour vérifier que l'enregistrement s'est fait correctement. Sony n'assumera pas de responsabilité pour les dommages de quelque sorte qu'ils soient, incluant mais ne se limitant pas à la compensation ou au remboursement, suite au manquement de cet appareil ou de son support d'enregistrement, de systèmes de mémoire extérieurs ou de tout autre support ou système de mémoire à enregistrer un contenu de tout type.
- Vérifiez toujours que l'appareil fonctionne correctement avant l'utilisation. Sony n'assumera pas de responsabilité pour les dommages de quelque sorte qu'ils soient, incluant mais ne se limitant pas à la compensation ou au remboursement, à cause de la perte de profits actuels ou futurs suite à la défaillance de cet appareil, que ce soit pendant la période de garantie ou après son expiration, ou pour toute autre raison quelle qu'elle soit.

A propos des marques commerciales

- SxS et SxS sont des marques commerciales de Sony Corporation.
- Microsoft et Windows sont des marques déposées et/ou des marques commerciales de Microsoft Corporation aux Etats-Unis et/ou dans d'autres pays/régions.
- OS X est une marque commerciale de Apple Inc. aux Etats-Unis et dans d'autres pays/régions.
- Le logo de USB-IF SuperSpeed USB Trident est une marque déposée de USB Implementers Forum, Inc.
- Thunderbolt et le logo Thunderbolt sont des marques de commerce d'Intel Corporation aux États-Unis et/ou dans d'autres pays.
- Les autres marques et noms commerciaux appartiennent à leurs propriétaires respectifs.

Español

Antes de poner en funcionamiento la unidad, lea detenidamente este manual y consérvelo para referencias futuras.

ADVERTENCIA
Para reducir el riesgo de electrocución, no exponga este aparato a la lluvia ni a la humedad.
Para evitar descargas eléctricas, no abra el aparato. Solicite asistencia técnica únicamente a personal especializado.

IMPORTANTE
La placa de características está situada en la parte inferior.

Para los clientes de Europa, Australia y Nueva Zelanda

ADVERTENCIA
Éste es un producto de clase A. En un ambiente doméstico, este producto puede causar interferencias radioeléctricas, en cuyo caso el usuario puede tener que tomar las medidas adecuadas.

Para los clientes de Europa
Este producto ha sido fabricado por, o en nombre de Sony Corporation, 1-7-1 Konan Minato-ku Tokyo, 108-0075 Japón. Las consultas relacionadas con la conformidad del producto basadas en la legislación de la Unión Europea deben dirigirse al representante autorizado, Sony Deutschland GmbH, Hedelfinger Strasse 61, 70327 Stuttgart, Alemania. Para cualquier asunto relacionado con el servicio o la garantía, por favor diríjase a la dirección indicada en los documentos de servicio o garantía adjuntados con el producto.
Este dispositivo no debe utilizarse en zonas residenciales.

Descripción

El lector/grabadora de tarjetas de memoria SxS multi-ranura SBAC-UT100 admite USB 3.0 y Thunderbolt™ 2 para la transferencia a alta velocidad de datos almacenados en tarjetas de memoria SxS.
Gracias a las dos ranuras integradas en la unidad y la posibilidad de realizar conexiones en cadena tipo margarita (solo Thunderbolt), se pueden realizar transferencias a alta velocidad desde varias tarjetas.

Precauciones de uso

- El indicador de acceso se ilumina en rojo cuando se está accediendo a una tarjeta de memoria SxS. Cuando el indicador de acceso esté en rojo, no realice ninguna de las siguientes operaciones. Si lo hace, podría dañar los datos almacenados en el ordenador o la tarjeta de memoria. No:
  - desconecte el cable de conexión ni el cable del adaptador de CA
  - apague el ordenador
  - extraiga la tarjeta de memoria
- Cuando desconecte el cable de conexión, sujételo por el conector.
- Para limpiar la unidad utilice un paño suave y seco. Nunca utilice bencina, alcohol, diluyentes ni otros disolventes. Si los utiliza, podría provocar que se deformara la unidad o un fallo de funcionamiento.
- Sony declina toda responsabilidad por problemas en los datos grabados o reproducidos si la tarjeta de memoria SxS se utiliza de forma indebida.
- Para evitar la grabación, eliminación o edición accidental de datos grabados en la tarjeta de memoria SxS, ajuste el conmutador de protección contra escritura de dicha tarjeta en "WP".
- No ajuste el conmutador de protección contra escritura con la tarjeta de memoria SxS insertada en la unidad.
- Si esta unidad esta todavia conectada al ordenador en una de las situaciones siguientes, es posible que el ordenador no funcione correctamente.
  - Cuando inicie o reinicie el ordenador.
  - Cuando el ordenador entre en el modo de suspension o hibernacion, o se restablezca de cualquiera de ellos.

  Desconecte esta unidad del ordenador antes de realizar estas operaciones.

No coloque la unidad en posición vertical.
La unidad debe colocarse en posición horizontal. Si la unidad se utiliza o coloca en posición vertical, se producirán fallos de funcionamiento.

Notas sobre el adaptador de CA
- Conecte el adaptador de CA a cualquier toma de pared cercana. Si tiene algún problema al utilizar la unidad, desconecte inmediatamente el enchufe de la toma eléctrica.
- No coloque el adaptador de CA en espacios estrechos durante su uso (p. ej., entre una pared y un mueble).

Sistema operativo

Para conexiones USB
Windows 10, Windows 8.1, Windows 8, Windows 7 (SP1)
OS X 10,11, OS X 10,10, OS X 10,9, OS X 10,8, OS X 10,7

Para conexiones Thunderbolt
OS X 10,11, OS X 10,10, OS X 10,9, OS X 10,8,5

Nota
No se garantiza el funcionamiento normal de todas las operaciones del ordenador.

Identificación de los componentes (A)

❶ Luz de acceso

Indicador luminoso	Estado de la ranura
Rojo	Acceso en curso a una tarjeta de memoria SxS insertada (lectura/escritura de datos)
Verde	Espera
Apagado	• No hay ninguna tarjeta de memoria compatible insertada. • La tarjeta insertada no puede utilizarse.

❷ Botón de expulsión ❸ Terminal USB (Estándar B) ❹ Terminal Thunderbolt
❺ Terminal DC IN 19.5V

PRECAUCIÓN
Cuando conecte el cable USB de la unidad al dispositivo periférico, utilice el cable suministrado para evitar un mal funcionamiento causado por interferencias de radiaciones.

Conexión de la unidad al ordenador (B)

Realice las conexiones tal como se indica en las ilustraciones (B-1 y B-2).

Nota
El tamaño de los conectores es distinto en ambos extremos del cable USB especificado. Utilice un cable USB que coincida con la forma del terminal del dispositivo de conexión.

La unidad se reconocerá al insertar la tarjeta de memoria SxS en la unidad.

Notas
- No conecte un cable USB y un cable Thunderbolt (es decir, las dos interfaces) a la vez. Al cambiar de interfaz, desconecte la unidad del ordenador antes de volver a conectarla con el otro cable.
- Si se conectan dos o más dispositivos USB a un ordenador y se utilizan simultáneamente, no se garantiza el funcionamiento de la unidad en función de dichos dispositivos USB.
- No se garantiza el funcionamiento si la unidad se conecta a través del cable del teclado o de un concentrador USB.
- No se garantizan todas las operaciones en todos los ordenadores, aunque se ejecuten en el entorno recomendado.
- Asegúrese de utilizar el cable USB especificado (suministrado) para conectar esta unidad al ordenador.
  * No se incluye el cable Thunderbolt.

Conexión de la unidad a otros dispositivos (C)

- Se pueden realizar conexiones en cadena tipo margarita de hasta cinco dispositivos (sin incluir el ordenador y la unidad).
- No se garantiza que funcione con todos los dispositivos.

Instale la tarjeta de memoria SxS (D)

Oriente correctamente la tarjeta de memoria SxS e introdúzcala completamente en la unidad.

Retire la tarjeta de memoria SxS del ordenador

Para usuarios de Windows

1 Haga clic en en el área de notificación de la parte inferior derecha del escritorio.
En la pantalla aparecerán los dispositivos actualmente conectados al ordenador.

2 Haga clic en esta unidad.

Para usuarios de Mac

1 Arrastre el icono de disco al icono de la papelera.

Para obtener más información, consulte el manual de instrucciones suministrado con el ordenador o el sistema operativo.

Solución de problemas

Problema	Causas/Soluciones
El icono de disco extraíble no aparece.	• La conexión no se ha realizado correctamente. → Realice la conexión correctamente. • Además de esta unidad, hay otro dispositivo conectado al puerto USB del ordenador. → Desconecte cualquier otro dispositivo USB. También puede apagar y reiniciar el ordenador. • Hay demasiados dispositivos en una conexión en cadena tipo margarita. → Se pueden realizar conexiones en cadena tipo margarita de hasta cinco dispositivos (sin contar el ordenador y la unidad). • Un dispositivo conectado a la unidad y al ordenador mediante una conexión en cadena tipo margarita no funciona bien. → Desconecte el dispositivo que no funciona bien.
No es posible acceder a la tarjeta de memoria SxS a través del Explorador de Windows o de Mi PC.	• No se ha insertado ninguna tarjeta de memoria SxS. → Inserte una tarjeta de memoria SxS. • La tarjeta insertada no es compatible con esta unidad. → Inserte una tarjeta compatible.
Al insertar una tarjeta de memoria SxS, la luz de acceso parpadea (no se enciende de forma fija).	• Alguna sustancia extraña se ha adherido al conector de la tarjeta de memoria SxS. • Se ha producido un error. Alguna sustancia extraña se ha adherido a la tarjeta de memoria SxS. → Compruebe la presencia de polvo o suciedad adheridos al conector de la tarjeta de memoria SxS. Retire cualquier sustancia extraña y vuelva a insertar la tarjeta de memoria SxS.
La unidad no funciona correctamente.	• Es posible que la electricidad estática afecte a la unidad. → Desconecte el cable de alimentación y el de conexión y vuelva a conectarlos.
No es posible grabar ni eliminar datos en la tarjeta de memoria SxS. No se han grabado ni eliminado los datos en la tarjeta de memoria SxS.	• Se ha extraído una tarjeta de memoria SxS mientras el indicador de acceso estaba en rojo. → Solo debe extraer las tarjetas de memoria SxS cuando el indicador de acceso esté en verde. → Compruebe que el conmutador de protección contra escritura no está ajustado en "WP".

A

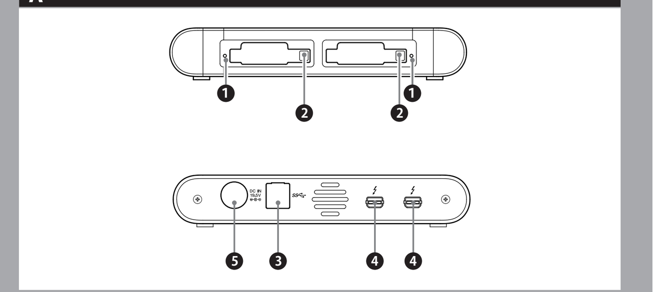

B-1

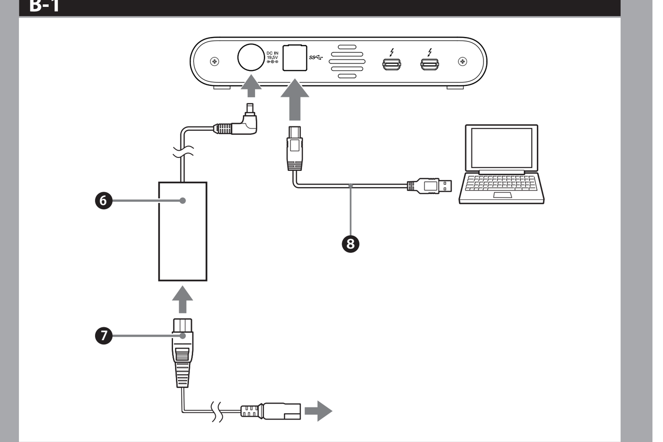

B-2 C

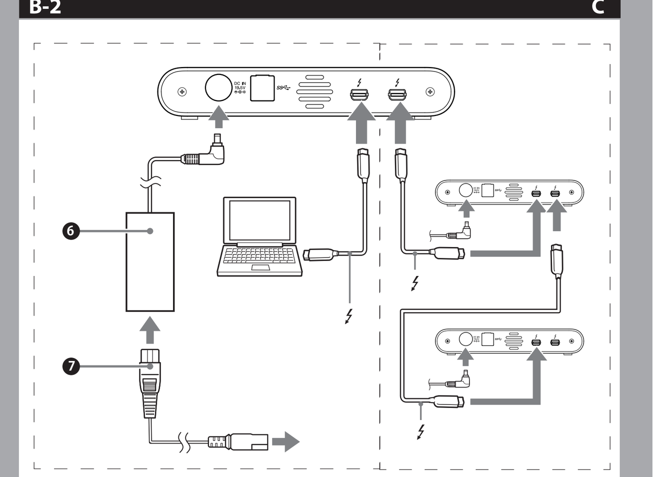

D

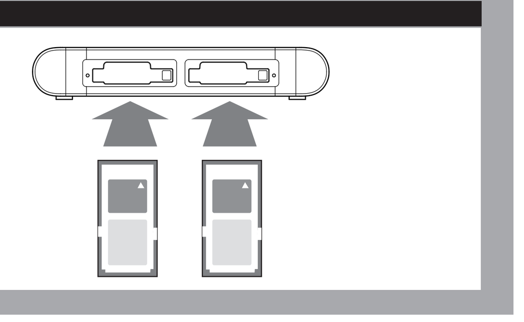

Tarjetas de memoria SxS (vendido aparte)

Tarjetas de memoria SxS utilizables

Utilice las tarjetas de memoria SxS de Sony.

No se garantiza el funcionamiento con tarjetas de memoria que no sean tarjetas de Sony.

Para obtener más información sobre cómo utilizar tarjetas de memoria SxS y sobre las precauciones relacionadas con su uso, consulte el manual de instrucciones de la tarjeta de memoria SxS.

Nota

No se garantiza el funcionamiento cuando se utilicen soportes de formato XQD versión 2.0 combinados con un adaptador ExpressCard para XQD (QDA-EX1) en esta unidad.

Visite el siguiente sitio web para obtener más información acerca de los soportes de formato XQD versión 2.0.

http://www.sony.net/memorycard/

Especificaciones

Lector/grabadora de tarjetas de memoria SxS multi-ranura

Interfaz	USB: SuperSpeed USB (compatible con USB 3.0) Thunderbolt: Compatible con Thunderbolt 2
Fuente de alimentación	Adaptador de CA-CC (VGP-AC19V77) Entrada: 100 V-240 V CA, 50 Hz/60 Hz Salida: 19,5 V CC/3,3 A (como máximo)
Consumo de energía	10 W (durante el funcionamiento del Thunderbolt)
Dimensiones	Aprox. 156,2 x 27,3 x 162,6 mm (an/al/prf, incluyendo las partes salientes)
Peso	Aprox. 450 g (sin incluir la tarjeta de memoria SxS)
Entorno de funcionamiento	Temperatura de funcionamiento Entre 5 °C a 40 °C Temperatura de almacenamiento Entre –20 °C a +60 °C Humedad Entre 20% y 80% (sin condensación)
Elementos incluidos	Lector/grabadora de tarjetas de memoria SxS multi-ranura Cable USB (1) ❻ (Número de pieza para solicitar piezas de recambio: 1-839-351-11) Adaptador de CA (1) ❼ (Número para solicitar piezas de recambio: VGP-AC19V77 (19.5V 3.3A) 1-492-525-3x) Cable de alimentación (1) ❽ (Número para solicitar piezas de recambio: 1-757-562-11 (EE. UU. y Canadá), 1-575-131-82 (Europa)) Manual de instrucciones (1) Garantía (1)

El diseño y las especificaciones están sujetos a cambios sin previo aviso.

Notas

- Haga siempre un ensayo de grabación y verifique que se grabó bien. SONY NO SE HACE RESPONSABLE POR DAÑOS DE NINGÚN TIPO, INCLUYENDO PERO NO LIMITADO A LA COMPENSACIÓN O PAGO POR FALLO EN HACER CUALQUIER TIPO DE CONTENIDO DE GRABACIÓN POR MEDIO DE ESTA UNIDAD O SU SOPORTE DE GRABACIÓN, SISTEMAS DE MEMORIA EXTERNA O CUALQUIER OTRO SOPORTE O SISTEMA DE MEMORIA.
- Verifique siempre que esta unidad funciona correctamente antes de utilizarla. SONY NO SE HACE RESPONSABLE POR DAÑOS DE NINGÚN TIPO, INCLUYENDO PERO NO LIMITADO A LA COMPENSACIÓN O PAGO POR LA PÉRDIDA DE GANANCIAS PRESENTES O FUTURAS DEBIDO AL FALLO DE ESTA UNIDAD, YA SEA DURANTE LA VIGENCIA DE LA GARANTÍA O DESPUÉS DEL VENCIMIENTO DE LA GARANTÍA NI POR CUALQUIER OTRA RAZÓN.

Marcas comerciales

- SxS y SxS son marcas comerciales de Sony Corporation.
- Microsoft y Windows son marcas comerciales registradas o marcas comerciales de Microsoft Corporation en los Estados Unidos o en otros países.
- OS X es una marca comercial de Apple Inc. en los EE. UU. y en otros países.
- El logotipo de USB-IF SuperSpeed USB Trident es una marca comercial registrada de USB Implementers Forum, Inc.
- Thunderbolt y el logotipo Thunderbolt son marcas comerciales de Intel Corporation en Estados Unidos y/u otros países.
- Las demás marcas y nombres comerciales pertenecen a sus respectivos propietarios.

Deutsch

Bitte lesen Sie dieses Handbuch vor der Benutzung des Geräts sorgfältig durch und bewahren Sie es zum späteren Nachschlagen auf.

WARNUNG

Um die Gefahr von Bränden oder elektrischen Schlägen zu verringern, darf dieses Gerät nicht Regen oder Feuchtigkeit ausgesetzt werden.

Um einen elektrischen Schlag zu vermeiden, darf das Gehäuse nicht geöffnet werden. Überlassen Sie Wartungsarbeiten stets nur qualifiziertem Fachpersonal.

WICHTIG

Das Namensschild befindet sich auf der Unterseite des Gerätes.

Für Kunden in Europa, Australien und Neuseeland

WARNUNG

Dies ist eine Einrichtung, welche die Funk-Entstörung nach Klasse A besitzt. Diese Einrichtung kann im Wohnbereich Funkstörungen verursachen; in diesem Fall kann vom Betreiber verlangt werden, angemessene Maßnahmen durchzuführen und dafür aufzukommen.

Für Kunden in Europa

Dieses Produkt wurde von oder für Sony Corporation, 1-7-1 Konan Minato-ku Tokio, 108-0075 Japan hergestellt.

Bei Fragen zur Produktkonformität auf Grundlage der Gesetzgebung der Europäischen Union kontaktieren Sie bitte den Bevollmächtigten Sony Deutschland GmbH, Hedelfinger Strasse 61, 70327 Stuttgart, Deutschland. Für Kundendienst- oder Garantieangelegenheiten wenden Sie sich bitte an die in den Kundendienst- oder Garantiedokumenten genannten Adressen.

Dieser Apparat darf nicht im Wohnbereich verwendet werden.

Überblick

Das SxS-Speicherkartenlaufwerk SBAC-UT100 mit mehreren Steckplätzen unterstützt USB 3.0 und Thunderbolt™ 2 für die Hochgeschwindigkeitsübertragung von auf SxS-Speicherkarten gespeicherten Daten.

Zwei integrierten Steckplätze am Gerät und die Unterstützung für Daisy-Chain-Verbindungen (nur Thunderbolt) ermöglichen die schnelle Datenübertragung von mehreren Karten.

Sicherheitsmaßnahmen

- Die Zugriffsanzeige leuchtet rot, wenn auf eine SxS-Speicherkarte zugegriffen wird. Solange die Zugriffs-LED leuchtet, dürfen folgende Aktionen nicht ausgeführt werden, da hierdurch die auf dem Computer oder der Speicherkarte gespeicherten Daten beschädigt werden können. Sie dürfen auf keinen Fall:
  – das Anschlusskabel oder Netzteilkabel abziehen
  – den Computer ausschalten
  – die Speicherkarte entnehmen
- Fassen Sie das Anschlusskabel zum Abziehen stets am Stecker an.
- Verwenden Sie ein weiches, trockenes Tuch für die Reinigung des Geräts. Verwenden Sie zur Reinigung niemals Alkohol, Benzin, Verdünner oder andere Lösungsmittel. Andernfalls kann es zu einer Verformung oder Fehlfunktion des Geräts kommen.
- Sony übernimmt keinerlei Haftung für Probleme mit gespeicherten Daten oder mit der Datenwiedergabe, wenn die SxS-Speicherkarte nicht richtig verwendet wird.
- Um ein versehentliches Aufzeichnen, Löschen oder Bearbeiten von Daten auf einer SxS-Speicherkarte zu vermeiden, stellen Sie die Schreibschutzlasche an der SxS-Speicherkarte auf „WP".
- Betätigen Sie den Schreibschutzschalter nicht, wenn die SxS-Speicherkarte in das Gerät eingesetzt ist.
- Wenn dieses Gerät in einer der folgenden Situationen immer noch am Computer angeschlossen ist, kann es sein, dass der Computer nicht richtig arbeitet.
  – Wenn Sie den Computer starten oder neu starten.
  – Wenn der Computer auf Schlaf- oder Ruhemodus schaltet oder daraus zurückkehrt.
  Trennen Sie dieses Gerät von dem Computer ab, bevor Sie diese Verfahren ausführen.

Stellen Sie das Gerät nicht senkrecht auf.

Das Gerät muss waagrecht aufgestellt werden. Wenn das Gerät senkrecht aufgestellt oder verwendet wird, kommt es zu Fehlfunktionen.

Hinweise zum Netzteil

- Schließen Sie das Netzteil an eine Wandsteckdose in der Nähe an. Falls während der Benutzung des Geräts eine Störung auftritt, ziehen Sie sofort den Netzstecker aus der Steckdose.
- Platzieren Sie das Netzteil während der Verwendung nicht in beengten Räumen (z. B. zwischen einer Wand und einem Möbelstück).

Betriebssystem

Für USB-Verbindungen

Windows 10, Windows 8.1, Windows 8, Windows 7 (SP1)
OS X 10.11, OS X 10.10, OS X 10.9, OS X 10.8, OS X 10.7

Für Thunderbolt-Verbindungen

OS X 10.11, OS X 10.10, OS X 10.9, OS X 10.8,5

Hinweis

Nicht alle PC-Betriebsvorgänge werden gewährleistet.

Lage und Funktion der Teile und Bedienelemente (A)

❶ Zugriffsanzeige

Leuchte	Einschaltstatus
Rot	Zugreifen auf eine eingeschobene SxS-Speicherkarte (Daten schreiben/lesen)
Grün	Standby
Aus	• Es ist keine kompatible Speicherkarte eingesetzt. • Eine unbrauchbare Karte ist eingesetzt.

❷ Auswurftaste ❸ USB-Anschluss (Standard-B) ❹ Thunderbolt-Anschluss
❺ Anschluss DC IN 19.5V

VORSICHT

Verwenden Sie beim Anschließen des USB-Kabels des Geräts an ein Peripheriegerät das mitgelieferte Kabel, um Fehlfunktionen aufgrund von Störungen zu vermeiden.

Anschließen des Geräts an den Computer (B)

Stellen Sie Verbindungen wie in den Abbildungen B-1 und B-2 gezeigt her.

Hinweis

Die Stecker an den beiden Enden des angegebenen USB-Kabels sind unterschiedlich groß. Achten Sie beim Anschließen darauf, dass der Stecker am USB-Kabel in die Buchse am anzuschließenden Gerät passt.

Das Gerät wird erkannt, sobald Sie eine SxS-Speicherkarte in das Gerät einsetzen.

Hinweise

- Schließen Sie nicht gleichzeitig ein USB-Kabel und ein Thunderbolt-Kabel an die entsprechenden Schnittstellen an. Wenn Sie zwischen den Schnittstellen wechseln, trennen Sie zunächst das Gerät vom Computer, bevor Sie die Verbindung mit dem anderen Kabel wieder herstellen.
- Wenn zwei oder mehr USB-Geräte an einen Computer angeschlossen sind und gleichzeitig verwendet werden, kann der Betrieb dieses Geräts je nach den USB-Geräten nicht garantiert werden.
- Der Betrieb kann nicht garantiert werden, wenn dieses Gerät über die Tastatur oder einen USB-Hub angeschlossen wird.
- Auch bei den empfohlenen Umgebungen kann nicht garantiert werden, dass alle Funktionen auf allen Computern fehlerfrei durchgeführt werden.
- Verwenden Sie unbedingt das angegebene USB-Kabel (mitgeliefert), um dieses Gerät an den Computer anzuschließen.
  * Ein Thunderbolt-Kabel ist nicht im Lieferumfang enthalten.

Anschließen des Geräts an andere Geräte (C)

- Daisy-Chain-Verbindungen von bis zu fünf Geräten (ohne einen Computer und das Gerät) werden unterstützt.
- Es wird nicht garantiert, dass das Gerät mit allen Geräten funktioniert.

Installieren der SxS-Speicherkarte (D)

Richten Sie die SxS-Speicherkarte korrekt aus und setzen Sie sie vollständig in das Gerät ein.

Herausnehmen der SxS-Speicherkarte aus dem Computer

Für Windows-Benutzer

1 Klicken Sie auf im Benachrichtigungsbereich unten rechts im Desktop.
Die aktuell am Computer angeschlossenen Geräte erscheinen auf dem Bildschirm.

2 Klicken Sie auf dieses Gerät.

Für Mac-Benutzer

1 Ziehen Sie das Datenträger-Symbol auf das Papierkorb-Symbol.

Einzelheiten dazu schlagen Sie bitte in der mit dem Computer/Betriebssystem gelieferten Bedienungsanleitung nach.

Störungsbehebung

Symptom	Ursache/Abhilfemaßnahme
Das Symbol für den austauschbaren Datenträger wird nicht angezeigt.	• Das Gerät ist nicht richtig angeschlossen. → Schließen Sie es richtig an. • Außer diesem Gerät ist noch ein anderes Gerät an einem USB-Anschluss am Computer angeschlossen. → Trennen Sie das andere USB-Gerät vom Computer. Oder schalten Sie die Geräte aus und starten Sie den Computer neu. • Die Daisy-Chain-Verbindung enthält zu viele Geräte. → Daisy-Chain-Verbindungen von bis zu fünf Geräten (ohne einen Computer und das Gerät) werden unterstützt. • Ein über Daisy-Chain an das Gerät und den Computer angeschlossenes Gerät ist defekt. → Trennen Sie die Verbindung zum fehlerhaften Gerät.
Über den Windows Explorer oder „My Computer" (Arbeitsplatz) kann nicht auf die SxS-Speicherkarte zugegriffen werden.	• Es ist keine SxS-Speicherkarte eingesetzt. → Setzen Sie eine SxS-Speicherkarte ein. • Die eingesetzte Karte ist nicht mit diesem Gerät kompatibel. → Setzen Sie eine kompatible Karte ein.
Die Zugriffsanzeige blinkt nur, wenn eine SxS-Speicherkarte eingesetzt wird (sie leuchtet nicht kontinuierlich).	• Fremdkörper haften am Anschlussbereich der SxS-Speicherkarte. • Ein Fehler ist aufgetreten. Fremdkörper haften an der SxS-Speicherkarte. → Überprüfen Sie, ob sich Staub oder Schmutz auf dem Anschlussbereich der SxS-Speicherkarte befindet. Entfernen Sie die Fremdkörper vom Anschlussbereich und setzen Sie die SxS-Speicherkarte wieder ein.
Das Gerät funktioniert nicht ordnungsgemäß.	• Das Gerät wird möglicherweise durch statische Elektrizität beeinträchtigt. → Trennen Sie das Netzkabel und das Verbindungskabel vom Gerät und schließen Sie sie erneut an.
Das Aufzeichnen und Löschen von Daten auf der SxS-Speicherkarte ist nicht möglich. Auf der SxS-Speicherkarte wurden keine Daten aufgezeichnet oder gelöscht.	• Eine SxS-Speicherkarte wurde entfernt, während die Zugriffs-LED rot leuchtete. → Entfernen Sie SxS-Speicherkarten erst, wenn die Zugriffs-LED grün leuchtet. → Vergewissern Sie sich, dass der Schreibschutzschalter nicht auf „WP" gestellt ist.

SxS-Speicherkarte (separat erhältlich)

Geeignete SxS-Speicherkarten

Verwenden Sie SxS-Speicherkarten von Sony.

Die Funktion mit Karten anderer Hersteller kann nicht garantiert werden.

Einzelheiten zur Verwendung von SxS-Speicherkarten und Hinweise hinsichtlich ihrer Anwendung finden Sie in der Bedienungsanleitung der jeweiligen SxS-Speicherkarte.

Hinweis

Wenn mit diesem Gerät Medien im Format XQD Ver. 2.0 in Verbindung mit einem XQD ExpressCard-Adapter (QDA-EX1) verwendet werden, kann die Funktion nicht garantiert werden.

Weitere Informationen zu Medien im Format XQD Ver. 2.0 finden Sie auf der folgenden Website.

http://www.sony.net/memorycard/

Technische Daten

SxS-Speicherkartenlaufwerk mit mehreren Steckplätzen

Schnittstelle	USB: SuperSpeed USB (USB 3.0-kompatibel) Thunderbolt: Thunderbolt 2-kompatibel
Stromversorgung	Netzteil (VGP-AC19V77) Ingang: Wechselstrom 100 V - 240 V, 50 Hz/60 Hz Ausgang: Gleichstrom 19,5 V/3,3 A (Max)
Leistungsaufnahme	10 W (im Thunderbolt-Betrieb)
Abmessungen	ca. 156,2 x 27,3 x 162,6 mm (B x H x T, einschließlich vorstehender Teile)
Gewicht	ca. 450 g (ohne SxS-Speicherkarte)
Betriebsbedingungen	Betriebstemperatur 5 °C bis 40 °C Lagertemperatur –20 °C bis +60 °C Luftfeuchtigkeit 20% bis 80% (nicht kondensierend)
Im Lieferumfang enthalten	SxS-Speicherkartenlaufwerk mit mehreren Steckplätzen (1) USB-Kabel (1) ❻ (Service-Teilenummer: 1-839-351-11) Netzteil (1) ❼ (Service-Teilenummer: VGP-AC19V77 (19.5V 3.3A) 1-492-525-3x) Netzkabel (1) ❽ (Service-Teilenummer: 1-757-562-11 (USA und Kanada), 1-575-131-82 (Europa)) Bedienungsanleitung (1) Garantie (1)

Änderungen bei Design und technischen Daten bleiben ohne vorherige Ankündigung vorbehalten.

Hinweis

- Führen Sie immer eine Probeaufnahme aus, und bestätigen Sie, dass die Aufnahme erfolgreich war. SONY KANN KEINE HAFTUNG FÜR SCHÄDEN JEDER ART, EINSCHLIESSLICH ABER NICHT BEGRENZT AUF KOMPENSATION ODER ERSTATTUNG, AUFGRUND VON FEHLFUNKTION DIESES GERÄTS ODER SEINER DATENTRÄGER, EXTERNEN SPEICHERSYSTEMEN ODER JEGLICHEN ANDEREN DATENGRÄGERN ODER SPEICHERSYSTEMEN ZUR AUFNAHME VON INHALTEN JEDER ART ÜBERNEHMEN.
- Bestätigen Sie vor dem Gebrauch immer, dass das Gerät richtig arbeitet. SONY KANN KEINE HAFTUNG FÜR SCHÄDEN JEDER ART, EINSCHLIESSLICH ABER NICHT BEGRENZT AUF KOMPENSATION ODER ERSTATTUNG, AUFGRUND VON VERLUST VON AKTUELLEN ODER ERWARTETEN PROFITEN DURCH FEHLFUNKTION DIESES GERÄTS, ENTWEDER WÄHREND DER GARANTIEZEIT ODER NACH ABLAUF DER GARANTIEFRIST, ÜBERNEHMEN.

Markenzeichen

- SxS und SxS sind Markenzeichen der Sony Corporation.
- Microsoft und Windows sind eingetragene Markenzeichen und/oder Markenzeichen der Microsoft Corporation in den USA und/oder anderen Ländern.
- OS X ist ein Markenzeichen der Apple, Inc., in den USA und anderen Ländern.
- Das USB-IF SuperSpeed USB Trident-Logo ist eine eingetragene Marke der USB Implementers Forum, Inc.
- Thunderbolt und das Thunderbolt-Logo sind Markenzeichen der Intel Corporation in den USA und/oder anderen Ländern.
- Andere Markennamen und Produktnamen sind Eigentum der jeweiligen Rechteinhaber.

Italiano

Leggere attentamente questo manuale prima di utilizzare l'unità, e conservarlo per riferimenti futuri.

AVVERTENZA

Per ridurre il rischio di incendi o scosse elettriche, non esporre questo apparato alla pioggia o all'umidità.

Per evitare scosse elettriche, non aprire l'involucro. Per l'assistenza rivolgersi unicamente a personale qualificato.

IMPORTANTE

La targhetta di identificazione è situata sul fondo.

Per i clienti in Europa, Australia e Nuova Zelanda

AVVERTENZA

Questo è un apparecchio di classe A e come tale, in un ambiente domestico, può causare interferenze radio. È necessario quindi che l'utilizzatore adotti gli accorgimenti adeguati.

Per i clienti in Europa

Questo prodotto è stato fabbricato da o per conto di Sony Corporation, 1-7-1 Konan Minato-ku Tokyo, 108-0075 Giappone. Eventuali richieste in merito alla conformità del prodotto in ambito della legislazione Europea, dovranno essere indirizzate al rappresentante autorizzato, Sony Deutschland GmbH, Hedelfinger Strasse 61, 70327 Stuttgart, Germania. Per qualsiasi informazione relativa al servizio o la garanzia, si prega di fare riferimento agli indirizzi riportati separatamente sui documenti relativi all'assistenza o sui certificati di garanzia.

L'apparecchio non deve essere utilizzato in aree residenziali.

Descrizione generale

Il dispositivo di lettura/scrittura della scheda di memoria SxS multi-slot SBAC-UT100 supporta USB 3.0 e Thunderbolt™ 2 per la trasmissione ad alta velocità di dati memorizzati sulle schede di memoria SxS.

È possibile la trasmissione di dati ad alta velocità da più schede se si dispone di due slot integrati sull'unità e di supporto per le connessioni in catena (solo Thunderbolt).

Precauzioni per l'uso

- La spia di accesso si illumina in rosso durante l'accesso ad una scheda di memoria SxS. Non eseguire le operazioni riportate di seguito quando la spia di accesso è accesa in rosso. In caso contrario, si potrebbero danneggiare i dati memorizzati sul computer o sulla scheda di memoria. Operazioni da non eseguire:
  – scollegare il cavo di collegamento o il cavo dell'adattatore CA
  – spegnere il computer
  – rimuovere la scheda di memoria
- Quando si scollega il cavo di collegamento, afferrarlo sempre dal connettore.
- Pulire l'unità con un panno morbido e asciutto. Non utilizzare benzina, alcol, diluenti o altri solventi in quanto provocano la deformazione dell'apparecchio, con conseguenti problemi di funzionamento.
- Sony non potrà essere ritenuta responsabile per problemi relativi a dati registrati o riprodotti qualora la scheda di memoria SxS sia stata utilizzata in modo scorretto.
- Per evitare la registrazione, cancellazione o modifica accidentale dei dati registrati sulla scheda di memoria SxS, impostare l'interruttore di protezione dalla scrittura della scheda stessa su "WP".
- Non impostare l'interruttore di protezione dalla scrittura mentre la scheda di memoria SxS è inserita nell'apparecchio.
- Se l'unità a ancora collegata al computer in una delle seguenti situazioni, il computer potrebbe non funzionare correttamente.
  – Quando si avvia o si riavvia il computer.
  – Quando il computer passa alla modalità sleep o di ibernazione o viene riattivato da una di queste modalità.
  Scollegare l'unità dal computer prima di eseguire queste operazioni.

Non posizionare l'apparecchio in verticale.

L'apparecchio deve essere posizionato in orizzontale. Diversamente, si verificano problemi di funzionamento.

Note sull'adattatore CA

- Collegare l'adattatore CA ad una presa a muro. Se si verificano problemi durante l'uso dell'unità, scollegare immediatamente la spina di alimentazione dalla presa a muro.
- Non posizionare l'adattatore CA in spazi stretti durante l'uso (es., tra un muro e un mobile).

SO

Per i collegamenti USB

Windows 10, Windows 8.1, Windows 8, Windows 7 (SP1)
OS X 10.11, OS X 10.10, OS X 10.9, OS X 10.8, OS X 10.7

Per i collegamenti Thunderbolt

OS X 10.11, OS X 10.10, OS X 10.9, OS X 10.8,5

Nota

Non è garantita la possibilità di utilizzare correttamente tutte le funzioni del PC.

Identificazione delle parti (A)

❶ Spia di accesso

Spia	Stato degli alloggiamenti
Rossa	Accesso a una scheda di memoria SxS (lettura/scrittura di dati) inserita
Verde	Standby
Spenta	• Non è inserita una scheda di memoria compatibile. • È stata inserita una scheda non compatibile.

❷ Tasto di espulsione ❸ Connettore USB (B standard)
❹ Terminale Thunderbolt ❺ Terminale DC IN 19.5V

ATTENZIONE

Quando si collega il cavo USB dell'apparecchio al dispositivo, utilizzare il cavo fornito per prevenire il malfunzionamento per rumore.

Collegamento dell'apparecchio al computer (B)

Eseguire i collegamenti come raffigurato nelle illustrazioni (B-1 e B-2).

Nota

I connettori posti a entrambe le estremità del cavo USB specificato hanno dimensioni diverse. Utilizzare il cavo USB in base alla forma del terminale del dispositivo da collegare.

L'apparecchio viene riconosciuto al momento dell'inserimento della scheda di memoria SxS nell'apparecchio stesso.

Note

- Non collegare contemporaneamente un cavo USB e un cavo Thunderbolt (entrambe le interfacce). Quando si cambiano le interfacce, scollegare l'unità dal computer prima di ricollegarla con l'altro cavo.
- Se ad un computer sono collegati due o più dispositivi USB e vengono utilizzati contemporaneamente, non è possibile garantire il funzionamento del presente apparecchio, in base ai dispositivi USB utilizzati.
- Il funzionamento non è garantito se l'apparecchio è collegato tramite il cavo della tastiera o un hub USB.
- Il funzionamento completo non è garantito per tutti i computer, anche nel caso in cui questi operino nell'ambiente operativo consigliato.
- Assicurarsi di utilizzare il cavo USB specificato (in dotazione) per collegare l'apparecchio al computer.
  * Il cavo Thunderbolt non è in dotazione.

Collegare l'unità ad altri dispositivi (C)

- Sono supportate le connessioni in catena di un numero di dispositivi non superiore a cinque (escluso un computer e l'unità).
- Non si garantisce il funzionamento per tutti i dispositivi.

Installare la scheda di memoria SxS (D)

Orientare correttamente la scheda di memoria SxS e inserirla completamente nell'unità.

Rimuovere la scheda di memoria SxS dal computer

Per l'utente di Windows

1 Fare clic su nell'area di notifica in basso a destra nel desktop.
Vengono visualizzati i dispositivi attualmente collegati al computer.

2 Fare clic sull'unità.

Per l'utente di Mac

1 Spostare l'icona del disco sull'icona del cestino.

Per ulteriori informazioni, consultare le istruzioni per l'uso in dotazione con il computer/sistema operativo.

Guida alla soluzione dei problemi

Sintomo	Causa/Rimedio
L'icona del dischi rimovibili non viene visualizzata.	• Il cavo non è stato collegato correttamente. → Collegarlo correttamente. • Oltre al presente apparecchio, un altro dispositivo è collegato alla porta USB del computer. → Scollegare tutti gli altri dispositivi USB, oppure disattivare l'alimentazione, quindi riavviare il computer. • Ci sono troppi dispositivi in una connessione in catena. → Sono supportate le connessioni in catena di un numero di dispositivi non superiore a cinque (escluso un computer e l'unità). • Un dispositivo collegato all'unità e al computer mediante connessione in catena non funziona correttamente. → Scollegare il dispositivo malfunzionante.
Non è possibile accedere alla scheda di memoria SxS tramite Esplora risorse o Risorse del computer.	• Non è stata inserita alcuna scheda di memoria SxS. → Inserire una scheda di memoria SxS. • La scheda inserita non è compatibile con questa unità. → Inserire una scheda compatibile.
Quando si inserisce una scheda di memoria SxS, la spia di accesso lampeggia (non rimane accesa con luce fissa).	• Sulla sezione del connettore della scheda di memoria SxS sono presenti corpi estranei. • Si è verificato un errore. Sulla scheda di memoria SxS sono presenti corpi estranei. → Verificare se sulla sezione del connettore della scheda di memoria SxS sono presenti polvere o sporcizia. Rimuovere qualsiasi tipo di corpo estraneo, quindi inserire di nuovo la scheda di memoria SxS.
L'apparecchio non funziona correttamente.	• È possibile che l'elettricità statica influisca sul funzionamento dell'apparecchio. → Scollegare il cavo di alimentazione e il cavo di collegamento, quindi ricollegarli.
Non è possibile registrare o eliminare i dati contenuti nella scheda di memoria SxS. Sulla scheda di memoria SxS non sono stati registrati o eliminati dati.	• È stata rimossa una scheda di memoria SxS mentre la spia di accesso era accesa in rosso. → Rimuovere le schede di memoria SxS solo quando la spia di accesso è accesa in verde. → Verificare che l'interruttore di protezione dalla scrittura non sia impostato su "WP".

Schede di memoria SxS (venduto separatamente)

Schede di memoria SxS utilizzabili

Utilizzare schede di memoria SxS Sony.

Non è possibile garantire il funzionamento corretto con schede di memoria di altri fabbricanti.

Per dettagli sull'uso delle schede di memoria SxS e delle relative precauzioni d'uso, consultare il manuale di istruzioni della scheda di memoria SxS.

Nota

Non è possibile garantire il funzionamento corretto quando si utilizzano supporti di memoria in formato XQD ver. 2.0 in combinazione con un adattatore ExpressCard XQD (QDA-EX1) con questo dispositivo.

Per maggiori informazioni sui supporti di memoria in formato XQD Ver. 2.0 visitare il seguente sito Web:

http://www.sony.net/memorycard/

Caratteristiche tecniche

Dispositivo di lettura/scrittura della scheda di memoria SxS multi-slot

Interfaccia	USB: SuperSpeed USB (compatibile USB 3.0) Thunderbolt: Compatibile Thunderbolt 2
Alimentazione	Adattatore CA-CC (VGP-AC19V77) Ingresso: CA 100 V-240 V, 50 Hz/60 Hz Uscita: CC 19,5 V/3,3 A (max.)
Consumo energetico	10 W (Thunderbolt in funzione)
Dimensioni	Circa 156,2 x 27,3 x 162,6 mm (L x H x P) (incluse le parti sporgenti)
Peso	Circa 450 g (esclusa la scheda di memoria SxS)
Condizioni di funzionamento	Temperatura di utilizzo da 5 °C a 40 °C Temperatura di deposito da –20 °C a +60 °C Umidità dal 20% all'80% (senza condensa)
Articoli inclusi	Dispositivo di lettura/scrittura della scheda di memoria SxS multi-slot (1) Cavo USB (1) ❻ (Codice parti di ricambio: 1-839-351-11) Adattatore CA (1) ❼ (Codice parti di ricambio: VGP-AC19V77 (19.5V 3.3A) 1-492-525-3x) Cavo di alimentazione (1) ❽ (Codice parti di ricambio: 1-757-562-11 (USA e Canada), 1-575-131-82 (Europa)) Istruzioni per l'uso (1) Garanzia (1)

Disegno e caratteristiche tecniche sono soggetti a modifiche senza preavviso.

Note

- Eseguire sempre una registrazione di prova, e verificare che il contenuto sia stato registrato correttamente.
LA SONY NON SARÀ RESPONSABILE DI DANNI DI QUALSIASI TIPO, COMPRESI, MA SENZA LIMITAZIONE A, RISARCIMENTI O RIMBORSI A CAUSA DI GUASTI DI QUESTO APPARECCHIO O DEI SUOI SUPPORTI DI REGISTRAZIONE, SISTEMI DI MEMORIZZAZIONE ESTERNI O QUALSIASI ALTRO SUPPORTO O SISTEMA DI MEMORIZZAZIONE PER REGISTRARE CONTENUTI DI QUALSIASI TIPO.
- Verificare sempre che l'apparecchio stia funzionando correttamente prima di usarlo. LA SONY NON SARÀ RESPONSABILE DI DANNI DI QUALSIASI TIPO, COMPRESI, MA SENZA LIMITAZIONE A, RISARCIMENTI O RIMBORSI A CAUSA DELLA PERDITA DI PROFITTI ATTUALI O PREVISTI DOVUTA A GUASTI DI QUESTO APPARECCHIO, SIA DURANTE IL PERIODO DI VALIDITÀ DELLA GARANZIA SIA DOPO LA SCADENZA DELLA GARANZIA, O PER QUALUNQUE ALTRA RAGIONE.

Informazioni sui marchi di fabbrica

- SxS e SxS sono marchi di fabbrica di Sony Corporation.
- Microsoft e Windows sono marchi di fabbrica registrati e/o marchi di fabbrica di Microsoft Corporation negli Stati Uniti e/o in altri paesi.
- OS X è un marchio di fabbrica di Apple Inc. negli Stati Uniti e in altri paesi.
- Il logo USB-IF SuperSpeed USB Trident è un marchio registrato di USB Implementers Forum, Inc.
- Thunderbolt e il logo Thunderbolt sono marchi di Intel Corporation negli Stati Uniti e/o in altri Paesi.
- Gli altri marchi di fabbrica e nomi commerciali appartengono ai rispettivi proprietari.

Русский

Перед использованием этого устройства внимательно прочитайте инструкцию и храните ее в качестве справочного материала.

ПРЕДУПРЕЖДЕНИЕ

Для уменьшения опасности возгорания или поражения электрическим током не подвергайте устройство воздействию дождя или влаги.

Во избежание удара электрическим током не открывайте корпус. Обслуживание должно выполняться только квалифицированным персоналом.

Это устройство является изделием класса А. В домашних условиях это изделие может вызывать радиопомехи, в этом случае пользователю может потребоваться принятие соответствующих мер.

Данный аппарат не следует использовать в жилых помещениях.

ВАЖНО

Табличка с названием расположена на нижней стороне.

Сони Корпорейшн 1-7-1, Конан, Минато-ку, Токио, Япония, 108-0075

Импортер на территории стран Таможенного союза
АО «Сони Электроникс», Россия, 123103, Москва, Карамышевский проезд, 6

Сделано в Таиланд

Дату выпуска можно найти на упаковке.

Обзор

Считыватель карт памяти SBAC-UT100 поддерживает интерфейсы USB 3.0 и Thunderbolt™ 2 для высокоскоростной передачи данных, сохраненных на картах памяти SxS.

За счет использования двух гнезд в блоке и поддержки последовательного подключения (только для интерфейса Thunderbolt) возможна высокоскоростная передача данных с нескольких карт.

Меры предосторожности

- При обращении к карте памяти SxS индикатор доступа горит красным цветом. Когда горит красный индикатор доступа, запрещается выполнять следующие действия. В противном случае могут быть повреждены данные, сохраненные на компьютере или карте памяти. Запрещается:
  – отсоединять кабель для передачи данных или кабель адаптера питания переменного тока
  – выключать компьютер
  – извлекать карту памяти
- Отсоединяя кабель для передачи данных, держите его за разъем.
- Для очистки блока пользуйтесь мягкой сухой тканью. Запрещается использовать бензин, спирт, разбавитель и другие растворители. Это может привести к деформации или неправильной работе блока.
- Компания Sony не принимает на себя никакой ответственности за проблемы с записью или воспроизведением данных, если карта памяти SxS используется неверно.
- Для предотвращения случайной записи, удаления или редактирования данных, записанных на карте памяти SxS, установите переключатель защиты от записи карты памяти SxS на "WP."
- Не используйте переключатель защиты от записи, когда карта памяти SxS вставлена в устройство.
- Если данное устройство подключено к компьютеру в одной из приведенных ниже ситуаций, компьютер может не функционировать надлежащим образом.
  – При запуске или перезагрузке компьютера.
  – При входе компьютера в режим сна или режим гибернации, или при выходе из них.
  Отсоедините данное устройство от компьютера перед выполнением этих операций.

Не устанавливайте устройство вертикально.

Устройство следует размещать горизонтально. Если устройство используется или устанавливается вертикально, это приведет к неисправности.

Примечания в отношении адаптера переменного тока

- Подключите адаптер переменного тока к любой розетке электросети поблизости. При возникновении неполадок в работе блока немедленно отсоедините вилку кабеля питания от розетки.
- Не размещайте работающий адаптер переменного тока в узких местах (например, между стеной и мебелью).

ОС

Для соединений USB

Windows 10, Windows 8.1, Windows 8, Windows 7 (SP1)
OS X 10.11, OS X 10.10, OS X 10.9, OS X 10.8, OS X 10.7

Для соединений Thunderbolt

OS X 10.11, OS X 10.10, OS X 10.9, OS X 10.8,5

Примечание

Не гарантируется абсолютно правильная работа компьютера.

Обозначения (A)

❶ Индикатор доступа

Индикатор	Индикация состояния
Красный	Осуществление доступа к карте памяти SxS (запись/чтение данных)
Зеленый	Режим ожидания
Выключено	• Не вставлена совместимая карта памяти. • Вставлена карта памяти, которую невозможно использовать.

❷ Кнопка извлечения ❸ USB-разъем (Standard-B) ❹ Разъем Thunderbolt
❺ Разъем DC IN 19.5V

ОСТОРОЖНО

При подключении USB-кабеля устройства к периферийному устройству используйте кабель из комплекта поставки во избежание неисправности вследствие электромагнитных шумов.

Подключите устройство к компьютеру (B)

Выполните подключения, как показано на рисунках (B-1 и B-2).

Примечание

Разъемы на разных концах указанного USB-кабеля различаются размерами. Используйте USB-кабель, соответствующий форме разъема на подключаемом устройстве.

Устройство распознается, когда в него вставляется карта памяти SxS.

Примечания

- Не подключайте кабель USB и кабель Thunderbolt (т. е. оба интерфейса) одновременно. При переключении интерфейсов отсоедините блок от компьютера, затем подключите его с помощью другого кабеля.
- Если к одному компьютеру подключены два или более USB-устройств и они используются одновременно, правильность работы этого устройства не гарантируется, в зависимости от того, какие другие USB-устройства подключены к компьютеру.
- Правильность работы не гарантируется, если это устройство подключено через кабель клавиатуры или USB-концентратор.
- Правильность всех операций на всех компьютерах не может быть гарантирована даже при работе в рекомендуемой среде.
- Обязательно используйте указанный USB-кабель (из комплекта поставки) для подключения этого устройства к компьютеру.
  * Кабель Thunderbolt не входит в комплект поставки.

Подключение блока к другим устройствам (C)

- Поддерживается последовательное подключение до пяти устройств (исключая компьютер и блок).
- С некоторыми устройствами работа не гарантируется.

Установите карту памяти SxS (D)

Правильно расположите карту памяти SxS и полностью вставьте ее в блок.

Извлеките карту памяти SxS из компьютера

Для пользователей системы Windows

1 Щелкните значок в области уведомлений в нижнем правом углу рабочего стола.
На экране появится список устройств, подключенных к компьютеру в данный момент.

2 Щелкните на данном устройстве.

Для пользователей системы Mac

1 Переместите пиктограмму диска к пиктограмме корзины.

Подробнее см. инструкции по эксплуатации к компьютеру/ОС.

Поиск и устранение неисправностей

Признак неисправности	Причина/Решение
Не отображается пиктограмма съемного диска.	• Отображается неправильно. → Подключите правильно. • Кроме данного устройства, к USB-порту компьютера подключено еще одно устройство. → Отключите другое USB-устройство либо отключите питание и перезапустите компьютер. • Слишком много устройств в последовательном подключении. → Поддерживается последовательное подключение до пяти устройств (исключая компьютер и блок). • Устройство, подключенное к блоку и компьютеру через последовательное подключение, работает неправильно. → Отсоедините неправильно работающее устройство.
Не осуществляется доступ к карте памяти SxS из Explorer или My Computer.	• Не вставлена карта памяти SxS. → Вставьте карту памяти SxS. • Вставленная карта не совместима с этим устройством. → Вставьте совместимую карту.
Когда вставлена карта памяти SxS, индикатор доступа только мигает (не горит).	• На разъеме карты памяти SxS присутствует инородное вещество. • Возникла ошибка вследствие попадания на карту памяти SxS инородного вещества. → Проверьте, не присутствует ли пыль или грязь на разъеме карты памяти SxS. Снимите инородное вещество и вновь вставьте карту памяти SxS.
Устройство работает неправильно.	• На устройство может оказывать влияние статическое электричество. → Отсоедините шнур питания и кабель для передачи данных, затем подключите их повторно.
Невозможно записать данные на карту памяти SxS или удалить их с карты памяти. Запись или удаление данных на карте памяти SxS не выполнены.	• Карта памяти SxS была извлечена при горящем красном индикаторе доступа. → Не извлекайте карту памяти SxS, пока индикатор доступа не загорится зеленым цветом. → Проверьте, что переключатель защиты от записи не установлен в положение "WP."

Карты памяти SxS (продается отдельно)

Используемые карты памяти SxS

Используйте карты памяти SxS, изготовленные компанией Sony.

Правильность работы с картами других производителей не гарантируется.

Подробнее об использовании карт памяти SxS и мерах предосторожности при использовании см. руководство по эксплуатации карты памяти SxS.

Примечание

Работа не гарантируется, если в этом устройстве используется карта памяти XQD Ver. 2.0 с адаптером XQD ExpressCard (QDA-EX1).

Подробнее о карте памяти XQD Ver. 2.0 см. на веб-сайте:

http://www.sony.net/memorycard/

Технические характеристики

Считыватель карт памяти

Интерфейс	USB: SuperSpeed USB (совместимость с USB 3.0) Thunderbolt: Совместимость с Thunderbolt 2
Питание	Адаптер AC-DC (VGP-AC19V77) Входное напряжение: AC 100 В-240 В, 50 Гц / 60 Гц Выход: DC 19,5 В / 3,3 А (Максимальная)
Потребляемая мощность	10 Вт (при работе Thunderbolt)
Размеры	Прибл. 156,2 x 27,3 x 162,6 мм (Ш×В×Г, включая выступы)
Масса	Прибл. 450 г (без карты памяти SxS)
Условия эксплуатации	Рабочая температура от 5 °C до 40 °C Температура хранения от –20 °C до +60 °C Влажность от 20 % до 80 % (без конденсации)
Комплектность поставки	Считыватель карт памяти (1) Кабель USB (1) ❻ (Номер запасной части: 1-839-351-11) Адаптер переменного тока (1) ❼ (Номер запасной части: VGP-AC19V77 (19.5V 3.3A) 1-492-525-3x) Шнур питания (1) ❽ (Номер запасной части: 1-757-562-11 (для США и Канады), 1-575-131-82 (для Европы)) Инструкция по эксплуатации (1) Гарантия (1)

"Конструкция и технические характеристики могут быть изменены без уведомления."

Примечания

- Всегда выполняйте тестовую запись и проверяйте, что она выполнена успешно. КОМПАНИЯ SONY НЕ НЕСЕТ ОТВЕТСТВЕННОСТЬ ЗА УБЫТКИ ЛЮБОГО ВИДА, ВКЛЮЧАЮЩИЕ В СЕБЯ (НО НЕ ОГРАНИЧИВАЮЩИЕСЯ ИМИ) КОМПЕНСАЦИЮ ИЛИ ВОЗМЕЩЕНИЕ ПО ПРИЧИНЕ НЕИСПРАВНОСТИ ЭТОГО УСТРОЙСТВА ИЛИ ЕГО НОСИТЕЛЯ С ЗАПИСЬЮ, ВНЕШНИХ СИСТЕМ ХРАНЕНИЯ ИЛИ ДРУГИХ НОСИТЕЛЕЙ ИЛИ СИСТЕМ ХРАНЕНИЯ ДЛЯ ЗАПИСИ КОНТЕНТА ЛЮБОГО ТИПА.
- Перед использованием устройства всегда проверяйте правильность его работы. КОМПАНИЯ SONY НЕ НЕСЕТ ОТВЕТСТВЕННОСТЬ ЗА УБЫТКИ ЛЮБОГО ВИДА, ВКЛЮЧАЮЩИЕ В СЕБЯ (НО НЕ ОГРАНИЧИВАЮЩИЕСЯ ИМИ) КОМПЕНСАЦИЮ ИЛИ ВОЗМЕЩЕНИЕ ПО ПРИЧИНЕ ПОТЕРИ НАСТОЯЩЕЙ ИЛИ БУДУЩЕЙ ПРИБЫЛИ ВСЛЕДСТВИЕ НЕИСПРАВНОСТИ ЭТОГО УСТРОЙСТВА КАК В ТЕЧЕНИЕ ГАРАНТИЙНОГО ПЕРИОДА, ТАК И ПОСЛЕ НЕГО ИСТЕЧЕНИЯ, ЛИБО ПО КАКИМ-ЛИБО ДРУГИМ ПРИЧИНАМ.

Товарные знаки

- SxS и SxS являются товарными знаками Sony Corporation.
- Microsoft и Windows являются зарегистрированными товарными знаками или товарными знаками Microsoft Corporation в США и/или других странах.
- OS X является зарегистрированным товарным знаком корпорации Apple Inc. в США и других странах.
- Логотип USB-IF SuperSpeed USB Trident является зарегистрированным товарным знаком USB Implementers Forum, Inc.
- Thunderbolt и логотип Thunderbolt являются товарными знаками корпорации Intel в США и/или других странах.
- Все другие названия систем и изделий, упомянутые в данной инструкции по эксплуатации, являются товарными знаками или зарегистрированными товарными знаками соответствующих компаний-разработчиков.

Қазақстан

ЕСКЕРТУ

Өрт немесе ток соғу қаупін азайту үшін құрылғыны жаңбыр астында немесе ылғалдылық жоғары ортада қалдырмаңыз.

Бұл — А класты өнім. Үй ортасында бұл өнім радио кедергілер тудыруы мүмкін, бұл жағдайда пайдаланушы тиісті шаралар қолдануы керек болуы мүмкін.

Бұл құрылғыны тұрғын аумағында пайдаланбау керек.

Дайындаушы: Сони Корпорейшн
Мекен-жайы: 1-7-1 Конан, Минато-ку, Токио 108-0075, Жапония
Қазақстан Республикасы аумағында өнімді сатып алушылардың шағымдарын қабылдайтын ұйым:
«Сони Электроникс» АҚ Ресей, 123103, Мәскеу, Карамышевский өтпе көшесі, 6

Тайландта жасалған

Өндірілген күнін орауышта табуға болады.

Сипаттамалар

Тұтынылатын қуат мөлшері
10 Вт (Thunderbolt жұмысы кезінде)

Өлшемдері(шамамен)
156,2 мм × 27,3 мм × 162,6 мм
(Е × Б × Т, шығыңқы жерлерін қоспағанда)

Салмағы (шамамен)
450 г

Жеткізілетін заттар
Жад карталын оқу құрылғысы (1)
USB кабелі (1) ❻
(Қызметтік бөлшек нөмірі: 1-839-351-11)
Айнымалы ток адаптері (1) ❼
(Қызметтік бөлшек нөмірі: VGP-AC19V77 (19,5 В 3,3 A) 1-492-525-3x)
Қуат сымы (1) ❽
(Қызметтік бөлшек нөмірі: 1-757-562-11 (АҚШ және Канада), 1-575-131-82 (Еуропа))
Пайдалану нұсқаулығы (1)
Кепілдік (1)

Дизайны мен сипаттамалары ескертусіз өзгертілуі мүмкін.

中文

产品名称：读/写卡器
使用产品前请仔细阅读本使用说明书，并请妥善保管。

警告

为减少火灾或电击危险，请勿让本设备受到雨淋或受潮。
为防止触电严禁拆开机壳，维修请咨询具备资格人士。

重要

设备铭牌位于底部。

警告

此为A级产品，在生活环境中，该产品可能会造成无线电干扰。在这种情况下，可能需要用户对干扰采取切实可行的措施。

关于废弃产品的处理

请不要将废弃的产品与一般生活垃圾一同弃置。
正确处置废弃的产品有助于避免对环境和人类健康造成潜在的负面影响。
具体的处理方法请遵循当地的规章制度。

概述

SBAC-UT100读/写卡器支持USB 3.0和Thunderbolt™ 2，可高速传输SxS存储卡上存储的数据。
本设备带有两个内置插槽，支持菊花链连接（仅限Thunderbolt），可从多个卡进行高速传输。

使用注意事项

- 当SxS存储卡在进行存取时，存取指示灯会亮起红色。在存取指示灯亮起红色时，请勿进行下述操作。否则可能损坏计算机或存储卡上存储的数据。请勿：
  – 断开连接线或AC适配器线
  – 关闭计算机
  – 取出存储卡
- 断开连接线时，应始终抓牢其连接器。
- 使用柔软的干布清洁设备。请勿使用汽油、酒精、稀释剂或其他溶剂。否则可能导致设备变形或故障。
- 如果没有正确使用SxS存储卡，Sony不对任何数据存储和运行的问题负责。
- 为防止意外记录、删除或编辑记录在SxS存储卡上的数据，请将SxS存储卡的写保护开关设置到"WP"。
- 当SxS存储卡已插入在此设备上时，请勿操作写保护开关。
- 在下列某种情况下，如果本装置仍连接在计算机上，则计算机可能无法正常操作。
  – 启动或重新启动计算机时。
  – 计算机进入睡眠或休眠模式，或从上述模式恢复时。
  在执行上述操作之前，请先将本装置从计算机上断开。

请勿竖直放置此设备。

此设备必须水平放置。如果竖直使用或放置此设备，将会产生故障。

有关AC适配器的注意事项

- 将AC适配器连接到附近的任何墙壁插座。如果在使用本设备时发生故障，请立即从墙壁插座拔下电源插头。
- 请勿在使用时将AC适配器放到狭小空间中（例如，墙壁与一件家具之间）。

操作系统

关于USB连接

Windows 10、Windows 8.1、Windows 8、Windows 7 (SP1)
OS X 10.11、OS X 10.10、OS X 10.9、OS X 10.8、OS X 10.7

关于Thunderbolt连接

OS X 10.11、OS X 10.10、OS X 10.9、OS X 10.8,5

注意

不保证电脑上的所有操作均可正常进行。

部件说明（A）

❶ 存取指示灯

指示灯	插槽状态
红色	正在存取插入的SxS存储卡（写入/读取数据）
绿色	待机
熄灭	• 未插入兼容的存储卡。 • 插入了不可用的卡。

❷ 弹出按钮 ❸ USB端子（标准B型） ❹ Thunderbolt端子
❺ DC IN 19.5V端子

注意

将本设备的USB电缆连接到外围设备时，请使用提供的电缆以防止电磁噪声造成的故障。

将设备连接到计算机（B）

按图中所示进行连接（B-1 和 B-2）。

注

专用 USB 线两端的接头尺寸不同。请使用和连接装置端口形状匹配的 USB 线进行连接。

插入 SxS 存储卡到设备时，设备会被识别。

注

- 请勿同时连接USB线和Thunderbolt线（即，两个接口）。切换接口时，请从计算机断开本设备，然后再将其与其他线重新连接。
- 当一个计算机连接有两个或多个 USB 设备，并且在同时使用这些设备时，由于 USB 设备不同，不能保证此设备的正常操作。
- 如果此设备是通过键盘线或 USB 集线器连接的，不能保证正常操作。
- 即使计算机符合建议的环境，也不保证在所有计算机上的操作。
- 确保使用专用的 USB 线（附带的）连接此设备到您的计算机。
  * 未随机提供Thunderbolt线。

将本设备连接至其他设备（C）

- 最多支持对五个设备（计算机和本设备除外）进行菊花链连接。
- 不保证在所有设备上使用时都能正常操作。

安装 SxS 存储卡（D）

将SxS存储卡对准方向，完全插入本设备。

从电脑中取出 SxS 存储卡

对于 Windows 用户

1 在桌面右下角的通知区域中单击 。
屏幕上将显示当前连接至计算机的设备。

2 单击本装置。

对于 Mac 用户

1 将磁盘图标放入垃圾箱图标中。

详情请参阅计算机/操作系统附带的使用说明书。

故障排除

症状	原因/解决方法
未显示可移动磁盘图标。	• 未正确连接。 → 进行正确连接。 • 除此设备外，还有设备连接到计算机的USB 端口上。 → 断开其他 USB 设备连接，或者关闭电源并且重新启动计算机。 • 菊花链中的设备太多。 → 最多支持对五个设备（计算机和本设备除外）进行菊花链连接。 • 通过菊花链连接到本设备和计算机的设备发生故障。 → 断开发生故障的设备。
无法从 Explorer 或我的电脑访问 SxS 存储卡。	• 未插入 SxS 存储卡。 → 请插入 SxS 存储卡。 • 插入的卡与本设备不兼容。 → 插入兼容卡。
插入SxS 存储卡时，存取指示灯只闪烁（不保持点亮）。	• SxS 存储卡的接头上附有异物。 • 有错误发生。SxS 存储卡上附有异物。 → 检查 SxS 存储卡的接头部分上面是否附有灰尘或污垢。移除异物并再次插入 SxS 存储卡。
此设备不正确运行。	• 设备会受到静电影响。 → 断开电源线和连接线，然后重新连接。
SxS 存储卡不能记录或删除数据。SxS 存储卡不能完成记录或删除数据。	• 在存取指示灯亮起红色时取出了SxS存储卡。 → 除非存取指示灯亮起绿色，否则请勿取出SxS存储卡。 → 检查写保护开关，不要将其设定在"WP"位置。

SxS 存储卡（另售）

可用 SxS 存储卡

使用Sony制造的SxS存储卡。
不保证非Sony制造的存储卡可在本设备上正常使用。
有关使用 SxS 存储卡的详情以及使用相关的注意事项，请参阅 SxS 存储卡的使用说明书。

注意

当在本设备上搭配使用XQD格式2.0版媒体与XQD ExpressCard适配器（QDA-EX1）时，无法保证可正常使用。
请访问下列网站了解有关XQD格式2.0版媒体的详细信息。
http://www.sony.net/memorycard/

规格

读/写卡器

接口	USB：SuperSpeed USB（兼容USB 3.0） Thunderbolt：兼容Thunderbolt 2
电源	交流直流适配器（VGP-AC19V77） 输入：交流100 V-240 V，50 Hz/60 Hz 输出：DC19.5 V / 3.3 A（最大）
功耗	10 W（Thunderbolt运行期间）
外形尺寸	约156.2 × 27.3 × 162.6 mm （宽×高×深，包括突出部分）
质量	约450 g（不包括SxS存储卡）
工作环境	工作温度 5 ℃到40 ℃ 存放温度 –20 ℃到+60 ℃ 湿度 20%到80%（未结露）
所含物品	读/写卡器(1) USB线(1) ❻ （零件编号：1-839-351-11） 交流适配器(1) ❼ （零件编号：VGP-AC19V77 (19.5V 3.3A) 1-492-525-3x） 电源线(1) ❽ （零件编号：1-782-476-14） 使用说明书(1) 保修卡(1)

设计和规格如有变更，恕不另行通知。

注意

- 在记录前，请始终进行试记录测试，并确认已记录是否成功。
SONY 对任何种类不负责，由于本机故障或记录媒介，外部存储系统或者任何其他介质或存储系统记录的任何形式的记录内容的损害补偿（包括但不限于）退货或赔偿。
- 在使用前请始终确认本机运行正常。无论保修期内外或其后任何理由，SONY 对任何种类不负责，由于本机故障造成的现有损失或预期利润损失，不作（包括但不限于）退货或赔偿。

关于商标

- SxS 和 SxS 是 Sony Corporation 的商标。
- Microsoft 和 Windows 是 Microsoft Corporation 在美国和/或其他国家的注册商标或商标。
- OS X 是 Apple Inc. 在美国和其他国家注册的商标。
- USB-IF SuperSpeed USB Trident 标志是 USB Implementers Forum, Inc. 的注册商标。
- Thunderbolt 和 Thunderbolt 徽标是 Intel Corporation 在美国及其他国家或地区的商标。
- 其它商标和商品名均属于其各自所有者。

产品中有害物质的名称及含量

使用环境条件：参考使用说明书的工作条件

部件名称	有害物质					
	铅 (Pb)	汞 (Hg)	镉 (Cd)	六价铬 (Cr (VI))	多溴联苯 (PBB)	多溴二苯醚 (PBDE)
实装基板	×	○	○	○	○	○
外壳	○	○	○	○	○	○
附属品	×	○	○	○	○	○

本表格依据SJ/T 11364 的规定编制。
○：表示该有害物质在该部件所有均质材料中的含量均在 GB/T 26572规定的限量要求以下。
×：表示该有害物质至少在该部件的某一均质材料中的含量超出 GB/T 26572规定的限量要求。

出版日期： 2016 年 5 月

Türkiye'deki müşteriler için
AEEE Yönetmeliğine Uygundur

Інформація для споживачів в Україні.

Обладнання відповідає вимогам:
— Технічного регламенту обмеження використання деяких небезпечних речовин в електричному та електронному обладнанні (постанова КМУ від 03/12/2008 № 1057).