SONY

4-471-136-**34**(1)

Digital Surround Headphone System

Referenzhandbuch	DE
Naslaggids	NL

* 4 4 7 1 1 3 6 3 4 * (1)

MDR-HW700DS

©2013 Sony Corporation Printed in Malaysia

http://www.sony.net/

Deutsch **Digitales Surround-Kopfhörersystem**

Bitte lesen Sie dieses Handbuch vor der Inbetriebnahme des Geräts sorgfältig durch und bewahren Sie es zur künftigen Referenz auf.

VORSICHT

Um Feuergefahr und die Gefahr eines elektrischen Schlags zu verringern, schützen Sie das Gerät vor Tropf- oder Spritzwasser und stellen Sie keine Gefäße mit Flüssigkeiten darin, wie z. B. Vasen, auf das Gerät.
Stellen Sie das Gerät nicht in einem geschlossenen Bücherregal, einem Einbauschrank o. Ä. auf, wo eine ausreichende Belüftung nicht gegeben ist.
Da der Netzstecker des Netzteils zur Trennung des Netzteils vom Stromnetz verwendet wird, schließen Sie ihn an eine leicht zugängliche Netzsteckdose an. Sollten an dem System irgendwelche Störungen auftreten, trennen Sie den Netzstecker sofort von der Netzsteckdose.
Das System darf selbst bei ausgeschaltetem System nicht vom Stromnetz getrennt werden, solange es an die Netzsteckdose angeschlossen ist.
Setzen Sie die Batterien (Akku oder Batterien eingesetzt) nicht über einen längeren Zeitraum übermäßiger Wärmeeinwirkung, wie z. B. Sonneneinstrahlung, Feuer o. Ä. aus.
Die Sekundärzellen oder Batterien nicht zerlegen, öffnen oder schreddern. Falls Flüssigkeit aus einer Zelle austritt, darf die Flüssigkeit nicht in Kontakt mit Haut oder Augen gelangen. Sollte es doch zu Kontakt kommen, waschen Sie den betroffenen Bereich mit reichlich Wasser und ziehen Sie einen Arzt hinzu. Sekundärzellen und Batterien müssen vor dem Gebrauch aufgeladen werden. Verwenden Sie immer das richtige Ladegerät. Informationen zum richtigen Laden finden Sie in den Herstelleranweisungen oder in der Geräteanleitung. Nach längerer Lagerungsdauer kann es notwendig sein, die Zellen oder Batterie mehrmals aufzuladen und zu entladen, um eine maximale Leistung zu erreichen. Entsorgen Sie sich ordnungsgemäß.

Position des Typenschilds
Das Typenschild befindet sich auf der Unterseite des Prozessors und rechts innen am Kopfband.

WARNUNG

In dieser Anleitung nicht ausdrücklich freigegebene Änderungen oder Modifizierungen können dazu führen, dass Ihnen die Befugnis für den Betrieb dieses Geräts entzogen wird.

Hinweis für Kunden: Die folgenden Informationen gelten nur für Geräte, die in Ländern verkauft werden, in denen EU-Richtlinien gelten.
Dieses Produkt wurde von oder für Sony Corporation, 1-7-1 Konan Minato-ku Tokio, 108-0075 Japan hergestellt.
Bei Fragen zur Produktkonformität auf Grundlage der Gesetzgebung der Europäischen Union kontaktieren Sie bitte den Bevollmächtigten Sony Belgium, bijkantoor van Sony Europe Limited, Da Vincilaan 7-D1, 1935 Zaventem, Belgien. Für Kundendienst oder Garantieangelegenheiten wenden Sie sich bitte an die in den Kundendienst- oder Garantiedokumenten genannten Adressen.

Hiermit erklärt Sony Corporation, dass diese Funkanlage der Richtlinie 2014/53/EU entspricht.
Der vollständige Text der EU-Konformitätserklärung ist unter der folgenden Internetadresse verfügbar:
http://www.compliance.sony.de/

Um mögliche Gehörschäden zu verhindern, Kopfhörer nicht längere Zeit bei hoher Lautstärke benutzen.

Dieses Funkgerät unterliegt in BE, BG, CZ, DK, DE, EE, IE, EL, ES, FR, HR, IT, CY, LV, LT, LU, HU, MT, NL, AT, PL, PT, RO, SI, SK, FI, SE, UK, IS, LI, NO, CH, AL, BA, MK, MD, RS, ME, XK, TR folgenden Einschränkungen in Bezug auf die Inbetriebnahme bzw. Zulassungsanforderungen:

Der Frequenzbereich von 5.150 MHz - 5.350 MHz ist auf die Verwendung in Innenräumen beschränkt.

Entsorgung von gebrauchten elektrischen und elektronischen Geräten (anzuwenden in den Ländern der Europäischen Union und anderen europäischen Ländern mit einem separaten Sammelsystem für diese Geräte)
Das Symbol auf dem Produkt oder seiner Verpackung weist darauf hin, dass dieses Produkt nicht als normaler Haushaltsabfall zu behandeln ist, sondern an einer Annahmestelle für das Recycling von elektrischen und elektronischen Geräten abgegeben werden muss. Durch Ihren Beitrag zum korrekten Entsorgen dieses Produkts schützen Sie die Umwelt und die Gesundheit Ihrer Mitmenschen. Umwelt und Gesundheit werden durch falsches Entsorgen gefährdet. Materialrecycling hilft, den Verbrauch von Rohstoffen zu verringern. Weitere Informationen zum Recycling dieses Produkts erhalten Sie bei Ihrer Gemeindeverwaltung, den kommunalen Entsorgungsbetrieben oder dem Geschäft, in dem Sie das Produkt gekauft haben.

Entsorgung von gebrauchten Batterien und Akkus (anzuwenden in den Ländern der Europäischen Union und anderen europäischen Ländern mit einem separaten Sammelsystem für diese Produkte)
Das Symbol auf der Batterie/dem Akku oder der Verpackung weist darauf hin, dass diese nicht als normaler Haushaltsabfall zu behandeln sind.
Ein zusätzliches chemisches Symbol Pb (Blei) oder Hg (Quecksilber) unter der durchgestrichenen Mülltonne bedeutet, dass die Batterie/der Akku einen Anteil von mehr als 0,0005% Quecksilber oder 0,004% Blei enthält.
Durch Ihren Beitrag zum korrekten Entsorgen dieser Batterien/Akkus schützen Sie die Umwelt und die Gesundheit Ihrer Mitmenschen. Umwelt und Gesundheit werden durch falsches Entsorgen gefährdet. Materialrecycling hilft, den Verbrauch von Rohstoffen zu verringern.

Bei Produkten, die auf Grund ihrer Sicherheit, der Funktionalität oder als Sicherung vor Datenverlust eine ständige Verbindung zur eingebauten Batterie benötigen, sollte die Batterie nur durch qualifiziertes Servicepersonal ausgetauscht werden.
Um sicherzustellen, dass die Batterie korrekt entsorgt wird, geben Sie das Produkt zwecks Entsorgung an einer Annahmestelle für das Recycling von elektrischen und elektronischen Geräten ab.

Für alle anderen Batterien entnehmen Sie die Batterie bitte entsprechend dem Kapitel über die sichere Entfernung der Batterie. Geben Sie die Batterie an einer Annahmestelle für das Recycling von Batterien/Akkus ab.

Weitere Informationen über das Recycling dieses Produkts oder der Batterie erhalten Sie von Ihrer Gemeinde, den kommunalen Entsorgungsbetrieben oder dem Geschäft, in dem Sie das Produkt gekauft haben.

Merkmale

9.1-Kanal-VPT (Virtualphones Technology)* sorgt für realistischen Surroundsound

Zusätzlich zum 5.1-Kanal-Surroundsound sorgen die hinteren Surroundsound- (2-Kanal) und die vorderen oberen Lautsprecher (2-Kanal) für vertikale/tiefe Klangeffekte in horizontaler Richtung und liefern ein realistisches und ausdrucksstarkes Klangfelderlebnis.

* VPT (Virtualphones Technology)

VPT ist die von Sony geschützte virtuelle Surroundsound-Technologie, die für eine lebendige Kino-Raumklangwirkung sorgt.

Verschiedene Effektmodi (Klangfeldmodi)

MDR-HW700DS verfügt über verschiedene Effektmodi, die nur durch die Sony Gruppe möglich wurden.

CINEMA-Modus:
Erweiterte Funktionen, wie z. B. der CINEMA-Modus wurden mit Unterstützung von Sony Pictures Entertainment (SPE) entwickelt. Der CINEMA-Modus sorgt in Verbindung mit der von Sony entwickelten Virtualphones Technology (VPT) und dem virtuellen Klangfeld, das sich auf eine Analyse des renommierten, für die Produktion großer Spielfilme verwendeten Tonstudios stützt, für aufregendes Kinoklangerlebnis.

GAME-Modus:
Bei Mehrkanal-Surround-Spielen wird ein exaktes Richtungsgefühl erzielt.
Der GAME-Modus wurde unter der Leitung eines Toningenieurs von Sony Computer Entertainment entwickelt.

VOICE-Modus:
Geeignet für Nachrichtenprogramme usw., sodass eine klarere Sprecherstimme erzielt wird.

Dualband-Funkübertragungssystem zur Vermeidung von Aussetzern

2,4 GHz zur Dämmung des Einflusses durch Hindernisse und 5 GHz zur Verhinderung von Funkwellen-Interferenzen. Die Echtzeit-Abstimmautomatik wählt automatisch einen freien Kanal aus, ohne dass der Ton unterbrochen wird, bevor das Signal blockiert werden kann. Diese Funktionen sorgen für eine unkomprimierte Funk-Audioübertragung für verlustfreie Klangqualität.

Unterstützung hochwertiger HD-Audioformate

Das System ist mit hochwertigen Quellen mit unkomprimierten Audiodaten bis zu 192 kHz, 24 Bit kompatibel, die ca. sechsmal mehr Audioinformationen als eine herkömmliche DVD enthalten. Der Prozessor verfügt über drei HDMI-Eingänge, sodass sowohl Audio- als auch Videoinhalte über ein angeschlossenes BD-/DVD-Gerät, eine Spielekonsole, eine Set-Top-Box oder andere Geräte wiedergegeben werden können.

HDMI-Verbindung

HDMI-Geräte können mithilfe von HDMI-Kabeln an den Prozessor angeschlossen werden. Der Prozessor ist mit der Audio Return Channel (ARC)-Technologie* kompatibel, die eine Einspeisung der TV-Audiosignale in den Prozessor ermöglicht, ohne dass ein optisches Digitalkabel angeschlossen ist. Der Prozessor verfügt über eine „FAST VIEW"-Funktion, bei der die an den Prozessor angeschlossenen HDMI-Geräte erfasst werden. Durch diese Funktion werden Signalquellen schneller geschaltet, sodass ein schneller Wechsel zwischen Inhalten verschiedener Geräte möglich ist.
Zusätzlich zu 3D-Bildern unterstützt das System auch 4K-Bilder. Der Prozessor leitet 4K-Signale unbearbeitet von einem Videogerät an einen TV oder einen Projektor, kompatibel mit 4K-Technologie, durch.

* Der Prozessor muss mit einem ARC-kompatiblen TV verbunden sein.

Zur besonderen Beachtung

Hinweise zu HDMI-Verbindungen

- Verwenden Sie ein High Speed HDMI-Kabel. Wenn Sie ein Standard-HDMI-Kabel verwenden, werden 1080p-, Deep Color-, 3D- und 4K-Bilder möglicherweise nicht korrekt dargestellt.
- Verwenden Sie ein HDMI-zugelassenes Kabel. Verwenden Sie ein Sony High Speed-HDMI-Kabel mit Kabeltyplogo.
- Prüfen Sie die Einstellungen des angeschlossenen Geräts, wenn eine schlechte Bildqualität festgestellt wird, oder wenn kein Ton von dem mit einem HDMI-Kabel verbundenen Gerät ausgegeben wird.
- Möglicherweise werden die über eine Buchse HDMI übertragenen Audiosignale (Abtastfrequenz, Bitlänge usw.) von dem angeschlossenen Gerät unterdrückt.
- Wechselt die Abtastfrequenz oder die Anzahl der Kanäle von Audioausgangssignalen des Wiedergabegeräts, sind Tonunterbrechungen möglich.
- Ist das angeschlossene Gerät nicht kompatibel mit der Urheberschutz-Technologie (HDCP), werden Bild und/oder Ton von der Buchse HDMI OUT des Prozessors möglicherweise verzerrt oder nicht ausgegeben. Prüfen Sie in diesem Fall die technischen Daten des angeschlossenen Geräts.
- Die Verwendung eines HDMI-DVI-Konvertierungskabels wird nicht empfohlen.
- Selbst wenn ein anderer Eingang als der HDMI-Eingang am Prozessor gewählt wird, wird das Videosignal eines der an die Buchsen HDMI IN angeschlossenen Geräte über die Buchse HDMI OUT ausgegeben.
- Dieser Prozessor unterstützt die Deep Color-, „x.v.Colour"-, 3D- und 4K-Signalübertragung.
- Um den 3D-Effekt zu erleben, schließen Sie ein 3D-kompatibles TV- und Videogerät (Blu-ray Disc-Player, „PlayStation®3" usw.) mit HDMI-Kabeln an den Prozessor an, setzen die 3D-Brille auf und starten die 3D-kompatible Blu-ray Disc.
- Damit 4K-Bilder möglich sind, müssen TV und an den Prozessor angeschlossene Geräte mit der 4K-Technologie kompatibel sein.
- Der Betrieb durch Anschluss an die Audio- und Videobuchsen Ihres Computers kann bei diesem System nicht garantiert werden.

Akustische Warn- und Betriebssignale

Der Betriebsstatus des Kopfhörers wird folgendermaßen durch die Ausgabe von akustischen Signalen angezeigt.
- Wiederholte kurze Signaltöne.
  Der Kopfhörer empfängt kein Funksignal vom Prozessor.
  - Verwenden Sie den Kopfhörer im Übertragungsbereich des Funksignals.
  - Schalten Sie den Prozessor ein.
  - Prüfen Sie die Verbindung zwischen Prozessor, Netzteil und Netzsteckdose.
  - Stellen Sie den Schalter WIRELESS BAND auf „AUTO".
  - Stellen Sie sicher, dass kein anderes Funkgerät vorhanden ist, das das 2,4 GHz- oder 5 GHz-Frequenzband nutzt, oder dass keine elektromagnetische Wellen von einer Mikrowelle in der Nähe erzeugt werden.
  - Ändern Sie die Position des Prozessors.
- Ein langes akustisches Signal ertönt (ca. 2 Sekunden lang) und der Kopfhörer wird abgeschaltet.
  Wenn der Akku des Kopfhörers entladen ist, wird ein akustisches Warnsignal (ca. 2 Sekunden lang) ausgegeben und der Kopfhörer wird abgeschaltet. Der Kopfhörer kann auch dann noch eingeschaltet werden, wenn der Akku vollständig entladen ist, der Kopfhörer wird jedoch praktisch sofort wieder abgeschaltet. Laden Sie den Kopfhörer.
- Es werden zwei kurze Signaltöne ausgegeben und der Kopfhörer wird eingeschaltet.
  Dies weist darauf hin, dass der Kopfhörer eingeschaltet wurde. Dies ist keine Störung.
- Es werden 3 kurze Signaltöne ausgegeben und der Kopfhörer wird abgeschaltet.
  Dies weist darauf hin, dass der Kopfhörer korrekt abgeschaltet wurde. Dies ist keine Störung.

Informationen zu weiteren akustischen Signalen finden Sie in der Hilfe.

Sonstiges

Sicherheit
- Lassen Sie den den Prozessor oder Kopfhörer nicht fallen, stoßen Sie nicht dagegen und schützen Sie sie vor sonstigen starken Erschütterungen. Andernfalls könnten die Geräte beschädigt werden.
- Versuchen Sie nicht, die Komponenten des Systems zu öffnen oder zu zerlegen.

Netzteil
- Verwenden Sie bitte das mitgelieferte Netzteil. Bei Verwendung eines Netzteils mit anderer Steckerpolarität oder anderweitig abweichenden Merkmalen kann es zu Fehlfunktionen kommen. Selbst Netzteile mit derselben Spannung und Steckerpolarität können aufgrund der unterschiedlichen Strombelastbarkeit und anderer Faktoren zu einer Beschädigung dieses Produkts führen.
- Wenn Sie das System längere Zeit nicht benutzen wollen, trennen Sie das Netzteil von der Netzsteckdose. Fassen Sie beim Abziehen des Steckers das Netzteil an. Ziehen Sie nicht am Kabel.

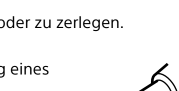

Polarität des Steckers

Aufstellung
- Verwenden Sie das System nicht an einem Ort, an dem es den folgenden Bedingungen ausgesetzt ist:
  - Direktem Sonnenlicht, der Wärme eines Heizgeräts oder sehr hohen Temperaturen
  - Staub
  - Auf einer instabilen oder geneigten Oberfläche
  - Starken Vibrationen
  - Hoher Luftfeuchtigkeit, wie zum Beispiel in einem Badezimmer

Kopfhörer
- Beachten Sie die korrekte Ausrichtung des Kopfhörers rechts und links.
- Wenn die Lautstärke zu hoch ist, ist der Ton auch in der Umgebung der Kopfhörer zu hören. Stellen Sie die Lautstärke daher nicht zu hoch ein, damit andere nicht gestört werden. Wenn die Umgebung laut ist, neigt man dazu, die Lautstärke zu erhöhen. Aus Sicherheitsgründen empfiehlt es sich jedoch dringend, die Lautstärke nur so hoch einzustellen, dass man Umgebungsgeräusche noch wahrnehmen kann.
- Nach langer Lagerung oder langem Einsatz ist möglicherweise Verschleiß an den Ohrpolstern feststellbar.

In den Kopfhörer integrierter Akku
- Laden Sie den Akku bei einer Umgebungstemperatur zwischen 5 °C und 35 °C. Wird der Akku außerhalb des empfohlenen Temperaturbereichs geladen, blinkt die Ladeanzeige und der Akku wird möglicherweise nicht geladen.
- Wenn Sie den Kopfhörer über ein Jahr lang nicht verwenden, laden Sie den Akku einmal pro Jahr, um übermäßiges Entladen zu verhindern.
- Wenn der Kopfhörer nur noch sehr kurz verwendet werden kann, ist der Akku zu erneuern. Wenden Sie sich an Ihren Sony-Händler, wenn der Akku erneuert werden muss.

Ersetzen der Ohrpolster
Wenn die Ohrpolster schmutzig oder verschlissen sind, wenden Sie sich an Ihren Sony-Händler, um diese zu ersetzen. Die Ohrpolster sind nicht vom Benutzer auszutauschen.

Reinigung
Verwenden Sie ein weiches, mit einer milden Reinigungslösung angefeuchtetes Tuch. Verwenden Sie keine Lösungsmittel wie Verdünnung, Benzin oder Alkohol.

Diese könnten die Oberfläche angreifen.
- Wenn das Produkt beschädigt wird oder ein Fremdkörper hineingelangt, schalten Sie es sofort aus und bringen Sie es zu Ihrem Sony-Händler.
- Bringen Sie in einem solchen Fall immer Kopfhörer und Prozessor zu Ihrem Sony-Händler.

Technische Daten

Digitaler Raumklangprozessor (DP-HW700)

Decoder-Funktionen
Dolby TrueHD
Dolby Digital Plus
Dolby Digital
Dolby Pro Logic IIz*
DTS-HD Master Audio
DTS-HD High Resolution Audio
DTS Express
DTS Digital Surround
DTS-ES
DTS 96/24
DTS
DTS Neo:X*
Linear PCM 2ch/5.1ch/7.1ch

* Die Funktion Dolby Pro Logic IIz und DTS Neo:X des Systems unterstützen nur die virtuelle Wiedergabe über den Kopfhörer.

Virtuelle Raumklangfunktion
OFF
CINEMA
GAME
VOICE (STEREO)

Komprimierungsfunktion
OFF
ON

Modulationssystem
DSSS

Betriebsfrequenz : Maximale Ausgangsleistung
2.400 MHz - 2.483,5 MHz : < 20,0 dBm
5.150 MHz - 5.250 MHz : < 20,0 dBm
5.725 MHz - 5.850 MHz : < 13,9 dBm

Übertragungsreichweite
ca. 30 m maximal*

* Geschätzter Abstand bei 2,4 GHz-Frequenzband. Die Übertragungsreichweite ist eine grobe Schätzung und kann abhängig von der Umgebung und dem Aufstellungsort variieren.

Frequenzgang
12 Hz - 24.000 Hz (Digitaleingang, Abtastfrequenz 48 kHz)

Verzerrungsrate
1 % oder weniger (1 kHz)

Eingänge
HDMI (3)
Optischer Digitaleingang* (rechteckiger Typ) (1)
Analogeingang (Buchse links/rechts) (1)

* Nur für TV-Eingang

Ausgänge
HDMI (1)
Optischer Digitalausgang (rechteckiger Typ) (1)

Stromversorgung
12 V Gleichstrom (1,5 A) (vom mitgelieferten Netzteil)

Nennleistungsaufnahme
16,8 W

Abmessungen
ca. 220 mm × 32 mm × 157 mm (B/H/T)

Masse
ca. 430 g

Betriebstemperatur
5 °C bis 35 °C

HDMI

Videoeingang/-ausgang (HDMI-Verstärkerblock)

Datei	2D	3D		
		Frame-Packing	Nebeneinander (Halbbild)	Untereinander (Oben/Unten)
4096 × 2160p bei 23,98/24 Hz	○	–	–	–
3840 × 2160p bei 29,97/30 Hz	○	–	–	–
3840 × 2160p bei 25 Hz	○	–	–	–
3840 × 2160p bei 23,98/24 Hz	○	–	–	–
1920 × 1080p bei 59,94/60 Hz	○	–	○	○
1920 × 1080p bei 50 Hz	○	–	○	○
1920 × 1080p bei 29,97/30 Hz	○	○	○	○
1920 × 1080p bei 25 Hz	○	○	○	○
1920 × 1080p bei 23,98/24 Hz	○	○	○	○
1920 × 1080i bei 59,94/60 Hz	○	○	○	○
1920 × 1080i bei 50 Hz	○	○	○	○
1280 × 720p bei 59,94/60 Hz	○	○	○	○
1280 × 720p bei 50 Hz	○	○	○	○
1280 × 720p bei 29,97/30 Hz	○	○	○	○
1280 × 720p bei 23,98/24 Hz	○	○	○	○
720 × 480p bei 59,94/60 Hz	○	–	–	–
720 × 576p bei 50 Hz	○	–	–	–
640 × 480p bei 59,94/60 Hz	○	–	–	–

Kabelloser Stereokopfhörer (MDR-HW700)

Betriebsfrequenz : Maximale Ausgangsleistung
2.400 MHz - 2.483,5 MHz : < 20,0 dBm
5.150 MHz - 5.250 MHz : < 20,0 dBm
5.725 MHz - 5.850 MHz : < 13,9 dBm

Frequenzgang
5 Hz – 25.000 Hz

Stromversorgung
Integrierter Lithium-Ionen-Akku

Nennleistungsaufnahme
2,5 W

Masse
ca. 320 g

Betriebstemperatur
5 °C bis 35 °C

Sonstiges

Inhalt
Digitaler Raumklangprozessor (1)
Kabelloser Stereokopfhörer (1)
Netzteil (für Prozessor, 12 V Gleichstrom) (1)
Optisches Digitalkabel (optischer rechteckiger Stecker ⇔ optischer rechteckiger Stecker, 1,5 m) (1)
micro-USB-Kabel (1,5 m) (1)
Schnellstartanleitung (1 Exemplar)
Referenzhandbuch (1 Exemplar)
Weitere Dokumente (1 Exemplar)

Die technischen Daten und das Design können ohne Ankündigung geändert werden.

Urheberrechte

- „Virtualphones Technology" ist ein eingetragenes Markenzeichen der Sony Corporation.
- Dieses System umfasst einen Dolby[1] Digital-Decoder, Dolby Pro Logic IIz-Decoder, Dolby Digital Plus-Decoder, Dolby TrueHD-Decoder, DTS[2] (DTS-ES und DTS 96/24)-Decoder, DTS-HD-Decoder und DTS Neo:X-Decoder.
- Bei diesem System wird die High-Definition Multimedia Interface(HDMI™)-Technologie eingesetzt.
  Die Begriffe HDMI und HDMI High-Definition Multimedia Interface und das HDMI-Logo sind Markenzeichen oder eingetragene Markenzeichen der HDMI Licensing LLC in den USA und anderen Ländern.
- Das „BRAVIA"-Logo ist ein Markenzeichen der Sony Corporation.
- Das „x.v.Colour"- und „x.v.Colour"-Logo sind Markenzeichen der Sony Corporation.
- PlayStation ist ein eingetragenes Markenzeichen von Sony Computer Entertainment Inc.

1) Hergestellt unter Lizenz von Dolby Laboratories. Dolby, Pro Logic, Surround EX und das Doppel-D-Symbol sind Markenzeichen der Dolby Laboratories.
2) Einzelheiten zu DTS-Patenten siehe http://patents.dts.com. Hergestellt unter Lizenz von DTS Licensing Limited. DTS, DTS-HD, das Symbol, & DTS in Verbindung mit dem Symbol sind eingetragene Markenzeichen und DTS Neo:X ist ein Markenzeichen von DTS, Inc. ©DTS, Inc. Alle Rechte vorbehalten.

Nederlands **Digitaal surroundhoofdtelefoonsysteem**

Lees alvorens het systeem in gebruik te nemen deze gids goed door en bewaar deze ter referentie.

WAARSCHUWING

Stel dit toestel niet bloot aan druppelend of spattend water om het risico op brand of elektrische schokken te verminderen. Plaats ook geen met vloeistof gevulde voorwerpen, zoals een vaas, op het toestel.
Installeer het toestel niet in een besloten ruimte, zoals een boekenrek of inbouwkast.
De stekker van de netspanningsadapter wordt gebruikt voor het ontkoppelen van de netspanningsadapter van de netspanning. Sluit het systeem daarom aan op een stopcontact waar u gemakkelijk bij kunt. Indien u een afwijking opmerkt aan het systeem, moet u de stekker direct uit het stopcontact trekken.
Het systeem is niet ontkoppeld van de netspanning zo lang deze op het stopcontact is aangesloten, zelfs niet als het systeem zelf is uitgeschakeld.
Stel de batterijen (batterijset of losse batterijen) niet lange tijd bloot aan te hoge temperaturen, zoals aan zonlicht, vuur of iets dergelijks.
De secundaire cellen of batterijen mogen niet uit elkaar worden gehaald, geopend of gescheurd. Bij een lekkende cel moet u vermijden dat de vloeistof in aanraking komt met de huid of de ogen. In geval van aanraking, wast u het getroffen gebied met veel water en raadpleegt u een arts. Secundaire cellen of batterijen moet u vóór gebruik opladen. Gebruik altijd de juiste oplader en lees de instructies van de fabrikant of de handleiding van de apparatuur voor instructies om op de juiste manier op te laden. Na langdurige opberging moeten de cellen of de batterijen voor een optimale werking mogelijk meerdere malen worden opgeladen en ontladen. Ontdoe u van deze materialen volgens de geldende voorschriften.

Plaats van naamplaatje
Het naamplaatje vindt u op de onderkant van de processor en de rechter-binnenkant van de hoofdband.

LET OP

U wordt gewaarschuwd dat eventuele wijzigingen of aanpassingen die niet uitdrukkelijk in deze handleiding worden goedgekeurd, uw bevoegdheid om deze apparatuur te bedienen, ongeldig kunnen maken.

Opmerking voor klanten: de volgende informatie is uitsluitend van toepassing op apparatuur die wordt verkocht in landen waarin EU-richtlijnen worden toegepast
Dit product werd geproduceerd door of in opdracht van Sony Corporation, 1-7-1 Konan Minato-ku Tokyo, 108-0075 Japan. Vragen met betrekking tot product conformiteit gebaseerd op EU-wetgeving kunnen worden gericht aan de gemachtigde vertegenwoordiger, Sony Belgium, bijkantoor van Sony Europe Limited, Da Vincilaan 7-D1, 1935 Zaventem, België. Voor service- of garantiezaken verwijzen wij u door naar de adressen in de afzonderlijke service of garantie documenten.

Hierbij verklaart Sony Corporation dat deze radioapparatuur conform is met Richtlijn 2014/53/EU.
De volledige tekst van de EU-conformiteitsverklaring kan worden geraadpleegd op het volgende internetadres:
http://www.compliance.sony.de/

Voorkom mogelijke beschadiging van uw gehoor en luister derhalve niet voor langere tijd met een hoog volume.

Voor deze radioapparatuur gelden de volgende beperkingen voor de ingebruikneming of vereisten voor de toelating van het gebruik in BE, BG, CZ, DK, DE, EE, IE, EL, ES, FR, HR, IT, CY, LV, LT, LU, HU, MT, NL, AT, PL, PT, RO, SI, SK, FI, SE, UK, IS, LI, NO, CH, AL, BA, MK, MD, RS, ME, XK, TR:

Het gebruik van de 5.150 MHz - 5.350 MHz band is beperkt tot gebruik binnenshuis.

Verwijdering van oude elektrische en elektronische apparaten (van toepassing in de Europese Unie en andere Europese landen met gescheiden inzamelingssystemen)
Dit symbool op het product of op de verpakking wijst erop dat dit product niet als huishoudelijk afval mag worden behandeld. Het moet echter naar een inzamelingspunt worden gebracht waar elektrische en elektronische apparatuur wordt gerecycled. Als u ervoor zorgt dat dit product op de correcte manier wordt verwerkt, helpt u mogelijke negatieve gevolgen voor mens en milieu die zouden kunnen veroorzaakt worden in geval van verkeerde afvalbehandeling te voorkomen. Het recycleren van materialen draagt bij tot het behoud van natuurlijke bronnen. Voor meer details in verband met het recyclen van dit product, kan u contact opnemen met de gemeentelijke instanties, de organisatie belast met de verwijdering van huishoudelijk afval of de winkel waar u het product hebt gekocht.

Verwijdering van oude batterijen (van toepassing in de Europese Unie en andere Europese landen met afzonderlijke inzamelingssystemen)
Dit symbool op de batterij of op de verpakking wijst erop dat de batterij, meegeleverd met van dit product niet als huishoudelijk afval behandeld mag worden.
Op sommige batterijen kan dit symbool gebruikt worden in combinatie met een chemisch symbool. Het chemisch symbool voor kwik (Hg) of lood (Pb) wordt toegevoegd wanneer de batterij meer dan 0,0005 % kwik of 0,004 % lood bevat.
Door deze batterijen op juiste wijze af te voeren, helpt u mogelijke negatieve gevolgen voor mens en milieu die zouden kunnen veroorzaakt worden in geval van verkeerde afvalbehandeling te voorkomen. Het recycleren van materialen draagt bij tot het behoud van natuurlijke bronnen.

In het geval dat de producten om redenen van veiligheid, prestaties dan wel in verband met data-integriteit een permanente verbinding met een ingebouwde batterij vereisen, mag deze batterij enkel door gekwalificeerd servicepersoneel vervangen te worden.
Om ervoor te zorgen dat de batterij op een juiste wijze zal worden behandeld, dient het product aan het eind van zijn levenscyclus overhandigd te worden aan het desbetreffende inzamelingspunt voor de recyclage van elektrisch en elektronisch materiaal.

Voor alle andere batterijen verwijzen we u naar het hoofdstuk over hoe de batterij veilig uit het product te verwijderen. Overhandig de batterij aan het desbetreffende inzamelingspunt voor de recyclage van batterijen.

Voor meer details in verband met het recyclen van dit product of batterij, kan u contact opnemen met de gemeentelijke instanties, de organisatie het belast met de verwijdering van huishoudelijk afval of de winkel waar u het product hebt gekocht.

Kenmerken

9.1-kanalen VPT (Virtualphones Technology)* reproduceert realistisch surroundgeluid

Als toevoeging aan de luidsprekers voor 5.1-kanalen surround, surround-achter (2 kanalen) en voor-hoog (2 kanalen) worden verticale/diepte-geluidseffecten aan de horizontale richting toegevoegd voor een realistische en expressieve geluidsveldervaring.

* VPT (Virtualphones Technology)

VPT is de virtuele surroundtechnologie in eigendom van Sony waarmee luisteraars van een bioscoopachtig "live" surroundgeluid kunnen genieten.

Diverse effectfuncties (geluidsveldfuncties)

De MDR-HW700DS beschikt over diverse effectfuncties die mogelijk zijn gemaakt door uitsluitend de Sony-groep.

CINEMA-functie:
Verbeterde, uitgebreide functies als bijvoorbeeld de CINEMA-functie werden ontwikkeld met steun van Sony Pictures Entertainment (SPE). De CINEMA-functie verzekert een natuurgetrouw bioscoopgeluid met de combinatie van de unieke Sony Virtualphones Technology (VPT) en een virtueel geluidsveld dat is gebaseerd op een analyse van prestigieuze sound-dubbing studio's die voor de productie van bioscoopfilms worden gebruikt.

GAME-functie:
Multi-kanaal surroundgames worden met het gevoel van een accurate richting gereproduceerd. De GAME-functie werd ontwikkeld onder toezicht van een Sony Computer Entertainment sound-designer.

VOICE-functie:
Geschikt voor bijvoorbeeld nieuwsuitzendingen en zorgt dat stemmen helder worden weergegeven.

Dual-band draadloos transmissiesysteem om geluidsonderbrekingen te voorkomen

2,4 GHz voor het isoleren van de invloed van obstakels en 5 GHz voor het voorkomen van radiogolfinterferentie. De real-time automatische afstemming kiest automatisch een vrij kanaal zonder geluidsonderbrekingen voordat het signaal kan worden geblokkeerd. U krijgt zo een degradatieloze geluidskwaliteit met gebruik van ongecomprimeerde draadloze audiotransmissie.

Ondersteuning van hoge-kwaliteit HD-audioformaten

Het systeem is compatibel met bronnen van hoge kwaliteit tot een maximum van 192 kHz, 24 bit, niet-gecomprimeerd geluid dat ongeveer zes keer meer informatie dan het conventionele DVD-geluid bevat. De processor heeft drie HDMI-ingangen voor zowel audio- als video-entertainment met een verbinding van een BD-/DVD-apparaat, game-apparaat, set-top-box of andere apparatuur.

HDMI-verbindingen

U kunt HDMI-apparaten met de processor verbinden middels HDMI-kabels. De processor is compatibel met de Audio Return Channel (ARC) technologie* zodat TV-geluid naar de processor kan worden gestuurd zonder een optische digitale kabel te verbinden. De processor heeft een "FAST VIEW"-functie voor het registreren van HDMI-apparaten die met de processor worden verbonden. Deze functie verkort de tijd die voor het veranderen van ingang is vereist zodat u snel van content van verschillende apparaten kunt wisselen.
Behalve 3D-beelden is het systeem ook geschikt voor 4K-beelden. De processor stuurt 4K-signalen onveranderd van een video-apparaat naar een TV of projector die met de 4K-technologie compatibel is.

* De processor moet met een ARC-compatibele TV worden verbonden.

Voorzorgsmaatregelen

Opmerkingen aangaande HDMI-verbindingen

- Gebruik een High Speed HDMI-kabel. Bij gebruik van een standaard HDMI-kabel worden beelden van 1080p, Deep Color, 3D en 4K mogelijk niet juist weergegeven.
- Gebruik een HDMI-geautoriseerde kabel. Gebruik een Sony High Speed HDMI-kabel met het kabeltypelogo.
- Controleer de instellingen van het verbonden apparaat indien de beeldkwaliteit slecht is of er geen geluid wordt weergegeven met het apparaat dat via een HDMI-kabel is verbonden.
- De van een HDMI-aansluiting verstuurde audiosignalen (bemonsteringsfrequentie, bitlengte, etc.) worden mogelijk onderdrukt door het aangesloten apparaat.
- Het geluid wordt mogelijk onderbroken indien de bemonsteringsfrequentie of het aantal kanalen van de audio-uitgangssignalen van het weergave-apparaat worden veranderd.
- Indien het verbonden apparaat niet compatibel is met de copyright-beschermingstechnologie (HDCP), is het beeld en/of geluid van de HDMI OUT-aansluiting van de processor mogelijk vervormd of wordt het niet weergegeven. Controleer in dat geval de technische gegevens van het verbonden apparaat.
- Wij bevelen het gebruik van een HDMI-DVI-conversiekabel niet aan.
- Ook wanneer een andere ingang dan HDMI met de processor is geselecteerd, wordt het videosignaal van een van de apparaten die met de HDMI IN-aansluitingen is verbonden via de HDMI OUT-aansluiting weergegeven.
- Deze processor ondersteunt transmissie van Deep Color, "x.v.Colour", 3D en 4K.
- Voor het bekijken van 3D-beelden, moet u een 3D-compatibele TV en video-apparaat (Blu-ray Disc, "PlayStation®3", etc.) met de processor verbinden middels HDMI-kabels, een 3D-bril opzetten en de weergave van de 3D-compatibele Blu-ray Disc starten.
- Voor het bekijken van 4K-beelden, moeten de TV en spelers die met de processor worden verbonden, compatibel met 4K-beelden zijn.
- De werking met een verbinding met de audio- en video-aansluitingen van een personal computer is met dit systeem niet gegarandeerd.

Pieptonen als waarschuwing en voor bediening

De status van de hoofdtelefoon wordt als volgt met pieptonen duidelijk gemaakt.
- Herhaalde korte pieptonen.
  De hoofdtelefoon kan het RF-signaal van de processor niet ontvangen.
  - Gebruik de hoofdtelefoon binnen het transmissiebereik voor het RF-signaal.
  - Schakel de processor in.
  - Controleer de verbindingen tussen de processor, de netspanningsadapter en het stopcontact.
  - Stel de WIRELESS BAND-schakelaar op "AUTO".
  - Controleer of er geen andere draadloze apparaten de 2,4 GHz of 5 GHz draadloze frequentieband gebruiken of dat er geen elektromagnetische golven door een magnetron worden opgewekt.
  - Verander de plaats van de processor.
- Een lange pieptoon (ongeveer 2 seconden) en de hoofdtelefoon wordt uitgeschakeld.
  Wanneer de oplaadbare batterij van de hoofdtelefoon leeg is, hoort u een waarschuwingspieptoon (ongeveer 2 seconden) en wordt de hoofdtelefoon uitgeschakeld. U kunt de hoofdtelefoon weer inschakelen wanneer de batterij leeg is, maar de hoofdtelefoon zal vrijwel direct weer worden uitgeschakeld. Laad de hoofdtelefoon op.
- Twee korte pieptonen en de hoofdtelefoon wordt ingeschakeld.
  Dit geeft aan dat de hoofdtelefoon is ingeschakeld. Dit is geen storing.
- 3 korte pieptonen en de hoofdtelefoon wordt uitgeschakeld.
  Dit geeft aan dat de hoofdtelefoon juist is uitgeschakeld. Dit is geen storing.

Zie de Help-gids voor de betekenis van andere waarschuwingspieptonen.

Overige

Veiligheid
- Laat de processor of hoofdtelefoon niet vallen, stoot er niet tegenaan en stel deze ook niet bloot aan ernstige schokken. Hierdoor kunt u het product beschadigen.
- Demonteer geen onderdelen van het systeem en probeer deze ook niet te openen.

Meer over de netspanningsadapter
- Gebruik beslist de bijgeleverde netspanningsadapter. Het gebruik van netspanningsadapters met een andere polariteit van de stekkers of andere kenmerken kan een onjuiste werking van het product veroorzaken. Zelfs netspanningsadapters met hetzelfde voltage en dezelfde polariteit van de stekkers kunnen dit product beschadigen als gevolg van een andere stroomcapaciteit of andere factoren.
- Trek de stekker van de netspanningsadapter uit het stopcontact indien u het systeem voor langere tijd niet gaat gebruiken. Houd de netspanningsadapter vast wanneer u de stekker verwijdert. Trek niet aan de kabel.

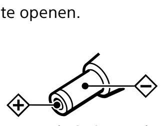

Polariteit van de stekker

Installeren
- Installeer het systeem niet op een van de volgende plaatsen.
  - Op plaatsen die zijn blootgesteld aan direct zonlicht, bij een verwarming of op een plaats met een extreem hoge temperatuur
  - Op stoffige plaatsen
  - Op een onstabiel of schuin oppervlak
  - Op plaatsen die aan veel trillingen worden blootgesteld
  - In een badkamer of op een plaats met een hoge vochtigheid

Informatie over uw hoofdtelefoon
- Zet de rechterkant van de hoofdtelefoon op uw rechteroor en de linkerkant op uw linkeroor.
- Wanneer het volume te hoog is, is het geluid ook buiten de hoofdtelefoon te horen. Zet het volume niet zo hoog dat andere mensen er last van hebben. De neiging bestaat om het volume hoger te zetten in een lawaaierige omgeving. Om veiligheidsredenen is het echter aan te raden het volume op een niveau te houden waar u de geluiden in uw omgeving nog steeds kunt horen.
- De oorschelpen verslechteren mogelijk na langdurige opslag of gebruik.

Meer over de ingebouwde, oplaadbare batterij van de hoofdtelefoon
- Laad de batterij op bij een omgevingstemperatuur tussen 5 °C en 35 °C. De oplaadindicator zal knipperen en de batterij wordt mogelijk niet opgeladen wanneer u buiten het aanbevolen temperatuurbereik probeert op te laden.
- Indien u de hoofdtelefoon langer dan een jaar opslaat, moet u de batterij éénmaal per jaar opladen om overmatig ontladen te voorkomen.
- Vervang de oplaadbare batterij door een nieuwe wanneer de gebruikstijd van de hoofdtelefoon extreem kort wordt. Raadpleeg uw Sony-leverancier voor het vervangen van de batterij.

Vervangen van de oorschelpen
Raadpleeg uw Sony-leverancier voor het vervangen van de oorschelpen indien deze vuil of versleten zijn. De oorschelpen mogen niet door de gebruiker zelf worden vervangen.

Reiniging
Gebruik een zachte doek die met een oplossing van een mild schoonmaakmiddel is bevochtigd. Gebruik geen oplosmiddelen zoals thinner, benzeen of alcohol, want deze middelen kunnen het oppervlak beschadigen.

Wanneer het product defect raakt
- Wanneer het product defect raakt of als er verontreinigingen in het apparaat terechtkomen, schakelt u de stroom direct uit en neemt u contact op met de dichtstbijzijnde Sony-leverancier.
- Wanneer u het systeem naar een Sony-leverancier brengt, dient u zowel de hoofdtelefoon als de processor mee te nemen.

Technische gegevens

Digitale surroundprocessor (DP-HW700)

Decoderfuncties
Dolby TrueHD
Dolby Digital Plus
Dolby Digital
Dolby Pro Logic IIz*
DTS-HD Master Audio
DTS-HD High Resolution Audio
DTS Express
DTS Digital Surround
DTS-ES
DTS 96/24
DTS
DTS Neo:X*
Linear PCM 2ch/5.1ch/7.1ch

* De Dolby Pro Logic IIz-functie en DTS Neo:X-functie van het systeem ondersteunen virtuele weergave via uitsluitend de hoofdtelefoon.

Virtuele surroundfunctie
OFF
CINEMA
GAME
VOICE (STEREO)

Compressiefunctie
OFF
ON

Modulatiesysteem
DSSS

Werkingsfrequentie : Maximaal uitgangsvermogen
2.400 MHz - 2.483,5 MHz : < 20,0 dBm
5.150 MHz - 5.250 MHz : < 20,0 dBm
5.725 MHz - 5.850 MHz : < 13,9 dBm

Transmissieafstand
Maximaal ongeveer 30 m*

* Verwachte afstand bij gebruik van 2,4 GHz band. De transmissieafstand is bij benadering en kan verschillen afhankelijk van de omgeving en installatieplaats.

Frequentiebereik
12 Hz - 24.000 Hz (digitale invoer, bemonsteringsfrequentie 48 kHz)

Vervorming
1 % of minder (1 kHz)

Ingangen
HDMI (3)
Optische digitale ingang* (rechthoekig-type) (1)
Analoge ingang (penaansluiting links/rechts) (1)

* Alleen voor TV-ingang

Uitgangen
HDMI (1)
Optische digitale uitgang (rechthoekig-type) (1)

Voeding
12 V gelijkstroom (1,5 A) (met de bijgeleverde netspanningsadapter)

Nominaal stroomverbruik
16,8 W

Afmetingen
Ongeveer 220 mm × 32 mm × 157 mm (b/h/d)

Massa
Ongeveer 430 gram

Gebruikstemperatuur
5 °C tot 35 °C

HDMI

Video-ingang/uitgang (HDMI Repeater block)

Bestand	2D	3D		
		Frame packing	Zij-aan-Zij (half)	Boven-Onder (Bovenkant-en-Onderkant)
4096 × 2160p @ 23,98/24 Hz	○	–	–	–
3840 × 2160p @ 29,97/30 Hz	○	–	–	–
3840 × 2160p @ 25 Hz	○	–	–	–
3840 × 2160p @ 23,98/24 Hz	○	–	–	–
1920 × 1080p @ 59,94/60 Hz	○	–	○	○
1920 × 1080p @ 50 Hz	○	–	○	○
1920 × 1080p @ 29,97/30 Hz	○	○	○	○
1920 × 1080p @ 25 Hz	○	○	○	○
1920 × 1080p @ 23,98/24 Hz	○	○	○	○
1920 × 1080i @ 59,94/60 Hz	○	○	○	○
1920 × 1080i @ 50 Hz	○	○	○	○
1280 × 720p @ 59,94/60 Hz	○	○	○	○
1280 × 720p @ 50 Hz	○	○	○	○
1280 × 720p @ 29,97/30 Hz	○	○	○	○
1280 × 720p @ 23,98/24 Hz	○	○	○	○
720 × 480p @ 59,94/60 Hz	○	–	–	–
720 × 576p @ 50 Hz	○	–	–	–
640 × 480p @ 59,94/60 Hz	○	–	–	–

Draadloze stereohoofdtelefoon (MDR-HW700)

Werkingsfrequentie : Maximaal uitgangsvermogen
2.400 MHz - 2.483,5 MHz : < 20,0 dBm
5.150 MHz - 5.250 MHz : < 20,0 dBm
5.725 MHz - 5.850 MHz : < 13,9 dBm

Frequentiebereik
5 Hz - 25.000 Hz

Voeding
Ingebouwde oplaadbare lithium-ionbatterij

Nominaal stroomverbruik
2,5 W

Massa
Ongeveer 320 gram

Gebruikstemperatuur
5 °C tot 35 °C

Overige

Inhoudsopgave
Digitale surroundprocessor (1)
Draadloze stereohoofdtelefoon (1)
Netspanningsadapter (voor processor, 12 V gelijkstroom) (1)
Optische digitale kabel (optische rechthoekige stekker ⇔ optische rechthoekige stekker, 1,5 m) (1)
micro-USB-kabel (1,5 m) (1)
Introductiehandleiding (1 set)
Naslaggids (1 set)
Overige documenten (1 set)

Ontwerp en technische gegevens zijn zonder voorafgaande kennisgeving wijzigbaar.

Copyright

- "Virtualphones Technology" is een gedeponeerd handelsmerk van Sony Corporation.
- Dit systeem bevat een Dolby[1] Digital-decoder, Dolby Pro Logic IIz-decoder, Dolby Digital Plus-decoder, Dolby TrueHD-decoder, DTS[2] (DTS-ES en DTS 96/24)-decoder, DTS-HD-decoder en DTS Neo:X-decoder.
- Dit systeem bevat High-Definition Multimedia Interface (HDMI™)-technologie.
  De termen HDMI en HDMI High-Definition Multimedia Interface en het HDMI-logo zijn handelsmerken of gedeponeerde handelsmerken van HDMI Licensing LLC in de Verenigde Staten en andere landen.
- Het "BRAVIA"-logo is een handelsmerk van Sony Corporation.
- "x.v.Colour" en het "x.v.Colour"-logo zijn handelsmerken van Sony Corporation.
- PlayStation is een gedeponeerd handelsmerk van Sony Computer Entertainment Inc.

1) Gefabriceerd onder licentie van Dolby Laboratories. Dolby, Pro Logic, Surround EX en het dubbele D-symbool zijn handelsmerken van Dolby Laboratories.
2) Zie voor DTS-patenten http://patents.dts.com. Gefabriceerd onder licentie van DTS Licensing Limited. DTS, DTS-HD, het Symbool & DTS en het Symbool samen zijn gedeponeerde handelsmerken en DTS Neo:X is een handelsmerk van DTS, Inc. ©DTS, Inc. Alle rechten voorbehouden.

A

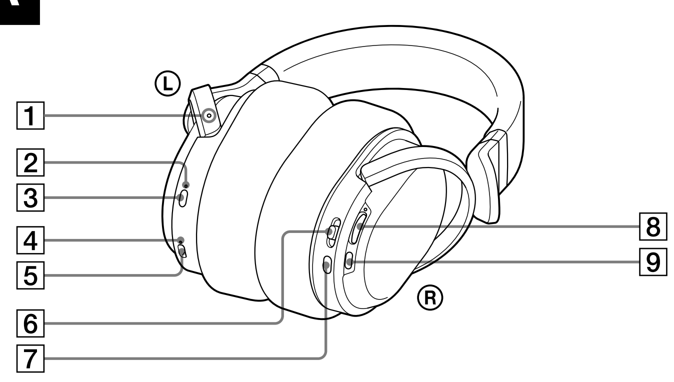

B

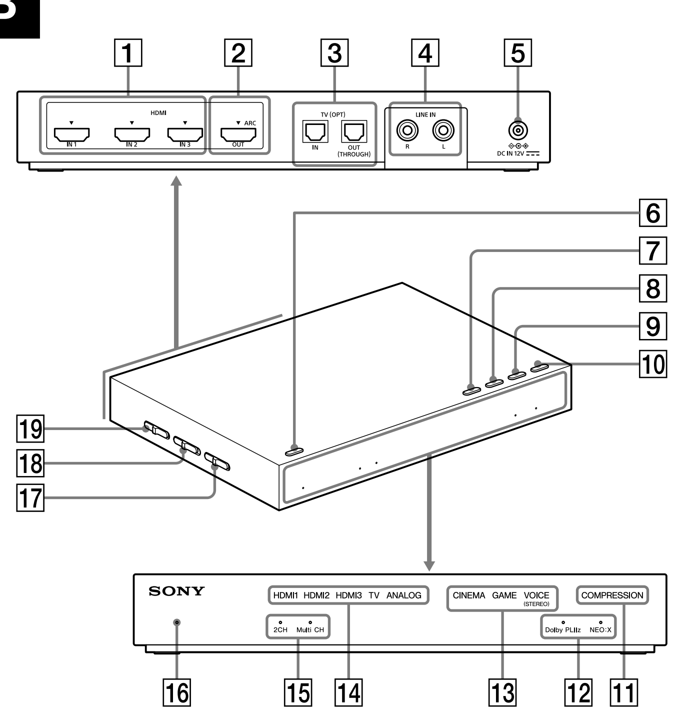

C

Menu	
Exit	
Status	
Center Level:	0dB
LFE Level:	0dB
A/V Sync:	0ms
Dual Mono:	Main
TV+HP Audio Out:	Off
Control for HDMI:	Off
HDMI Pass Through:	On
Front Display Mode:	On
Reset	

D

Status	
Decode:	Dolby TrueHD
Audio CH:	5.1ch
Matrix:	Dolby PLIIz
Input:	HDMI1
Effect:	CINEMA
Compression:	Off
Center Level:	0dB
LFE Level:	0dB
Wireless:	Auto(2.4GHz Band)
Headphones:	Charge Level High
OK	

Deutsch

Lage und Funktion der Teile

Kopfhörer MDR-HW700 (Abb. A)

1 **Fühlbarer Punkt (zur Kennzeichnung der linken Seite)**
Beachten Sie die korrekte Ausrichtung des Kopfhörers rechts Ⓡ und links Ⓛ.

2 **Netzanzeige**
Diese Anzeige leuchtet bei eingeschaltetem Gerät grün auf.

3 **Taste I/⏻ (Power)**
Drücken Sie die Taste ca. 1 Sekunde lang, um den Kopfhörer ein- oder auszuschalten.
Tipp
Beim Aufsetzen wird der Kopfhörer eingeschaltet, beim Abnehmen wird er abgeschaltet (Einschaltautomatik).

4 **Ladeanzeige**
Während der Kopfhörer geladen wird, leuchtet diese Anzeige rot auf.

5 **Micro-USB-Buchse (nur zum Laden des Akkus)**
Schließen Sie das mitgelieferte micro-USB-Kabel an diese Buchse an, um den Kopfhörer zu laden.

6 **Schalter MENU/◀ENTER▶**
Drücken Sie den Schalter, um das Systemmenü auf einem an den Prozessor angeschlossenen TV-Bildschirms aufzurufen. Schieben Sie den Schalter nach oben oder unten, um ein Einstellungselement des Menüs auszuwählen und bestätigen Sie die Auswahl durch Drücken. Schieben Sie dann den Schalter erneut nach oben oder unten, um die Option zu wählen.

7 **Taste INPUT**
Zur Auswahl eines Eingangs.

8 **Regler VOL (Lautstärke)**
Zur Einstellung der Lautstärke.

9 **Taste EFFECT**
Zur Auswahl eines Klangfelds.

Prozessor DP-HW700 (Abb. B)

1 **Buchsen HDMI IN 1/IN 2/IN 3**
Über diese Buchsen werden HDMI-Signale eingespeist.

2 **Buchse HDMI OUT**
Zur Ausgabe von HDMI-Signalen. Diese Buchse ist kompatibel mit ARC (Audio Return Channel).

3 **Buchsen TV (OPT) IN/OUT (THROUGH)**
Zur Ein- oder Ausgabe optischer digitaler Audiosignale.

4 **Buchsen LINE IN (L/R)**
Über diese Buchsen werden analoge Audiosignale eingespeist.

5 **Buchse DC IN 12V**
Schließen Sie das mitgelieferte Netzteil an diese Buchse an.

6 **Taste I/⏻ (Power) (Einschalten/Standby/Ausschalten)**
Der Prozessor wird durch Tastendruck eingeschaltet oder wechselt in den Standby-Modus. Halten Sie die Taste 3 Sekunden lang gedrückt, um den Prozessor komplett auszuschalten (Ausschalten).

7 **Taste INPUT**
Zur Auswahl eines Eingangs.

8 **Taste EFFECT/▼**
Zur Auswahl eines Klangfelds.
Zur Auswahl eines Menüelements.

9 **Taste MATRIX/▲**
Zur Auswahl eines Matrix-Decoders*.
Zur Auswahl eines Menüelements.
*Im Klangfeldmodus „CINEMA" oder „GAME" können Sie einen Matrix-Decoder wählen. Durch die Matrix-Decoderfunktion wird ein Audioeingangssignalformat auf ein 9.1-Kanal-Surround-Format erweitert. Einzelheiten dazu finden Sie in der Hilfe.

10 **Taste COMPRESSION/MENU/ENTER**
Zur Auswahl eines Dynamikbereichs. Halten Sie diese Taste ca. 2 Sekunden gedrückt, um das Menü auf einem an den Prozessor angeschlossenen TV-Bildschirm aufzurufen. Drücken Sie bei der Verwendung des Menüs diese Taste, um die Auswahl zu bestätigen.

11 **Anzeige COMPRESSION**
Die Anzeige leuchtet bei eingeschalteter Komprimierungsfunktion auf.

12 **Anzeigen MATRIX**
Die Anzeige des ausgewählten Matrix-Decoders leuchtet auf (oder blinkt).

13 **Anzeigen EFFECT**
Die Anzeige des ausgewählten Klangfeldmodus leuchtet auf.

14 **Anzeigen INPUT**
Die Anzeige des ausgewählten Eingangs leuchtet auf.

15 **Anzeigen 2CH/Multi CH**
Je nach Eingangssignal leuchtet 2CH oder Multi CH auf (Stereo oder Mehrkanal).

16 **Netzanzeige**
Diese Anzeige leuchtet bei eingeschaltetem Gerät grün und im Standby-Modus orange auf. Sie erlischt, wenn es ausgeschaltet wird.

17 **Schalter CONTROL FOR HDMI**
Wählen Sie die Schalterposition so, dass sie auf den HDMI-Gerätetyp, der an den Prozessor angeschlossen werden soll, abgestimmt ist.
Hinweise
- In der Standardeinstellung ist die Steuerung für HDMI deaktiviert. Um die Funktion Steuerung für HDMI zu verwenden, stellen Sie [Control for HDMI] im Prozessor-Menü auf [On].
- Der Schalter CONTROL FOR HDMI darf bei eingeschaltetem Prozessor nicht umgestellt werden. Schalten Sie den Prozessor aus oder in den Standby-Modus, bevor der Schalter CONTROL FOR HDMI betätigt wird.

18 **Schalter WIRELESS BAND**
Zur Auswahl des gewünschten Frequenzbands. In der Stellung AUTO wird automatisch ein optimales Frequenzband ausgewählt (Standardeinstellung):
Hinweis
Stellen Sie sicher, dass 2,4 GHz gewählt wird, wenn der Prozessor im Freien verwendet wird.

19 **Schalter ATT (LINE IN)**
Stellen Sie diesen Schalter auf 0 dB, wenn die Lautstärke bei Analog-Ausgang zu niedrig ist.

Verwendung des Menüs

Über das Menü, das auf einem an den Prozessor angeschlossenen TV-Bildschirm angezeigt wird, können Einstellungen vorgenommen oder der aktuelle Status des Systems geprüft werden.

Verwendung des Menüs für den Prozessor (siehe auch Abb. B)

1 Wechseln Sie den Eingang am an den Prozessor angeschlossenen TV.

2 Halten Sie die 10 Taste COMPRESSION/MENU/ENTER gedrückt, bis das Menü auf dem TV-Bildschirm angezeigt wird.

3 Wählen Sie mit den 9 Taste MATRIX/▲ oder 8 Taste EFFECT/▼ ein Einstellungselement und drücken Sie anschließend die 10 Taste COMPRESSION/MENU/ENTER.

4 Wählen Sie mit den 9 Taste MATRIX/▲ oder 8 Taste EFFECT/▼ die gewünschte Option und drücken Sie anschließend die 10 Taste COMPRESSION/MENU/ENTER.

Verwendung des Menüs für den Kopfhörer (siehe auch Abb. A)

1 Wechseln Sie den Eingang am an den Prozessor angeschlossenen TV.

2 Schalten Sie den Kopfhörer ein und drücken Sie dann den 6 Schalter MENU/◀ENTER▶, um das Menü auf dem TV-Bildschirm aufzurufen.

3 Wählen Sie ein Einstellungselement aus, indem Sie den 6 Schalter MENU/◀ENTER▶ nach oben oder unten schieben und dann den 6 Schalter MENU/◀ENTER▶ drücken.

4 Wählen Sie die gewünschte Option aus, indem Sie den 6 Schalter MENU/◀ENTER▶ nach oben oder unten schieben und dann den 6 Schalter MENU/◀ENTER▶ drücken.

Menübildschirm (Abb. C)

Einstellungselemente	Einstellungen
Exit	Blendet das Menü aus.
Status:	Zeigt den Status des Systems an.
Center Level:	Reguliert den Lautstärkepegel des mittleren Kanals.[1)] Einstellbar zwischen 0 dB und +8 dB.
LEF Level:	Reguliert den Lautstärkepegel des Subwoofer-Kanals.[1)] Einstellbar zwischen –6 dB und +6 dB.
A/V Sync:	Der Ton kann eingestellt werden, wenn Bild und Ton nicht synchron verlaufen. Einstellbar zwischen 0 ms und 300 ms.
Dual Mono:	Wählt einen Kanal aus, wenn ein Multiplex-Sendesignal empfangen wird.
TV+HP Audio Out:	Überträgt die Audiosignale gleichzeitig an einen TV-Lautsprecher und an den Kopfhörer.[2)]
Control for HDMI:	Wählt die Funktion Steuerung für HDMI aus.
HDMI Pass Through:	Wählt die Funktion HDMI-Passthrough aus.
Front Display Mode:	Legt fest, wie das vordere Display des Prozessors angezeigt wird.
Reset	Setzt die Einstellungen zurück.

1) Dieses Element wird nicht angezeigt, wenn EFFECT auf VOICE oder OFF eingestellt ist.
2) Wählen Sie bei Einstellung [On] die Audioausgangseinstellung „TV-Lautsprecher" am TV, um die Audiosignale gleichzeitig auszugeben.

Statusbildschirm (Abb. D)

Der aktuelle Status wird angezeigt, wenn [Status:] im Menübildschirm gewählt wird.

Elemente	Bedeutung
Decode:	Bezeichnet das Audioformat des Audioeingangssignals.
Audio CH:	Bezeichnet die Kanalzusammensetzung des Audioeingangssignals.
Matrix:	Bezeichnet die ausgewählte Matrix-Decoderfunktion.
Input:	Bezeichnet den ausgewählten Eingang.
Effect:	Bezeichnet die ausgewählte Effektfunktion.
Compression:	Zeigt an, ob die Komprimierungsfunktion ein- oder ausgeschaltet ist.
Center Level:	Zeigt den Lautstärkepegel des mittleren Kanals an.
LEF level:	Zeigt den Lautstärkepegel des Subwoofer-Kanals an.
Wireless:	Bezeichnet die verwendete Funkfrequenz.
Headphones:	Bezeichnet die verbleibende Akkuleistung des Kopfhörers (High/Middle/Low).

- Der Menü- oder Statusbildschirm erlischt nach 30 Sekunden automatisch, wenn keine Einstellung vorgenommen wird.
- Einzelheiten zu den Menü- und Statuselementen finden Sie in der Hilfe.

Effiziente Nutzung von HDMI-Geräten

Wenn der Prozessor an Sony-Produkte angeschlossen ist, die die Funktion Steuerung für HDMI unterstützen, kann der Prozessor durch Ausschalten des TV ebenfalls ausgeschaltet werden, durch einfaches Anschließen eines HDMI-Kabels der Ton des TV wiedergegeben oder der Eingang des Prozessors automatisch gewechselt werden, wenn die Wiedergabe des am Prozessor angeschlossenen Geräts gestartet wird. Wenn Sie die Funktion Steuerung für HDMI verwenden möchten, stellen Sie die Option [Control for HDMI] im Menü auf [On].

Störungsüberprüfungen

Wenn an diesem Kopfhörersystem ein Problem auftritt, versuchen Sie bitte anhand der folgenden Checkliste, das Problem zu beheben. Lesen Sie bitte außerdem in der Schnellstartanleitung (separat geliefert) und in der Hilfe nach. Sollte das Problem bestehen bleiben, wenden Sie sich an Ihren Sony-Händler.

Es ist kein Ton zu hören.

- Überprüfen Sie die Verbindungen zwischen dem Prozessor und den AV-Geräten.
- Wenn die optische Digitalausgangsbuchse eines digitalen Geräts mit der Buchse TV (OPT) OUT (THROUGH) am Prozessor verbunden ist, verbinden Sie sie mit der Buchse TV (OPT) IN am Prozessor.
- Schalten Sie die an den Prozessor angeschlossenen AV-Geräte ein und starten Sie erneut die Wiedergabe.
- Schalten Sie den Prozessor ein.
- Stellen Sie sicher, dass die Taste INPUT am Prozessor auf das gewünschte Gerät eingestellt ist.
- Wenn die Kopfhörerbuchse des AV-Geräts mit einer der Buchsen LINE IN (L/R) des Prozessors verbunden ist, erhöhen Sie die Lautstärke am angeschlossenen AV-Gerät.
- Schalten Sie den Kopfhörer wieder ein.
- Erhöhen Sie die Lautstärke am Kopfhörer.
- Laden Sie den Akku des Kopfhörers. Leuchtet die Netzanzeige auch nach dem Laden des Akkus nicht auf, bringen Sie den Kopfhörer zu Ihrem Sony-Händler.

Es ist kein Ton zu hören. (Geräte sind an die Buschen HDMI angeschlossen).

- Verwenden Sie ein HDMI-zugelassenes Kabel. Verwenden Sie ein Sony High Speed-HDMI-Kabel mit Kabeltyplogo.
- Es werden durch Urheberschutz-Technologie (HDCP) geschützte Programme wiedergegeben. Diese dürfen nicht über digitale Buchsen (SACD, DVD-Audio-Discs usw.) ausgegeben werden. Schließen Sie den Prozessor in diesem Fall mit einem analogen Audiokabel an das Gerät an.
- Das Audiosignal wird nicht direkt in den Prozessor eingespeist.
Schließen Sie die Geräte über die Eingangsbuchse HDMI am Prozessor an oder verbinden Sie das Gerät mit der Eingangsbuchse OPT/LINE IN am Prozessor.
- Wenn der Schalter CONTROL FOR HDMI des Prozessors auf MODE1 eingestellt ist, darf Audioausgang am TV nicht auf „TV-Lautsprecher" eingestellt sein. Um den Ton über dieses System auszugeben, wählen Sie eine andere Einstellung als „TV-Lautsprecher".
- Schalten Sie den Kopfhörer oder Prozessor wieder ein.

Es ist kein Ton zu hören und kein Bild zu sehen

- Verwenden Sie ein HDMI-zugelassenes Kabel. Verwenden Sie ein Sony High Speed-HDMI-Kabel mit Kabeltyplogo.
- Wenn Sie den Ton von einem TV auf einen AV-Verstärker umschalten oder wenn Sie den Kopfhörer aufsetzen, wenn der Ton über einen Fernseher wiedergegeben wird, wird kein Bild mehr auf dem TV-Bildschirm angezeigt und der Ton setzt für einen Moment aus. Dies ist keine Störung.
- Stellen Sie sicher, dass der Prozessor eingeschaltet ist.
Ist der Prozessor ausgeschaltet, funktioniert die Funktion Passthrough nicht. Daher werden das Video- und Audiosignal des angeschlossenen Geräts nicht in den TV eingespeist. Schalten Sie den Prozessor ein oder schalten Sie ihn in den Standby-Modus.

Über das System wird kein TV-Ton ausgegeben.

- Bei dem in der Schnellstartanleitung gezeigten Verbindungstyp A
  - Ist Ihr TV ARC-kompatibel, schalten Sie den Prozessor zuerst in den Standby-Modus, stellen Sie dann den Schalter CONTROL FOR HDMI am Prozessor auf „MODE1" und wählen Sie „TV" über die Taste INPUT aus. Aktivieren Sie dann die Funktion Steuerung für HDMI und die ARC-Einstellung am TV.
  - Ist Ihr TV nicht ARC-kompatibel, prüfen Sie den Anschluss des optischen Digitalkabels oder des analogen Audiokabels zwischen TV und Prozessor. Prüfen Sie außerdem die Audioausgangseinstellung am TV. Wurde die Verbindung mit einem optischen Digitalkabel hergestellt, sorgt eine Änderung der Einstellungen für eine Verbesserung.
- Bei dem in der Schnellstartanleitung gezeigten Verbindungstyp B
  - Prüfen Sie den Anschluss des optischen Digitalkabels oder des analogen Audiokabels zwischen TV und Prozessor. Prüfen Sie außerdem die Audioausgangseinstellung am TV.

Es wird kein Ton über einen an die Buchse HDMI OUT des Prozessors angeschlossenen TV oder AV-Verstärker ausgegeben.

- Wird der Ton über den Kopfhörer ausgegeben, wird kein Audiosignal über die Buchse HDMI OUT ausgegeben. Soll der Ton über einen TV oder AV-Verstärker ausgegeben werden, schalten Sie das System in den Standby-Modus.
- Stellen Sie die Audioausgangseinstellung am TV auf „TV-Lautsprecher".

Es ist kein Ton von dem an den AV-Verstärker angeschlossenen Gerät über das System zu hören.

- Bei dem in der Schnellstartanleitung gezeigten Verbindungstyp B ist der Ton von den an den AV-Verstärker angeschlossenen Geräten nur über den AV-Verstärker oder TV zu hören. Soll der Ton über dieses System zu hören sein, schließen Sie das Gerät mit einem optischen Digitalkabel oder einem analogen Audiokabel an den Prozessor an.

Der Schalter CONTROL FOR HDMI ist auf „MODE1" eingestellt, die Lautstärke des Kopfhörers kann nicht über einen TV eingestellt werden.

- Die Lautstärke der Kopfhörer dieses System kann nicht über die Fernbedienung eines TV eingestellt werden. Stellen Sie die Lautstärke über den Regler VOL an der rechten Kopfhörermuschel ein.

Die Funktion Steuerung für HDMI („BRAVIA" Sync) funktioniert nicht.

- Wird der Prozessor nicht in Verbindung mit einem AV-Verstärker verwendet, schalten Sie den Prozessor zuerst in den Standby-Modus und stellen den Schalter CONTROL FOR HDMI dann auf „MODE1". Ist [Control for HDMI] im Menü des Prozessors auf [Off] eingestellt, funktioniert die Funktion Steuerung für HDMI nicht. In der Einstellung „MODE2", ist die Funktion Steuerung für HDMI eingeschränkt.

Beim Einschalten des TV wird der Prozessor nicht automatisch eingeschaltet.

- Der Schalter CONTROL FOR HDMI ist auf „MODE2" eingestellt.
- Prüfen Sie die Audioausgangseinstellungen am TV. Der Prozessor wird gemäß den Audioausgangseinstellungen am TV ein- oder ausgeschaltet. Wurde der Ton vor dem letzten Ausschalten des TV über den TV-Lautsprecher ausgegeben, wird der Prozessor nicht eingeschaltet, auch wenn der TV eingeschaltet wird.

Die Ausschalt-Verbindungsfunktion funktioniert nicht.

- Stellen Sie den TV so ein, dass die an den TV angeschlossenen Geräte beim Ausschalten des TV automatisch ausgeschaltet werden. Einzelheiten dazu entnehmen Sie dem Handbuch zu Ihrem TV.

Der Prozessor wird beim Ausschalten des TV ausgeschaltet.

- Ist [Control for HDMI] im Menü des Prozessors auf [On] eingestellt, funktioniert die Ausschalt-Verbindungsfunktion nicht. Wird der TV ausgeschaltet, wechselt der Prozessor in den Standby-Modus und die Netzanzeige wechselt von grün auf orange.
- Ist der Schalter CONTROL FOR HDMI auf „MODE1" und [HDMI Pass Through] im Menü auf [Auto] eingestellt, wenn der TV ausgeschaltet wird, wird die Funktion HDMI-Passthrough nach ca. 20 Sekunden deaktiviert. Einzelheiten dazu finden Sie in der Hilfe.

Die Funktion Steuerung für HDMI funktioniert nicht einwandfrei.

- Prüfen Sie die HDMI-Verbindung.
- Nehmen Sie die Einstellung der Funktion Steuerung für HDMI am TV vor. Einzelheiten dazu entnehmen Sie dem Handbuch zu Ihrem TV.
- Stellen Sie sicher, dass das angeschlossene Gerät kompatibel ist mit „BRAVIA" Sync.
- Prüfen Sie die Einstellungen von Steuerung für HDMI an dem angeschlossenen Gerät. Einzelheiten dazu entnehmen Sie dem Handbuch zum angeschlossenen Gerät.
- Stellen Sie sicher, dass [Control for HDMI] im Menü des Prozessors auf [On] eingestellt ist. Wird ein AV-Verstärker an den Prozessor angeschlossen, schalten Sie den Prozessor zuerst in den Standby-Modus und stellen Sie den Schalter CONTROL FOR HDMI dann auf „MODE2". Bei der Funktion Steuerung für HDMI kann nur ein AV-Verstärkersatz oder entsprechende Geräte an den Prozessor angeschlossen werden.
- Die Einstellung von Steuerung für HDMI wurde nicht geändert, obwohl die Position des Schalters CONTROL FOR HDMI geändert wurde.
Der Schalter CONTROL FOR HDMI darf bei eingeschaltetem Prozessor nicht umgestellt werden. Schalten Sie den Prozessor in den Standby-Modus, bevor der Schalter CONTROL FOR HDMI betätigt wird.

Der Ton ist verzerrt oder setzt aus (manchmal in Verbindung mit Störgeräuschen)

- Laden Sie den Akku des Kopfhörers. Leuchtet die Netzanzeige auch nach dem Laden des Akkus nicht auf, bringen Sie den Kopfhörer zu Ihrem Sony-Händler.
- Stellen Sie sicher, dass kein anderes Funkgerät vorhanden ist, das das 2,4 GHz- oder 5 GHz-Frequenzband nutzt, oder dass elektromagnetische Wellen von einer Mikrowelle in der Nähe erzeugt werden.
- Ändern Sie die Position des Prozessors.
- Wenn die Taste INPUT auf „ANALOG" gestellt wird, stellen Sie den Schalter ATT (LINE IN) am Prozessor auf „–8 dB".
- Wenn die Kopfhörerbuchse des AV-Geräts mit einer der Buchsen LINE IN (L/R) des Prozessors verbunden wird, erhöhen Sie die Lautstärke am angeschlossenen AV-Gerät.
- Stellen Sie den Schalter WIRELESS BAND auf eine andere Position.
Wird der Schalter WIRELESS BAND auf „AUTO" gestellt und der Kanal wird automatisch umgeschaltet, setzt der Ton möglicherweise vorübergehend aus. Dies ist keine Störung.

Der Ton ist zu leise

- Wenn die Taste INPUT auf „ANALOG" gestellt wird, stellen Sie den Schalter ATT (LINE IN) am Prozessor auf „0 dB".
- Wenn die Kopfhörerbuchse des AV-Geräts mit einer der Buchsen LINE IN (L/R) des Prozessors verbunden wird, erhöhen Sie die Lautstärke am angeschlossenen AV-Gerät.
- Erhöhen Sie die Lautstärke am Kopfhörer.

Der Surroundsound-Effekt fehlt

- Wählen Sie „CINEMA" oder „GAME" als Klangfeldmodus aus.
- Bei dem wiedergegebenen Audiosignal handelt es sich nicht um ein Mehrkanalsignal.
- Je nach Audioausgangseinstellung am TV oder HDMI-Gerät werden Mehrkanalsignale für die Ausgabe auf 2-Kanal-Audio heruntergemischt. Ändern Sie in diesem Fall die Einstellung am Gerät, sodass ein Mehrkanalsignal ausgegeben wird.
- Stellen Sie [TV+HP Audio OUT] im Menü des Prozessors auf [Off].
In der Einstellung [On] wird der Audioausgang des an den Prozessor angeschlossenen Geräts durch die technischen Daten des TV beeinflusst. Verfügt der TV über Stereolautsprecher, erfolgt die Audioausgabe des angeschlossenen Geräts wie beim TV Stereo (2-Kanal-Audio), auch wenn Mehrkanal-Software verwendet wird.

Die Anzeige MATRIX leuchtet nicht auf und blinkt nicht.

- Wählen Sie „CINEMA" oder „GAME" als Klangfeldmodus aus.
- Der Matrix-Decoder funktioniert je nach Format des Audioeingangs zum Prozessor möglicherweise nicht. In diesem Fall blinkt die Anzeige MATRIX.

Der Akku lädt nicht; die Ladeanzeige blinkt.

- Prüfen Sie die Verbindung zwischen Kopfhörer, micro-USB-Kabel und Computer.
- Verwenden Sie das micro-USB-Kabel, das mit dem System geliefert wurde.
- Es liegt ein Defekt des Akkus vor. Wenden Sie sich an Ihren Sony-Händler.
- Laden Sie den Akku bei einer Umgebungstemperatur zwischen 5 °C und 35 °C.

Es wird kein Signal über die Buchse TV (OPT) OUT (THROUGH) am Prozessor ausgegeben.

- Schließen Sie den Prozessor an eine Stromquelle an.
- Starten Sie die Wiedergabe an dem optischen Digitalgerät, das an die Buchse TV (OPT) IN angeschlossen ist.

Es ertönen akustische Signale am Kopfhörer.

- Prüfen Sie den Kopfhörer; siehe dazu „Akustische Warn- und Betriebssignale" unter „Zur besonderen Beachtung".

Es ist kein Ton von TV und Kopfhörer zu hören.

- Stellen Sie [TV+HP Audio Out] im Menü des Prozessors auf [On]. Stellen Sie dann die Audioausgangseinstellung am TV auf „TV-Lautsprecher".

Der Menübildschirm wird nicht auf dem TV angezeigt.

- Wählen Sie den Eingang, an den der Prozessor angeschlossen ist, am TV aus.
Der Menübildschirm wird nur aufgerufen, wenn der Eingang, an den der Prozessor angeschlossen ist, eingestellt ist.
- Überprüfen Sie die Verbindung zwischen TV und Prozessor.
- Bei manchen TV kann es einige Zeit dauern, bis das Menü auf dem TV-Bildschirm angezeigt wird.

Nederlands

Locatie en functie van onderdelen

MDR-HW700 Hoofdtelefoon (Afbeelding A)

1 **Voelstip (voor onderscheid van linkerkant)**
Zet de rechterkant Ⓡ van de hoofdtelefoon op uw rechteroor en de linkerkant Ⓛ op uw linkeroor.

2 **Stroomindicator**
Deze indicator licht groen op wanneer de stroom wordt ingeschakeld.

3 **I/⏻ (stroom)-toets**
Houd de toets ongeveer 1 seconde ingedrukt om de hoofdtelefoon in en uit te schakelen.
Tip
De hoofdtelefoon wordt ingeschakeld wanneer u deze opzet en schakelt weer uit wanneer u de hoofdtelefoon afdoet (automatische schakelfunctie).

4 **Oplaadindicator**
Deze indicator licht rood op wanneer de hoofdtelefoon wordt opgeladen.

5 **Micro-USB-aansluiting (alleen voor opladen van batterij)**
Verbind de bijgeleverde micro-USB-kabel met deze aansluiting voor het opladen van de hoofdtelefoon.

6 **MENU/◀ENTER▶-schakelaar**
Druk op de schakelaar om het menu van het systeem op het scherm van een TV die met de processor is verbonden te tonen. Schuif de schakelaar omhoog of omlaag om een in te stellen item van het menu te selecteren en druk op de schakelaar om de keuze in te voeren. Schuif vervolgens de schakelaar weer omhoog of omlaag om een optie te kiezen.

7 **INPUT-toets**
Voor het selecteren van een ingang.

8 **VOL (volume)-regelaar**
Voor het instellen van het volume.

9 **EFFECT-toets**
Voor het selecteren van een geluidsveld.

DP-HW700 Processor (Afbeelding B)

1 **HDMI IN 1/IN 2/IN 3-aansluitingen**
Voor invoeren van HDMI-signalen.

2 **HDMI OUT-aansluiting**
Voor uitvoeren van HDMI-signalen. Deze aansluiting is compatibel met ARC (Audio Return Channel).

3 **TV (OPT) IN/OUT (THROUGH)-aansluiting**
Voor invoeren of uitvoeren van optische digitale audiosignalen.

4 **LINE IN (L/R)-aansluitingen**
Voor invoeren van analoge audiosignalen.

5 **DC IN 12V-aansluiting**
Verbind de bijgeleverde netspanningsadapter met deze aansluiting.

6 **I/⏻ (stroom)-toets (stroom ingeschakeld/stroom uitgeschakeld)**
De processor wordt door iedere druk op de toets afwisselend ingeschakeld en standby geschakeld. Houd de toets 3 seconden ingedrukt om de processor uit te schakelen (stroom uitgeschakeld).

7 **INPUT-toets**
Voor het selecteren van een ingang.

8 **EFFECT/▼-toets**
Voor het selecteren van een geluidsveld.
Voor het selecteren van een item op het menu.

9 **MATRIX/▲-toets**
Voor het selecteren van een matrixdecoder*.
Voor het selecteren van een item op het menu.
* U kunt een matrixdecoder selecteren wanneer "CINEMA" of "GAME" als geluidsveldfunctie is ingesteld. De matrixdecoderfunctie strekt een audio-ingangssignaalformaat tot het 9.1-kanaal surroundformaat uit. Zie de Help-gids voor details.

10 **COMPRESSION/MENU/ENTER-toets**
Voor het selecteren van een dynamisch bereik.
Houd deze toets ongeveer 2 seconden ingedrukt om het menu op het scherm van een met de processor verbonden TV te tonen. Druk op deze toets om een keuze in te voeren bij gebruik van het menu.

11 **COMPRESSION-indicator**
De indicator licht op wanneer de compressiefunctie wordt geactiveerd.

12 **MATRIX-indicators**
De indicator van de geselecteerde matrixdecoder licht op (of knippert).

13 **EFFECT-indicators**
De indicator van de geselecteerde geluidsveldfunctie licht op.

14 **INPUT-indicators**
De indicator van de geselecteerde ingang licht op.

15 **2CH/Multi CH-indicators**
2CH of Multi CH licht in overeenstemming met het ingangssignaal (stereo of multi-kanaal) op.

16 **Stroomindicator**
Deze indicator licht groen op wanneer de stroom wordt ingeschakeld, is oranje tijdens de standbyfunctie en dooft wanneer de stroom wordt uitgeschakeld.

17 **CONTROL FOR HDMI-schakelaar**
Druk deze schakelaar in de stand voor het type HDMI-apparaten die u met de processor verbindt.
Opmerkingen
- Met de standaardinstelling is de Control for HDMI-functie uitgeschakeld. Voor het gebruik van de Control for HDMI-functie, moet u [Control for HDMI] op [On] stellen in het menu van de processor.
- Het veranderen van de stand van de CONTROL FOR HDMI-schakelaar heeft geen effect wanneer de processor is ingeschakeld. Schakel de processor uit of standby alvorens de CONTROL FOR HDMI-schakelaar in een andere stand te drukken.

18 **WIRELESS BAND-schakelaar**
Voor het selecteren van de gewenste frequentieband. Met AUTO geselecteerd, wordt automatisch de optimale frequentieband gekozen (standaardinstelling).
Opmerking
Selecteer beslist 2,4 GHz wanneer u de processor buitenshuis gebruikt.

19 **ATT (LINE IN)-schakelaar**
Zet deze schakelaar op 0 dB als het volume te laag is voor de analoge uitgang.

Gebruik van het menu

Met het menu dat op een TV wordt getoond die met de processor is verbonden, kunt u instellingen maken of de huidige status van het systeem controleren.

Gebruik van het menu van de processor (zie ook Afbeelding B)

1 Schakel de TV naar de ingang waarmee de processor is verbonden.

2 Houd de 10 COMPRESSION/MENU/ENTER-toets ingedrukt totdat het menu op het TV-scherm wordt getoond.

3 Selecteer een in te stellen item met de 9 MATRIX/▲- of 8 EFFECT/▼-toetsen en druk vervolgens op de 10 COMPRESSION/MENU/ENTER-toets.

4 Selecteer de gewenste optie met de 9 MATRIX/▲- of 8 EFFECT/▼-toetsen en druk vervolgens op de 10 COMPRESSION/MENU/ENTER-toets.

Gebruik van het menu van de hoofdtelefoon (zie ook Afbeelding A)

1 Schakel de TV naar de ingang waarmee de processor is verbonden.

2 Schakel de hoofdtelefoon in en druk op de 6 MENU/◀ENTER▶-schakelaar om het menu op het TV-scherm te tonen.

3 Selecteer een in te stellen item door de 6 MENU/◀ENTER▶-schakelaar omhoog of omlaag te schuiven en druk vervolgens op de 6 MENU/◀ENTER▶-schakelaar.

4 Selecteer de gewenste optie door de 6 MENU/◀ENTER▶-schakelaar omhoog of omlaag te schuiven en druk vervolgens op de 6 MENU/◀ENTER▶-schakelaar.

Menuscherm (Afbeelding C)

Instelbare items	Instellingen
Exit	Voor het uitschakelen van het menu.
Status:	Voor het tonen van de status van het systeem.
Center Level:	Voor het instellen van het volumeniveau van het middenkanaal.[1)] Instelbaar tussen 0 dB en +8 dB.
LEF Level:	Voor het instellen van het volumeniveau van het subwooferkanaal.[1)] Instelbaar tussen -6 dB en +6 dB.
A/V Sync:	U kunt een instelling voor het geluid maken wanneer het beeld en geluid niet synchroon zijn. Instelbaar tussen 0 msec en 300 msec.
Dual Mono:	Voor het selecteren van een kanaal bij ontvangst van een multiplex-zendsignaal.
TV+HP Audio Out:	Voor het selecteren van een gelijktijdige audio-uitvoer naar een TV-luidspreker en de hoofdtelefoon.[2)]
Control for HDMI:	Voor het selecteren van de Control for HDMI-functie.
HDMI Pass Through:	Voor het selecteren van de HDMI Pass Through-functie.
Front Display Mode:	Voor het selecteren van het aanzicht van het display van de processor.
Reset	Voor het terugstellen van de instellingen.

1) Dit item wordt niet getoond wanneer VOICE of OFF voor EFFECT is geselecteerd.
2) Met [On] geselecteerd, moet u de audio-uitgangsinstelling van de TV op "TV-luidspreker" stellen voor gelijktijdige audioweergave.

Statusscherm (Afbeelding D)

De huidige status verschijnt wanneer [Status:] op het menuscherm is geselecteerd.

Items	Betekenis
Decode:	Identificeert het audioformaat van het audio-ingangssignaal.
Audio CH:	Identificeert de kanaalcompositie van het audio-ingangssignaal.
Matrix:	Identificeert de geselecteerde matrixdecoderfunctie.
Input:	Identificeert de geselecteerde ingang.
Effect:	Identificeert het geselecteerde effect.
Compression:	Toont of de compressiefunctie is geactiveerd of uitgeschakeld.
Center Level:	Toont het volumeniveau van het middenkanaal.
LEF Level:	Toont het volumeniveau van het subwooferkanaal.
Wireless:	Identificeert de gebruikte draadloze frequentie.
Headphones:	Identificeert de resterende batterijspanning van de hoofdtelefoon (High/Middle/Low).

- Het menu- of statusscherm dooft automatisch indien er gedurende ongeveer 30 seconden geen bediening wordt uitgevoerd.
- Zie de Help-gids voor details aangaande de items van het menu- en statusscherm.

Efficiënt gebruik van HDMI-apparaten

Indien u de processor met Sony-producten verbindt die de Control for HDMI-functie ondersteunen, kan de processor worden uitgeschakeld wanneer u de TV uitschakelt, kunt u het TV-geluid beluisteren door slechts een HDMI-kabel te verbinden, of de ingang van de processor automatisch veranderen wanneer u de weergave start van het apparaat dat met de processor is verbonden. Voor het gebruik van de Control for HDMI-functie met de processor moet u [Control for HDMI] op het menu op [On] stellen.

Oplossen van problemen

Wanneer u bij het gebruik van dit hoofdtelefoonsysteem problemen ondervindt, raadpleegt u de volgende lijst. Zie tevens de Introductiehandleiding (afzonderlijk bijgeleverd) en de Help-gids. Wanneer een probleem zich blijft voordoen, neemt u contact op met de dichtstbijzijnde Sony-leverancier.

Geen geluid

- Controleer de verbindingen tussen de processor en AV-apparaten.
- Indien de optische digitale uitgangsaansluiting van een digitaal apparaat is verbonden met de TV (OPT) OUT (THROUGH)-aansluiting van de processor, moet u deze opnieuw aansluiten op de TV (OPT) IN-aansluiting van de processor.
- Schakel de AV-apparaten in die op de processor zijn aangesloten en start de weergave weer.
- Schakel de processor in.
- Controleer of de INPUT-toets op de processor is ingesteld op het apparaat dat u wilt beluisteren.
- Indien u de hoofdtelefoonaansluiting van het AV-apparaat heeft verbonden met een van de LINE IN (L/R)-aansluitingen van de processor, moet u het volumeniveau van het aangesloten apparaat verhogen.
- Schakel de hoofdtelefoon weer in.
- Verhoog het volume van de hoofdtelefoon.
- Laad de batterij van de hoofdtelefoon op. Breng de hoofdtelefoon naar uw Sony-leverancier indien de stroomindicator nog steeds niet oplicht na het opladen van de batterij.

Geen geluid (wanneer apparaten met de HDMI-aansluitingen zijn verbonden)

- Gebruik een HDMI-geautoriseerde kabel. Gebruik een Sony High Speed HDMI-kabel met het kabeltypelogo.
- U speelt programma's af die door copyright-beschermingstechnologie (HDCP) zijn beschermd en niet via de digitale aansluitingen kunnen worden uitgestuurd (SACD, DVD-audiodisc, etc.).
Verbind in dat geval voor het luisteren de processor en het apparaat middels een analoge audiokabel.
- Het audiosignaal wordt niet direct naar de processor gestuurd.
Verbind de apparaten via de HDMI-ingangsaansluiting van de processor of verbind het apparaat met de OPT/LINE IN-ingangsaansluiting van de processor.
- Wanneer de CONTROL FOR HDMI-schakelaar van de processor op MODE1 is gesteld, dient de audio-uitgangsinstelling van de TV niet op "TV-luidspreker" te worden gesteld. Selecteer voor weergave van het geluid met dit systeem een andere instelling dan "TV-luidspreker".
- Schakel de hoofdtelefoon of processor weer in.

Geen geluid, geen beeld

- Gebruik een HDMI-geautoriseerde kabel. Gebruik een Sony High Speed HDMI-kabel met het kabeltypelogo.
- Wanneer u van het geluid van een TV naar het geluid van een AV-versterker schakelt of wanneer u de hoofdtelefoon opzet terwijl geluid van een TV wordt weergegeven, wordt het TV-scherm even blanco en het geluid gedempt. Dit is geen storing.
- Controleer of de processor is ingeschakeld.
Wanneer de processor is uitgeschakeld werkt de pass-through-functie niet. Het video- en audiosignaal van het aangesloten apparaat wordt derhalve niet naar de TV gestuurd. Schakel de processor in of standby.

Geen TV-geluid via het systeem.

- In geval van een verbinding van type A, als aangegeven in de Introductiehandleiding
  - Indien uw TV compatibel is met ARC, moet u de processor eerst standby schakelen en vervolgens de CONTROL FOR HDMI-schakelaar op de processor op "MODE1" stellen en "TV" met de INPUT-toets selecteren. Activeer vervolgens de Control for HDMI-functie en de ARC-instelling op de TV.
  - Indien uw TV niet compatibel is met ARC, moet u de verbinding van de optische digitale kabel of de analoge audiokabel tussen de TV en de processor controleren. Controleer tevens de audio-uitgangsinstelling van de TV. Indien u een verbinding met een optische digitale kabel heeft gemaakt, zal de situatie verbeteren wanneer u de instelling verandert.
- In geval van verbinding B, als aangegeven in de Introductiehandleiding
  - Controleer de verbinding van de optische digitale kabel of de analoge audiokabel tussen de TV en de processor. Controleer tevens de audio-uitgangsinstelling van de TV.

Geen geluid van een TV of AV-versterker die met de HDMI OUT-aansluiting van de processor is verbonden.

- Wanneer geluid via de hoofdtelefoon wordt weergegeven, wordt het audiosignaal niet via de HDMI OUT-aansluiting uitgestuurd. Schakel het systeem standby indien u het geluid via een TV of AV-versterker wilt beluisteren.
- Stel de audio-uitgangsinstelling van de TV op "TV-luidspreker".

U hoort via het systeem geen geluid van het apparaat dat met een AV-versterker is verbonden.

- In geval van verbinding B, als aangegeven in de Introductiehandleiding, hoort u het geluid van apparaten die met de AV-versterker zijn verbonden alleen via de AV-versterker of een TV. Als u het geluid op dit systeem wilt horen, moet u het apparaat middels een optische digitale kabel of een analoge audiokabel met de processor verbinden.

CONTROL FOR HDMI-schakelaar is op "MODE1" gesteld, maar het volume van de hoofdtelefoon kan niet met een TV worden veranderd.

- Het volume van de hoofdtelefoon van dit systeem kan niet met de afstandsbediening van een TV worden ingesteld. Stel het volume in met de VOL-regelaar op de rechterkant van de hoofdtelefoon.

Control for HDMI-functie ("BRAVIA" Sync) werkt niet.

- Indien u geen AV-versterker met de processor gebruikt, moet de processor eerst in de standbyfunctie worden geschakeld en moet u daarna de CONTROL FOR HDMI-schakelaar op "MODE1" stellen. Indien [Control for HDMI] op het menu van de processor op [Off] is gesteld, werkt de Control for HDMI-functie niet. In geval van "MODE2" heeft de Control for HDMI-functie beperkingen.

TV wordt ingeschakeld, maar de processor wordt niet automatisch ingeschakeld.

- De CONTROL FOR HDMI-schakelaar is op "MODE2" gesteld.
- Controleer de audio-uitgangsinstelling van de TV. De processor wordt in overeenstemming met de audio-uitgangsinstellingen van de TV in- en uitgeschakeld. Indien er geluid werd weergegeven via de TV-luidspreker bij het uitschakelen van de TV, zal de processor niet worden ingeschakeld wanneer de TV later weer wordt ingeschakeld.

Stroom-uit-interlockfunctie werkt niet.

- Stel de TV zodanig in dat de met de TV verbonden apparaten automatisch worden uitgeschakeld wanneer de TV wordt uitgeschakeld. Zie de handleiding van uw TV voor details.

Processor wordt uitgeschakeld wanneer u de TV uitschakelt.

- Indien [Control for HDMI] op het menu van de processor op [On] is gesteld, werkt de stroom-uit-interlockfunctie niet. Wanneer u de TV uitschakelt, schakelt de processor standby en kleurt de groene stroomindicator vervolgens oranje.
- Wanneer de CONTROL FOR HDMI-schakelaar op "MODE1" is gesteld en [HDMI Pass Through] op [Auto] is gesteld op het menu, zal na het uitschakelen van de TV de HDMI Pass Through-functie na ongeveer 20 seconden worden geannuleerd. Zie de Help-gids voor details.

Control for HDMI-functie werkt onjuist.

- Controleer de HDMI-verbinding.
- Stel de Control for HDMI-functie op de TV in. Zie de handleiding van uw TV voor details.
- Controleer of het verbonden apparaat met "BRAVIA" Sync compatibel is.
- Controleer de Control for HDMI-instellingen op het aangesloten apparaat. Zie de handleiding van het betreffende apparaat voor details.
- Controleer of [Control for HDMI] op [On] is gesteld op het menu van de processor.
Indien u een AV-versterker met de processor heeft verbonden, moet de processor eerst in de standbyfunctie worden geschakeld en moet u daarna de CONTROL FOR HDMI-schakelaar op "MODE2" stellen. Met de Control for HDMI-functie kan slechts één AV-versterker of dergelijk apparaat met de processor worden verbonden.
- De Control for HDMI-instelling is niet veranderd, ook al heeft u de CONTROL FOR HDMI-schakelaar in een andere stand gedrukt.
Het veranderen van de stand van de CONTROL FOR HDMI-schakelaar heeft geen effect wanneer de processor is ingeschakeld. Schakel de processor standby alvorens de CONTROL FOR HDMI-schakelaar in een andere stand te drukken.

Vervormd of onderbroken geluid (soms met ruis)

- Laad de batterij van de hoofdtelefoon op. Breng de hoofdtelefoon naar uw Sony-leverancier indien de stroomindicator nog steeds niet oplicht na het opladen van de batterij.
- Controleer of er geen andere draadloze apparaten de 2,4 GHz of 5 GHz draadloze frequentieband gebruiken of dat er geen elektromagnetische golven door een magnetron worden opgewekt.
- Verander de positie van de processor.
- Indien "ANALOG" is geselecteerd met de INPUT-toets, moet u de ATT (LINE IN)-schakelaar van de processor op "–8 dB" stellen.
- Indien u de hoofdtelefoonaansluiting van het AV-apparaat heeft verbonden met een van de LINE IN (L/R)-aansluitingen van de processor, moet u het volumeniveau van het aangesloten AV-apparaat verhogen.
- Probeer de andere standen van de WIRELESS BAND-schakelaar.
Wanneer de WIRELESS BAND-schakelaar op "AUTO" is gesteld en het kanaal automatisch verandert, wordt het geluid mogelijk tijdelijk onderbroken. Dit is geen storing.

Zacht geluid

- Indien "ANALOG" is geselecteerd met de INPUT-toets, moet u de ATT (LINE IN)-schakelaar van de processor op "0 dB" stellen.
- Indien u de hoofdtelefoonaansluiting van het AV-apparaat heeft verbonden met een van de LINE IN (L/R)-aansluitingen van de processor, moet u het volumeniveau van het aangesloten AV-apparaat verhogen.
- Verhoog het volume van de hoofdtelefoon.

Het surroundgeluidseffect wordt niet verkregen

- Selecteer "CINEMA" of "GAME" voor de geluidsveldfunctie.
- Het afgespeelde geluid heeft geen multi-kanaalsignaal.
- Afhankelijk van de audio-uitgangsinstelling op de TV of het HDMI-apparaat, worden multi-kanaalsignalen voor weergave tot 2-kanalen teruggemengd. Verander in dat geval de instelling op het apparaat zodat een multi-kanaalsignaal wordt uitgestuurd.
- Stel [TV+HP Audio OUT] op [Off] op het menu van de processor.
Met [On] gekozen, is de audioweergave van het apparaat dat met de processor is verbonden onderhevig aan de technische gegevens van de TV. Indien de TV stereo-luidsprekers heeft, wordt het geluid van het verbonden apparaat net zoals met de TV stereo (2-kanalen) weergegeven, ook al speelt u multi-kanaal software af.

MATRIX-indicator licht niet op of knippert

- Selecteer "CINEMA" of "GAME" voor de geluidsveldfunctie.
- De matrixdecoder werkt mogelijk niet, afhankelijk van het formaat van het geluid dat naar de processor wordt gestuurd. In dit geval knippert de MATRIX-indicator.

Batterij kan niet worden opgeladen; de oplaadindicator knippert.

- Controleer de verbindingen van de hoofdtelefoon, micro-USB-kabel en computer.
- Gebruik de bij het systeem geleverde micro-USB-kabel.
- Er is iets mis met de oplaadbare batterij. Raadpleeg uw Sony-leverancier.
- Laad de batterij op bij een temperatuur tussen 5 °C en 35 °C.

Er wordt geen signaal via de TV (OPT) OUT (THROUGH)-aansluiting van de processor uitgestuurd.

- Verbind de processor met een stroombron.
- Start de weergave op het optische digitale apparaat dat met de TV (OPT) IN-aansluiting is verbonden.

U hoort pieptonen via de hoofdtelefoon.

- Controleer de hoofdtelefoon aan de hand van "Pieptonen als waarschuwing en voor bediening" in "Voorzorgsmaatregelen".

Geen geluid via de TV of de hoofdtelefoon.

- Stel [TV+HP Audio Out] op [On] op het menu van de processor. Stel de audio-uitgangsinstelling van de TV vervolgens op "TV-luidspreker".

Menuscherm verschijnt niet op de TV.

- Selecteer de ingang waarmee de processor met de TV is verbonden
Het menuscherm verschijnt alleen wanneer u de ingang kiest waarmee de processor is verbonden.
- Controleer de verbinding tussen de TV en processor.
- Met bepaalde TV's duurt het even eer het menu op het scherm verschijnt.