SONY

4-289-310-**21**(2)

Accessory Kit
Комплект принадлежностей

Bedienungsanleitung
Инструкция по эксплуатации
Istruzioni per l'uso

BATTERY LOG
InfoLITHIUM L SERIES

ACC-L1BP

© 2011 Sony Corporation
Printed in Japan

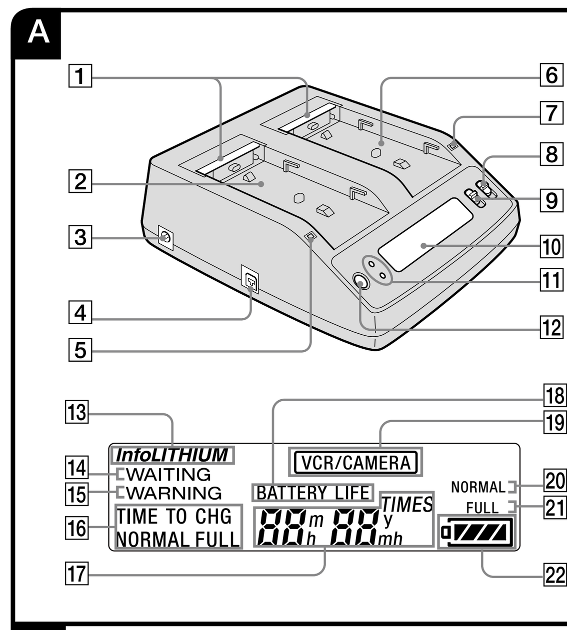

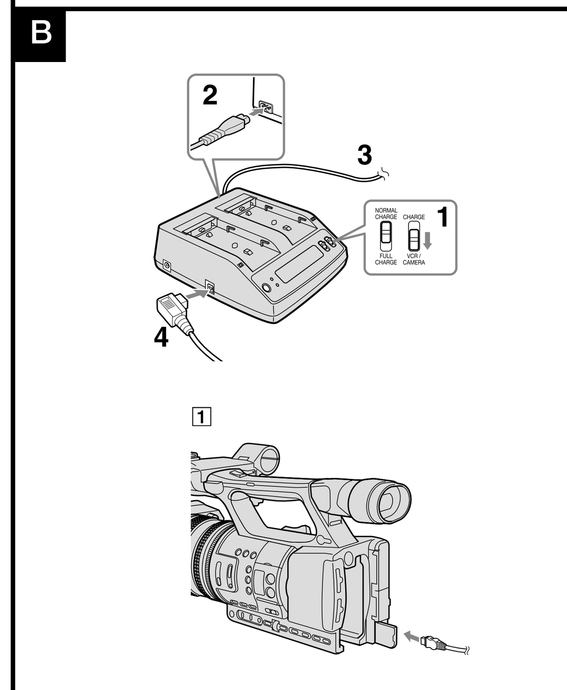

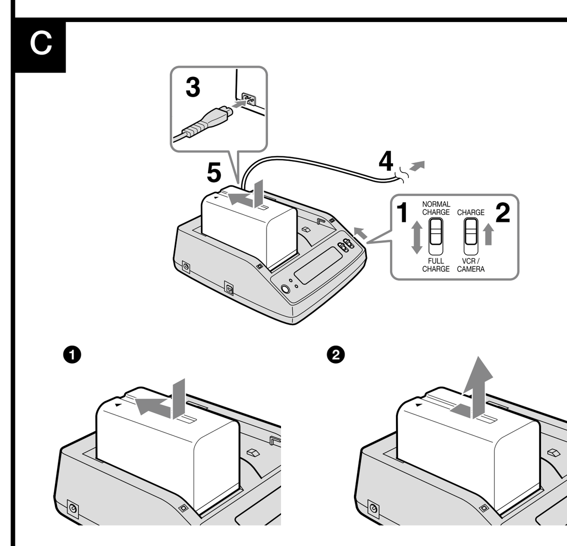

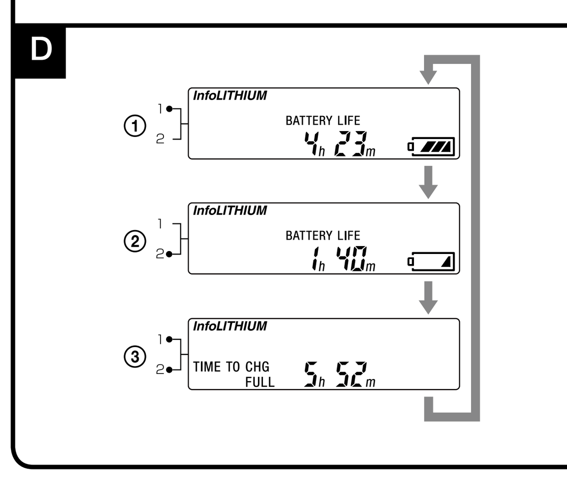

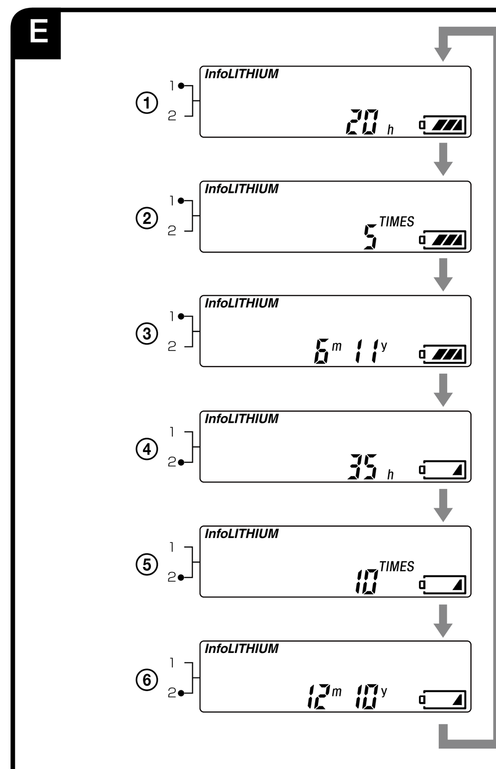

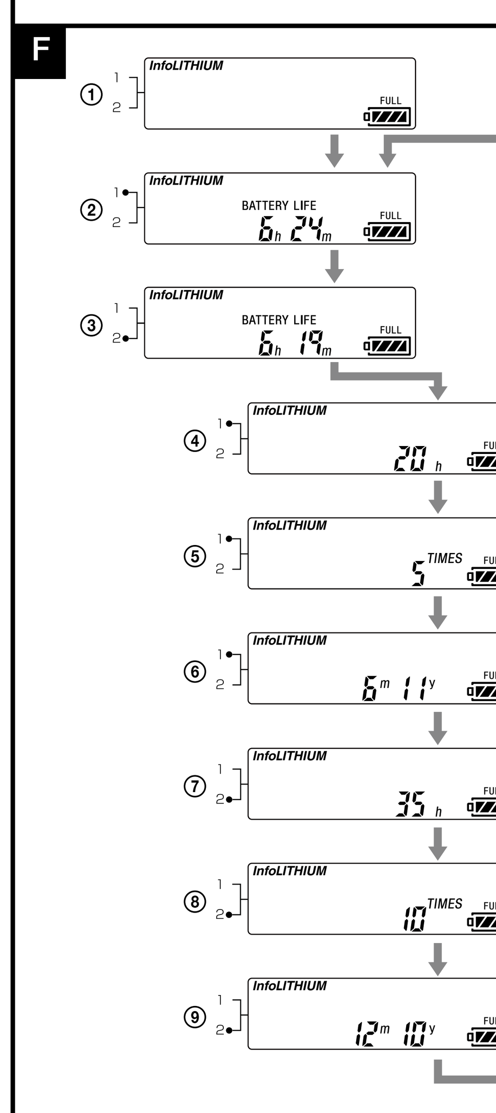

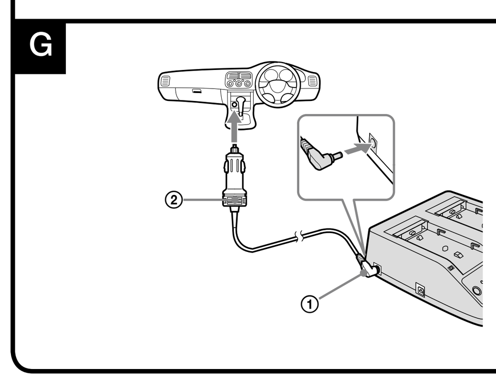

Deutsch

Herzlichen Glückwunsch zum Kauf dieses Sony Netzteils/Ladegeräts.

Vor dem Betrieb dieses Geräts lesen Sie die Bedienungsanleitung gründlich durch und bewahren sie zum Nachschlagen auf.

WARNUNG

Um Feuergefahr und die Gefahr eines elektrischen Schlags zu verringern, setzen Sie das Gerät weder Regen noch Feuchtigkeit aus.
Um Feuergefahr und die Gefahr eines elektrischen Schlags zu vermeiden,
1) setzen Sie das Gerät weder Regen noch sonstiger Feuchtigkeit aus,
2) stellen Sie keine mit Flüssigkeiten gefüllten Gegenstände, wie z. B. Vasen, auf das Gerät.
Um einen elektrischen Schlag zu vermeiden, darf das Gehäuse nicht geöffnet werden.
Überlassen Sie Wartungsarbeiten stets nur einem Fachmann.

Das Netzkabel darf nur von qualifiziertem Kundendienstpersonal ausgetauscht werden.

VORSICHT

Ersetzen Sie die Batterie ausschließlich durch eine Batterie des angegebenen Typs. Andernfalls besteht Feuer- oder Verletzungsgefahr.

ACHTUNG

Akku

Bei unsachgemäßem Gebrauch des Akkus kann er explodieren oder es besteht Feuergefahr oder die Gefahr von Verätzungen. Beachten Sie bitte die folgenden Hinweise.

- Zerlegen Sie den Akku nicht.
- Setzen Sie den Akku keinen Stößen, Schlägen usw. aus, quetschen Sie ihn nicht, lassen Sie ihn nicht fallen und achten Sie darauf, nicht versehentlich auf den Akku zu treten.
- Halten Sie Gegenstände aus Metall von den Akkuanschlüssen fern. Es kann sonst zu einem Kurzschluss kommen.
- Setzen Sie den Akku keinen Temperaturen über 60 °C aus, wie sie z.B. bei direkter Sonneneinstrahlung oder in einem in der Sonne geparkten Auto auftreten können.
- Zünden Sie ihn nicht an und werfen Sie ihn nicht ins Feuer.
- Berühren Sie beschädigte oder auslaufende Lithium-Ionen-Akkus nicht.
- Laden Sie den Akku unbedingt mit einem Originalladegerät von Sony oder einem Gerät mit Ladefunktion.
- Halten Sie kleine Kinder von dem Akku fern.
- Schützen Sie den Akku vor Feuchtigkeit.
- Tauschen Sie den Akku nur gegen den gleichen oder einen vergleichbaren Akkutyp aus, der von Sony empfohlen wird.
- Entsorgen Sie verbrauchte Akkus unverzüglich wie in den Anweisungen erläutert.

Schützen Sie Akkus und Batterien vor übermäßiger Hitze, wie z.B. direktem Sonnenlicht, Feuer o.Ä.

Solange das Set an eine Netzsteckdose angeschlossen ist, besteht eine Verbindung zur Stromquelle, selbst wenn das Set ausgeschaltet ist.

Fur Kunden in Deutschland

Entsorgungshinweis: Bitte werfen Sie nur entladene Batterien in die Sammelboxen beim Handel oder den Kommunen.
Entladen sind Batterien in der Regel dann, wenn das Gerat abschaltet und signalisiert „Batterie leer"oder nach langerer Gebrauchsdauer der Batterien „icht mehr einwandfrei funktioniert".
Um sicherzugehen, kleben Sie die Batteriepole z.B. mit einem Klebestreifen ab oder geben Sie die Batterien einzeln in einen Plastikbeutel.

Für Kunden in Europa

< Hinweis für Kunden in Ländern, in denen EU-Richtlinien gelten >
Der Hersteller dieses Produkts ist Sony Corporation, 1-7-1 Konan Minato-ku Tokyo, 108-0075, Japan. Autorisierter Vertreter für EMV und Produktsicherheit ist die Sony Deutschland GmbH, Hedelfinger Strasse 61, 70327 Stuttgart, Deutschland. Für Fragen im Zusammenhang mit Kundendienst oder Garantie wenden Sie sich bitte an die in den separaten Kundendienst- oder Garantieunterlagen genannten Adressen.

Entsorgung von gebrauchten Batterien und Akkus (anzuwenden in den Ländern der Europäischen Union und anderen europäischen Ländern mit einem separaten Sammelsystem für diese Produkte)
Das Symbol auf der Batterie/dem Akku oder der Verpackung weist darauf hin, dass diese nicht als normaler Haushaltsabfall zu behandeln sind.
Ein zusätzliches chemisches Symbol Pb (Blei) oder Hg (Quecksilber) unter der durchgestrichenen Mülltonne bedeutet, dass die Batterie/der Akku einen Anteil von mehr als 0,0005% Quecksilber oder 0,004% Blei enthält.
Durch Ihren Beitrag zum korrekten Entsorgen dieser Batterien/Akkus schützen Sie die Umwelt und die Gesundheit Ihrer Mitmenschen. Umwelt und Gesundheit werden durch falsches Entsorgen gefährdet. Materialrecycling hilft, den Verbrauch von Rohstoffen zu verringern.
Bei Produkten, die auf Grund ihrer Sicherheit, der Funktionalität oder als Sicherung vor Datenverlust eine ständige Verbindung zur eingebauten Batterie benötigen, sollte die Batterie nur durch qualifiziertes Servicepersonal ausgetauscht werden.
Um sicherzustellen, dass die Batterie korrekt entsorgt wird, geben Sie das Produkt zwecks Entsorgung an einer Annahmestelle für das Recycling von elektrischen und elektronischen Geräten ab.
Für alle anderen Batterien entnehmen Sie die Batterie bitte entsprechend dem Kapitel über die sichere Entfernung der Batterie. Geben Sie die Batterie an einer Annahmestelle für das Recycling von Batterien/Akkus ab.
Weitere Informationen über das Recycling dieses Produkts oder der Batterie erhalten Sie von Ihrer Gemeinde, den kommunalen Entsorgungsbetrieben oder dem Geschäft, in dem Sie das Produkt gekauft haben.

Entsorgung von gebrauchten elektrischen und elektronischen Geräten (anzuwenden in den Ländern der Europäischen Union und anderen europäischen Ländern mit einem separaten Sammelsystem für diese Geräte)
Das Symbol auf dem Produkt oder seiner Verpackung weist darauf hin, dass dieses Produkt nicht als normaler Haushaltsabfall zu behandeln ist, sondern an einer Annahmestelle für das Recycling von elektrischen und elektronischen Geräten abgegeben werden muss. Durch Ihren Beitrag zum korrekten Entsorgen dieses Produkts schützen Sie die Umwelt und die Gesundheit Ihrer Mitmenschen. Umwelt und Gesundheit werden durch falsches Entsorgen gefährdet. Materialrecycling hilft, den Verbrauch von Rohstoffen zu verringern. Weitere Informationen über das Recycling dieses Produkts erhalten Sie von Ihrer Gemeinde, den kommunalen Entsorgungsbetrieben oder dem Geschäft, in dem Sie das Produkt gekauft haben.

Hinweise zur Verwendung

Dieses Gerät ist nicht staubdicht, spritzfest oder wasserfest konstruiert.

Garantie für Aufnahmeinhalte

Für verlorengegangene Aufnahmeinhalte bei Fehlschlagen von Aufnahme oder Wiedergabe wegen Fehlfunktion des Akkus, Netzadapters, Netzadapter/Akkuladegeräts usw. wird keine Haftung übernommen.

Laden

- Es ist für den Gebrauch mit originalen Sony-Akkus vorgesehen.
- Laden Sie nur empfohlene Akkus mit diesem Gerät.
- Bringen Sie den Akku fest an.

Ladetemperatur
- Für maximale Akkueffizienz ist die empfohlene Temperatur beim Laden zwischen 10 °C und 30 °C. Das Aufladen wird bei niedrigen Temperaturen schwieriger.
- Dieses Gerät bietet schnelles Aufladen, aber Laden außerhalb des empfohlenen Temperaturbereichs führt zu längeren Ladezeiten, um den Akku zu schützen. Wenn die Ladezeit verlängert wurde, kehrt sie nicht auf Schnelladung zurück, auch wenn die Temperatur in den empfohlenen Temperaturbereich gebracht wird. Setzen Sie den Akku wieder an und laden ihn erneut auf.

Ungeeignete Orte für das Gerät

Platzieren Sie dieses Gerät nicht an den folgenden Orten, egal ob zur Verwendung oder Lagerung. Dies kann zu Fehlfunktionen führen.

- Orte, die sehr heiß werden können.
  - In der Nähe von Heizkörpern oder im direkten Sonnenlicht, wie etwa auf der Fensterablage in einem Auto. Der Innenraum von Fahrzeugen wird sehr heiß, wenn die Fenster im Sommer oder an heißen Tagen geschlossen sind. Das Gerät kann verformt werden oder Fehlfunktionen aufweisen.
- Plätze, die starken Vibrationen ausgesetzt sind
- Orte mit starken elektromagnetischen Feldern oder Einstrahlungen
- Orte mit viel Sand oder Staub
  - An Orten wie am Strand oder anderen sandigen Orten oder Orten wo Staubwolken auftreten, schützen Sie dieses Gerät vor Sand und Staub, da sonst Fehlfunktionen auftreten können.

Vorsichtsmaßnahmen

- Achten Sie darauf, dass um das Gerät bei Gebrauch etwas Platz frei bleibt und es nicht zum Beispiel zwischen einer Wand und einem Möbelstück eingeklemmt ist.
- Das Gerät nimmt eine sehr geringe Strommenge auf, solange es an eine Netzsteckdose angeschlossen ist.
- Das Typenschild mit Angabe von Betriebsspannung, Leistungsaufnahme usw. befindet sich an der Unterseite.
- Bringen Sie den Akku beim Laden fest an diesem Gerät an.
- Verwenden Sie dieses Gerät nicht an Orten, wo starke Radiowellen oder oder Ausstrahlungen auftreten. Videokameras usw. können möglicherweise nicht richtig aufnehmen oder wiedergeben.
- Lassen Sie das Gerät nicht fallen oder setzen es anderen Erschütterungen aus.
- Halten Sie dieses Gerät von Fernsehern, MW-Empfängern und anderen Tunern fern. Diese können bei Aufstellung in der Nähe gestört werden.
- Verwenden Sie ein nahegelegene Wandsteckdose bei Verwendung dieses Teils. Auch wenn das CHARGE-Lämpchen dieses Geräts erloschen ist, ist die Stromversorgung immer noch angeschlossen. Falls Störungen bei Verwendung dieses Geräts auftreten, schalten Sie sofort die Stromversorgung aus, indem Sie den Stecker von der Steckdose (Wandsteckdose) abziehen.
- Stellen Sie sicher, dass keine metallischen Gegenstände in Berührung mit den Metallteilen dieses Geräts oder des Verbindungskabels kommen. Wenn das passiert, kann ein Kurzschluss auftreten, und dieses Gerät kann beschädigt werden.
- Schließen Sie dieses Gerät nicht an einen Spannungswandler für Auslandsreisen an. Dies kann zu Überhitzung oder manchen anderen Fehlfunktionen führen.
- Ziehen Sie nach der Verwendung den Stecker dieses Geräts von der Steckdose ab. Beim Abziehen des Netzkabels greifen Sie immer am Stecker. Ziehen Sie nicht am Kabel selber.
- Stellen Sie nicht mit Flüssigkeit gefüllte Behälter, wie etwa Vasen, auf dieses Gerät.
- Dieses Gerät oder der Akku können sich während oder sofort nach dem Laden erwärmen. Dies ist keine Fehlfunktion.
- Nehmen Sie den Akku von diesem Gerät ab, wenn der Ladevorgang fertig ist. Wenn der Akku angebracht bleibt, kann seine Lebensdauer beeinträchtigt werden.

Wartung

- Wenn das Gerät schmutzig wird, wischen Sie es mit einem weichen, trocknen Tuch oder Papiertaschentuch ab.
- Wenn dieses Gerät stark verschmutzt wird, wischen Sie es mit einem in milder Spülmittellöscung getränkten und gut ausgewrungenen Tuch ab und wischen es anschließend mit einem trockenen Tuche trocken.
- Verwenden Sie nicht Terpentin, Benzol, Alkohol und ähnliche organische Lösungsmittel, da diese die Oberfläche des Geräts beeinträchtigen oder beschädigen können.
- Bei Verwendung eines chemischen Reinigungstuchs siehe dessen Bedienungsanleitung.
- Durch Sprayen mit flüchtigen Lösungsmitteln wie Insektiziden oder längerer Berührung mit Kautschuk oder Vinyl kann dieses Gerät beeinträchtigt oder beschädigt werden.

A Identifikation der Teile

1 Kontaktverdeckung
2 Schacht ①
3 DC IN-Anschluss (nur für DCC-VQ1)
4 DC OUT-Anschluss
5 CHARGE-Lämpchen ①
6 Schacht ②
7 CHARGE-Lämpchen ②
8 Ausgabe-Wechselschalter
9 Lademodus-Wechselschalter
10 Displayfenster
11 Schacht-Anzeigelämpchen
12 DISPLAY-Umschalttaste

Displayfenster
13 „InfoLITHIUM"-Anzeige
14 WAITING-Anzeige
15 WARNING-Anzeige
16 TIME TO CHG (Ladung)-Anzeige
17 Zeit/LOG-Anzeige
18 BATTERY LIFE-Anzeige
19 VCR/CAMERA-Anzeige
20 Normalladung-Anzeige
21 Vollladung-Anzeige
22 Batterielebensdauer-Anzeige

Das Netzteil/Ladegerät AC-VQ1051D kann wie folgt verwendet werden:

Das Netzteil/Ladegerät AC-VQ1051D kann in Ihrer Wohnung oder Ihrem Auto verwendet werden.
Schließen Sie das Netzkabel (mitgeliefert) an einer Netzsteckdose an.

- Zum Betrieb von Sony-Geräten (Videokameras usw.) verwenden Sie die mit diesem Gerät mitgelieferten Verbindungskabel.
- Zum Laden von Sony-Akkus (L-Serie).
  - Sie können den Grad der Ladung mit dem Moduswechselschalter auf „Vollständige Ladung" oder „Normale Ladung" einstellen. Wenn Sie den Akku schnell verwenden wollen, schalten Sie auf „Normalladung", um den Ladevorgang im Normalladezustand fertigzustellen.
- Wenn „InfoLITHIUM" Akkus an diesem Gerät angebracht sind, stehen die folgenden Funktionen zur Verfügung.
  - Schnellladen
    (Schneller als das Laden mit Ihrer Videokamera usw.)
  - „BATTERY LOG" und Ladeinformation können angezeigt werden.
    Der Verwendungsverlauf und der Ladezustand des Akkus wird angezeigt.
    - Gesamte Ladezeit, Ladezählung, letzte Verwendung Jahr und Monat
    - Batterielebensdauer, Restzeit bis zum Fertigstellen des Ladens

- Dieses Gerät ist zum Laden von Lithiumionen-Akkus gedacht. Es kann nicht zum Laden von Ni-Cd- oder Ni-MH-Akkus verwendet werden.
- Dieses Gerät kann nicht mit einigen Videokameramodellen oder anderen Geräten verwendet werden. Bestätigen Sie die Kompatibilität Ihrer Ausrüstung vor der Verwendung.

Was ist „InfoLITHIUM"?
„InfoLITHIUM" ist ein neuer Typ von Lithiumionen-Akku, der Daten über den aktuellen Leistungsverbrauch des Akkus mit kompatiblen elektronischen Geräten austauschen kann. Wir empfehlen die Verwendung eines „InfoLITHIUM"-Akkus (L-Serie) mit elektronischen Geräten, die die InfoLITHIUM-Markierung tragen.
„InfoLITHIUM" ist ein Markenzeichen der Sony Corporation.

Was ist „BATTERY LOG"?
„BATTERY LOG" zeigt den Verwendungsverlauf an, der im Akku aufgezeichnet ist.
- Gesamte Ladezeit
- Ladezählung
- Letzte Verwendung Jahr und Monat
  (Die Anzeigen sind Annäherungswerte. Je nach dem Akku sind die Inhalte der Anzeige begrenzt.)

Hinweise zur BATTERY LIFE-Anzeige (bitte vor dem Gebrauch sorgfältig lesen).

Beim Laden des Akkus zeigt dieses Gerät den Ladezustand und Informationen über den Akku an, solange die folgenden Bedingungen erfüllt werden.
- Sie verwenden einen „InfoLITHIUM"-Akku.
- Ihre Videokamera usw. ist mit „InfoLITHIUM" kompatibel.

Prüfen Sie, ob Ihr Akku die InfoLITHIUM-Markierung trägt. Prüfen Sie in der mit Ihrem Videogerät gelieferten Bedienungsanleitung, ob es mit „InfoLITHIUM" kompatibel ist.

Wenn Sie den Akku mit mehr als einer Videokamera usw., welche mit „InfoLITHIUM" kompatibel ist verwenden, wird die Information für das zuletzt am Akku angebrachte Gerät angezeigt.

„BATTERY LOG" steht mit den Akkus NP-F970, NP-F770 und NP-F570 zur Verfügung. Andere Akkus sind möglicherweise nicht kompatibel oder können begrenzte Information anzeigen.

B Zur Bedienung von Videogeräten

Einzelheiten zur Verbindung schlagen Sie bitte in der Bedienungsanleitung zur Videokamera usw. nach.

1. **Stellen Sie den Ausgabe-Wechselschalter auf VCR/CAMERA.**
2. **Schließen Sie das Netzkabel an diesem Gerät an.**
3. **Schließen Sie das Netzkabel an einer Netzsteckdose an.**
   Ein Piepton wird ausgegeben, und das Displayfenster erscheint.
4. **Schließen Sie das Verbindungskabel an den Anschluss DC OUT an diesem Gerät an.**
5. **Schließen Sie das Anschlusskabel an die Videokamera an.**
   Zur Einsetzrichtung des Verbindungskabels schlagen Sie bitte in der Bedienungsanleitung zur Videokamera usw. nach.
   Bei Verwendung des Anschlusskabels DK-215 (Abbildung B-1)

Hinweise
- Durch Einstellen des Ausgabe-Wechselschalters auf CHARGE beim Betrieb der Videokamera usw. wird die Stromversorgung zur Videokamera unterbrochen.
- Sie können nicht einen an diesem Gerät angebrachten Akku laden, wenn dieses Gerät im VCR/CAMERA-Modus ist.
- Entfernen Sie dieses Gerät weiter von Ihrer Videokamera usw., wenn das Bild verzerrt ist.
- Die Abbildung zeigt den Anschluss an eine HDR-AX2000 digitale HD-Videokamera.

C Zum Laden des Akkus

1. **Stellen Sie den Lademodus-Wechselschalter auf „NORMAL CHARGE" oder „FULL CHARGE".**
   Wenn Sie den Akku verwenden wollen, bevor er voll geladen ist, stellen Sie den Lademodus-Wechselschalter auf „FULL CHARGE".
   Wenn Sie den ladevorgang fertigstellen wollen, wenn die Normalladung fertig ist, stellen Sie den Schalter auf „NORMAL CHARGE".
   Einzelheiten siehe „Umschalten des Lademodus".
2. **Stellen Sie den Ausgabe-Wechselschalter auf CHARGE.**
3. **Schließen Sie das Netzkabel an diesem Gerät an.**
4. **Schließen Sie das Netzkabel an einer Netzsteckdose an.**
   Ein Piepton wird ausgegeben, und das Displayfenster erscheint.
5. **Bringen Sie den Akku an.**
   Siehe Abschnitt „Zum Anbringen des Akkus". Wenn der Ladevorgang beginnt, blinkt die Akkumarkierung im Displayfenster in Sequenz, und das CHARGE-Lämpchen leuchtet auf.
6. **Wenn der Ladevorgang beendet ist, nehmen Sie den Akku ab.**
   Dieses Gerät stellt den Ladevorgang auf dem Ladeniveau fertig, den Sie mit dem Lademodus-Wechselschalter eingestellt haben.Wenn die CHARGE-Lampe erlischt, ist der Ladevorgang beendet. Einzelheiten über das Fertigstellen des Ladevorgangs siehe „Umschalten des Lademodus".
   Siehe Abschnitt „Zum Abnehmen des Akkus" zum Abnehmen des Akkus.

Umschalten des Lademodus

Es gibt zwei Niveaus der Beendigung des Ladevorgangs: „Normale Ladung" und „Vollständige Ladung". Sie können den Lademodus mit dem Lademodus-Wechselschalter an diesem Gerät umschalten.

- Normale Ladung (NORMAL CHARGE)

Wenn der Ladevorgang abgeschlossen ist, erscheint die Akkulebensdauer-Anzeige wie rechts gezeigt. Der Zustand des Akkus kann besser bewahrt werden, aber die Akkulebensdauer ist dabei etwas kürzer als wenn in voll geladenem Zustand.	NORMAL

- Vollständige Ladung (FULL CHARGE)

Wenn der Ladevorgang im vollgeladenen Zustand abgeschlossen ist, erscheint die Akkulebensdauer-Anzeige wie rechts gezeigt. Die Akkulebensdauer ist auch etwas länger als wenn in normal geladenem Zustand, aber die Ladezeit ist ebenfalls etwas länger.	FULL

Gleichzeitiges Anbringen von zwei Akkus

Sie können zwei Akkus gleichzeitigam Gerät anbringen. Sie können auch nur einen Akku laden. Der Ladevorgang beginnt mit dem in Schacht ① eingesetzten Akku. Wenn zwei Akkus angebracht sind aber nicht gleichzeitig, beginnt der Ladevorgang mit dem zuerst angebrachten Akku, ungeachtet ob dieser in Schacht ① oder ② ist.

Hinweise
- Zwei Akkus können angebracht werden, aber sie können nicht bei Normalladung gleichzeitig geladen werden.
- Wenn der Lademodus-Wechselschalter auf „FULL CHARGE" gestellt ist, stellt dieses Gerät den Normalladevorgang in der Reihenfolge fertig, in der die Akkus angebracht wurden, und führt dann Volladung für beide Akkus simultan aus.

Zum Anbringen des Akkus (C-①)

❶ **Setzen Sie den Akku in dieses Gerät mit der Markierung ◀ zur Kontaktverdeckungsseite weisend ein.**
❷ **Schieben Sie den Akku in Pfeilrichtung.**
Drücken Sie den Akku ein, bis die Kontaktverdeckung vollständig frei liegt.

Zum Anbringen des Akkus (C-②)

Schieben Sie den Akku in Pfeilrichtung und heben ihn gerade heraus.

Hinweise
- Heben Sie dieses Gerät nicht am Akku an.
- Stoßen Sie die Kontaktabdeckung nicht an. Achten Sie beim Anbringen des Akkus besonders darauf, nicht den Akku daran anzustoßen.
- Achten Sie darauf, nicht beim Anbringen oder Entfernen des Akkus die Finger einzuklemmen.

Ladezeit

Schnellladung

	NP-F970	NP-F770	NP-F570
Normale Ladung	285 min	185 min	110 min
Vollständige Ladung	345 min	245 min	170 min

- Die angegebenen Zeiten beziehen sich auf das Laden eines leeren Akkus, wobei dieses Gerät bei einer Umgebungstemperatur von 25 °C verwendet wurde.
- Die Ladezeit kann je nach Zustand des Akkus und Umgebungstemperatur abweichen.

Zum schnellen Verwenden des Akkus

Sie können den Akku auch verwenden, wenn Sie ihn von diesem Gerät abnehmen, bevor der Ladevorgang fertig ist. Eine kürzere Ladezeit bewirkt aber eine kürzere Verwendungszeit.

Hinweise
- Wenn der Ausgabe-Wechselschalter auf VCR/CAMERA gestellt wird, stoppt der Ladevorgang.
- Wenn das CHARGE-Lämpchen nicht leuchtet oder blinkt, prüfen Sie, ob der Akku korrekt an diesem Gerät angebracht ist. Wenn er nicht korrekt angebracht ist, wird keine Ladung ausgeführt.
- Schnelle Ladung wird nur mit „InfoLITHIUM"-Akkus ausgeführt.
- Wenn der Lademodus-Wechselschalter auf „NORMAL CHARGE" gestellt ist, stellt dieses Gerät den Ladevorgang fertig, wenn die normale Ladung beendet ist.
- Sie können den Lademodus wechseln, bevor jeder Lademodus fertig ist.

Wenn beim Laden ein Problem auftritt, blinkt das CHARGE-Lämpchen, und die Meldung „WARNING" erscheint im Display. Einzelheiten siehe Seite „Fehlersuche".

Zum Prüfen des Ladevorgangs

Wenn der Ladevorgang beginnt, leuchtet die Akkulebensdauer im Anzeigefenster auf.
Die Akkulebensdauer ist die ungefähre Zeit, die zur Aufnahme von Bildern mit dem Sucher zur Verfügung steht. Die Akkulebensdauer ist kürzer, wenn das LCD verwendet wird.
Die Akkulebensdeuar wird möglicherweise bei bestimmten Videokameras nicht angezeigt. Einzelheiten siehe „Hinweise zur BATTERY LIFE-Anzeige".

Es gibt zwei Verfahren zum Umschalten der Inhalte des Displayfensters beim Laden.
Es gibt zwei Verfahren zum Umschalten der Inhalte des Displayfensters: Die Anzeige schaltet automatisch um, und die Anzeige schaltet jedes Mal um, wenn die DISPLAY-Umschalttaste gedrückt wird.
Das Schacht-Anzeigelämpchen entspricht der Schachtnummer.
Im Folgenden ist ein Beispiel zum Einsetzen eines Akkus in Schacht ① gefolgt von einem anderen in Schacht ②.

Automatisches Ändern der Inhalte des Displayfensters beim Laden (siehe Abbildung D)

1 **Akkulebensdauer**
Die Lebensdauer des zuerst angebrachten Akkus.
Dies ist die Akkulebensdauer, wenn der Akku an eine mit „InfoLITHIUM" kompatible Videokamera angebracht ist.

2 **Akkulebensdauer**
Die Lebensdauer des anschließend angebrachten Akkus.

3 **Ladezeit**
Gesamte Restzeit bis zur Fertigstellung der Vollladung der in Schacht ① und Schacht ② eingesetzten Akkus ist abgelaufen.
Wenn der Lademodus-Wechselschalter auf „NORMAL CHARGE" gestellt ist,wird die Restzeit bis zur vollständigen normalen Ladung angezeigt.

Drücken Sie die DISPLAY-Wechseltaste während des Ladevorgangs. (Siehe Abbildung E)

Während des Aufladens kann „BATTERY LOG" durch Drücken der DISPLAY-Wechseltaste angezeigt werden.
Die Inhalte des Displayfensters ändern sich jedes Mal wie folgt, wenn die DISPLAY-Umschalttaste gedrückt wird.
Etwa fünf Sekunden nach dem Drücken der DISPLAY-Wechseltaste wird die Akkulebensdauer angezeigt, und diese schaltet dann automatisch zwischen der Anzeige der Akkulebensdauer und der Restzeit um, bis der Ladevorgang fertig ist.

1 **Gesamte Ladezeit**
Die gesamte Ladezeit des zuerst angebrachten Akkus.
Zeigt die ungefähre gesamte Ladezeit vom ersten Laden an. Das angezeigte Minimum ist 5 Stunden.

2 **Gesamtladungszählung**
Es wird angezeigt, wie viele Male der zuerst angebrachte Akku geladen wurde.
Es wird angezeigt, ungefähr wie viele Male der Akku seit dem ersten Laden geladen wurde. Die angezeigte Minimaleinheit ist 5 Mal, und die Zählung wird in Mehrfachen von fünf angezeigt. Nachfüllladungen und unterbrochene Ladungen werden möglicherweise nicht gezählt.

3 **Jahr und Monat der letzten Verwendung**
Das Jahr und der Monat der letzten Verwendung für den zuerst angebrachten Akku.
Zeigt „Monat" an, gefolgt von „Jahr" (letzte zwei Stellen des Jahres). Bei Verwendung mit einer Videokamera, bei der kein Kalender eingestellt ist, wird „-- --" angezeigt.

4 **Gesamte Ladezeit**
Die gesamte Ladezeit des anschließend angebrachten Akkus.

5 **Gesamtladungszählung**
Es wird angezeigt, wie viele Male der anschließend angebrachte Akku geladen wurde.

6 **Jahr und Monat der letzten Verwendung**
Das Jahr und der Monat der letzten Verwendung für den anschließend angebrachten Akku.

Drücken Sie die DISPLAY-Wechseltaste, nachdem der Ladevorgang fertig ist. (Siehe Abbildung F)

Nachdem der Ladevorgang fertig ist, wechselt die Anzeige nicht automatisch um. Die Inhalte des Displayfensters ändern sich jedes Mal wie folgt, wenn die DISPLAY-Umschalttaste gedrückt wird.
Etwa fünf Sekunden nach dem Drücken der DISPLAY-Wechseltaste wird auf die in 1 angezeigte Anzeige zurückgeschaltet.

1 **Der Ladevorgang ist fertig. Wenn der Lademodus-Wechselschalter auf „NORMAL CHARGE" gestellt ist, zeigt die Akkulebensdaueranzeige „NORMAL" an.**

2 **Akkulebensdauer**
Die Lebensdauer des zuerst angebrachten Akkus.

3 **Akkulebensdauer**
Die Lebensdauer des anschließend angebrachten Akkus.

4 **Gesamte Ladezeit**
Die gesamte Ladezeit des zuerst angebrachten Akkus.

5 **Gesamtladungszählung**
Es wird angezeigt, wie viele Male der zuerst angebrachte Akku geladen wurde.

6 **Jahr und Monat der letzten Verwendung**
Das Jahr und der Monat der letzten Verwendung für den zuerst angebrachten Akku.

7 **Gesamte Ladezeit**
Die gesamte Ladezeit des anschließend angebrachten Akkus.

8 **Gesamtladungszählung**
Es wird angezeigt, wie viele Male der anschließend angebrachte Akku geladen wurde.

9 **Jahr und Monat der letzten Verwendung**
Das Jahr und der Monat der letzten Verwendung für den anschließend angebrachten Akku.

Hinweise
- Die Zeitanzeige ist eine ungefähre Zeit beim Laden bei 25 °C. Sie kann sich von der aktuellen Zeit je nach der Umgebung unterscheiden. Außerdem kann je nach Zustand des Akkus überhaupt keine Zeit angezeigt werden. Dies ist keine Fehlfunktion.
- Es kann einige Zeit dauern, bis nach dem Beginnen des Ladevorgangs die Zeit angezeigt wird.
- Die Zeitanzeige und restliche Akkulebensdaueranzeige für den Akku an der nicht geladenen Seite kann mit einer gewissen Verspätung erscheinen.
- Zur Anzeige der Akkulebensdauer eines neuen Akkus bringen Sie diesen zuerst in Ihren Camcorder an und verwenden ihn etwa 20 Sekunden lang, bevor Sie ihn mit diesem Gerät aufladen.
- Wenn Sie einen voll geladenen Akku an diesem Gerät anbringen, kann „TIME TO CHG FULL 1h" im Display erscheinen. Dies ist keine Fehlfunktion.
- In den folgenden Fällen kann die Zeit/LOG-Anzeige „-- --" anzeigen, oder die Zeitanzeige kann nicht erscheinen. Dies ist keine Fehlfunktion.
  - Es gibt einen Unterschied zwischen der Zeitanzeige und der tatsächlichen Ladezeit. (Auch in diesem Fall setzen Sie die Ladung fort, bis der Akku voll geladen ist.)
  - Beim Laden eines anderen Akkus als eines „InfoLITHIUM"-Akkus (Akkulebensdauer-Anzeige und andere Funktionen stehen nicht zur Verfügung.)
  - Letzte Verwendung Jahr und Monat sind unklar. (Wenn Sie den Akku an einer Videokamera anbringen aber nicht die Stromversorgung der Videokamera einschalten, oder wenn die Kalenderfunktion der Videokamera nicht eingerichtet ist, usw.)
  - Wenn der Akku aus diesem Gerät entnommen wird, nachdem die Normale Ladung fertig ist, aber bevor die Vollständige Ladung fertig ist. (Es dauert etwa 1 Stunde nach Fertigstellung der Normalen Ladung, bis die Vollständige Ladung fertig ist.)
  - Beim Laden eines Akkus, der längere Zeit nicht gebraucht wurde. (Zuerst eine vollständige Ladung ausführen.)

  Wenn zwei Akkus an diesem Gerät angeschlossen ist, können ähnliche Symptome erscheinen, wenn einer der beiden Akkus in diesem Zustand ist.
- Die Anzeige von „BATTERY LOG" steht mit den Akkus NP-F970, NP-F770 und NP-F570 zur Verfügung. Bei anderen Akkust sind die Inhalte der Anzeige begrenzt.

▶Verwendung des Autobatteriekabels (DCC-VQ1*)

G Das Autobatteriekabel DCC-VQ1 kann wie folgt verwendet werden:

- Das Autobatteriekabel DCC-VQ1 dient zum Anschließen dieses Geräts an die Zigarettenanzünderbuchse eines Fahrzeugs.
- Manche Fahrzeuge haben eine elektrische Anlage mit negativer Masse, und andere eine mit positiver Masse. Dieses Gerät ist nur für Fahrzeuge mit negativer Masse gedacht.
- Schließen Sie den Ausgangsstecker ① des DCC-VQ1 an die Buchse DC IN dieses Geräts an, und den Zigarettenanzünderstecker ② des DCC-VQ1 an die Zigarettenanzünderbuchse Ihres Fahrzeugs. Stecken Sie den Zigarettenanzünderstecker fest ein.

* Das Autobatteriekabel DCC-VQ1 wird nicht mit dem Zubehörsatz ACC-L1BP mitgeliefert. Zum Kauf des DCC-VQ1 wenden Sie sich bitte an Ihren Händler.

Für optimalen Betrieb des Akkus

- Immer vor der Verwendung aufladen.
- Die Leistungsfähigkeit des Akkus verringert sich bei niedrigen Temperaturen, wodurch die Betriebszeit des Akkus abnimmt. An kalten Orten empfehlen wir deshalb, den Akku beispielsweise in Ihrer Tasche warm zu halten und erst kurz vor dem Betrieb in das Gerät einzusetzen.
- Schalten Sie immer Ihren Camcorder aus, wenn keine Aufnahme oder Wiedergabe ausgeführt wird. Auch im Aufnahmebereitschafts- oder Wiedergabepausezustand nimmt der Camcorder eine geringe Menge Strom auf.
- Halten Sie Ersatzakkus für das Zwei- bis Dreifache der erwarteten Aufnahmedauer bereit und machen Sie vor der eigentlichen Aufnahme eine Probeaufnahme.
- Wenn sich das Gerät ausschaltet, obwohl der Akku laut Akkurestzeitanzeige noch nicht leer ist, laden Sie den Akku erneut vollständig auf. Danach wird die richtige Akkurestzeit angezeigt. Beachten Sie, dass die Akkurestzeit möglicherweise nicht stimmt, wenn der Akku längere Zeit bei hohen Umgebungstemperaturen betrieben wird, wenn ein vollständig geladener Akku längere Zeit nicht verwendet wird oder wenn der Akku bereits sehr häufig verwendet wurde. Betrachten Sie die Akkurestzeitanzeige lediglich als groben Richtwert für die verbleibende Aufnahmedauer.

Hinweis zum Laden
Nach dem Aufladen entlädt sich der Akkus allmählich von alleine, auch wenn abgetrennt. Wir empfehlen, den Akku vor der Verwendung neu zu laden.

Aufbewahrung des Akkus
Wenn Sie den Akku sehr lange Zeit nicht verwenden, laden Sie ihn einmal im Jahr vollständig auf und betreiben Sie dann ein elektronisches Gerät mit dem Akku, bis er wieder leer ist, bevor Sie ihn an einem kühlen, trockenen Ort ablegen.

Akkulebensdauer
- Die Lebensdauer des Akkus ist begrenzt. Wenn ein voll geladener Akku nur noch eine relativ geringe Betriebszeit ermöglicht, hat der Akku das Ende seiner Lebensdauer erreicht. Wechseln Sie ihn gegen einen neuen aus.
- Die Lebensdauer des Akkus hängt von den Lager-, Betriebs- und Umgebungsbedingungen ab.

Kompensation für Aufnahmeinhalte
Es besteht kein Anspruch auf Schadensersatz für verlorene Aufnahmeinhalte, wenn die Aufnahme oder Wiedergabe auf Grund eines fehlerhaften Akkus oder Geräts nicht ausgeführt werden konnte.

Sie brauchen den Akku vor dem Aufladen nicht vollständig zu entladen.
Wenn Sie den Akku aufladen, während noch eine gewisse Restladung vorhanden ist, so verringert sich die Akkuladung dadurch nicht.

Technische Daten

Netzteil/Ladegerät (AC-VQ1051D)

Eingang	100 V - 240 V AC 50 Hz/60 Hz 22 W 12 V/24 V Gleichstrom (nur für Fahrzeuge mit negativer Masse)
Ausgang	8,4 V Gleichstrom 2,0 A (VCR/CAMERA) 8,4 V Gleichstrom 1,6 A (CHARGE)
Betriebstemperatur	0 °C bis 40 °C
Lagertemperatur	–20 °C bis +60 °C
Abmessungen (Ca.)	123 mm × 53 mm × 135 mm (B × H × T) (ohne vorstehende Teile)
Gewicht	Ca. 400 g

Akku (NP-F970)

Verwendeter Akkutyp	Lithiumionen-Akku
Max. Ausgangsspannung	8,4 V DC
Mittlere Ausgangsspannung	7,2 V DC
Maximale Ladespannung	8,4 V DC
Maximaler Ladestrom	3,0 A
Kapazität (typ.)	47,5 Wh (6.600 mAh)
Kapazität (min.)	45 Wh (6.300 mAh)
Betriebstemperatur	0 °C bis 40 °C
Abmessungen (Ca.)	38,4 mm × 60,0 mm × 70,8 mm
Gewicht	Ca. 300 g

Mitgeliefertes Zubehör
Netzteil/Ladegerät (AC-VQ1051D) (1)
Akku (NP-F970) (1)
Netzkabel (1)
Anschlusskabel (DK-215) (1)
Anleitungen

Änderungen bei Design und technischen Daten bleiben ohne vorherige Ankündigung vorbehalten.

Hinweis

Dieses Gerät unterstützt weltweite Spannungen von 100 V bis 240 V. Verwenden Sie keinen elektronischen Spannungswandler, da dies eine Fehlfunktion verursachen kann.

Fehlersuche

Symptom	Ursache/Abhilfe
Videoausrüstung arbeitet nicht	• Der Netzstecker ist von der Steckdose (Wandsteckdose) abgezogen. → In eine Netzsteckdose einstecken. • Das Verbindungskabel ist nicht richtig angeschlossen. → Richtig anschließen. • Der Ausgang-Wechselschalter steht auf CHARGE. → Stellen Sie den Ausgabe-Wechselschalter auf VCR/CAMERA.
Der Akku wird nicht geladen.	• Der Moduswechselschalter steht auf VCR/CAMERA. → Stellen Sie den Ausgabe-Wechselschalter auf CHARGE.
Die Stromversorgung endet sofort, obwohl noch ausreichende Akkulebensdauer verbleibt, oder die angezeigte Akkulebensdauer unterscheidet sich von der tatsächlichen Akkulebensdauer.	• Entleeren Sie den Akku, und laden ihn dann vollständig erneut auf. → Die Akkulebensdauer wird korrekt angezeigt.
Das Display zeigt keine Veränderung an.	Siehe „Hinweise zur BATTERY LIFE-Anzeige".
„Lo" wird im Displayfenster angezeigt.	• Die Temperatur des Akkus ist zu niedrig. • Laden wird bei einer Temperatur ausgeführt, die unter dem empfohlenen Ladetemperaturbereich liegt. → Ladetemperaturbereichs ausgeführt wird. Obwohl Laden in diesen Fällen immer noch möglich ist, schaltet das Gerät in diesem Fall auf Bereitschaftszustand (siehe folgenden Punkt), oder die Ladung wird nicht richtig ausgeführt, um den Akku zu schützen. Wir empfehlen, den Akku bei Temperaturen von 10 °C to 30 °C zu laden.

Das CHARGE-Lämpchen blinkt auf die folgenden beiden Weisen.
Blinkt schnell: Schaltet wiederholt alle 0,15 Sekunden ein und aus.
Blinkt langsam: Schaltet wiederholt alle 1,5 Sekunden ein und aus.
Wenn das CHARGE-Lämpchen blinkt, lesen Sie Folgendes und treffen entsprechend dem Blinkzustand des CHARGE-Lämpchens die folgenden Maßnahmen.

Wenn das CHARGE-Lämpchen langsam blinkt, wird „WAITING" im Displayfenster angezeigt.	→ Der Ladevorgang ist kurzzeitig unterbrochen. Das Gerät ist im Bereitschaftszustand. Wenn die Raumtemperatur oder die Akkutemperatur außerhalb des vorgeschriebenen Temperaturbereichs ist, stoppt der Ladevorgang automatisch. Wenn die Raumtemperatur in den geeigneten Bereich zurückkehrt, leuchtet das CHARGE-Lämpchen auf, und der Ladevorgang beginnt erneut. Wir empfehlen, den Akku bei Temperaturen von 10 °C to 30 °C zu laden.
Wenn das CHARGE-Lämpchen schnell blinkt und „WARNING" im Displayfenster erscheint	→ Beim ersten Laden dieses Akkus in einer der folgenden Situationen kann das CHARGE-Lämpchen schnell blinken. In diesem Fall nehmen Sie den Akku aus dem Gerät, bringen ihn erneut an und laden ihn erneut. ① Wenn der Akku längere Zeit nicht gebraucht wurde ② Wenn der Akku längere Zeit an der Kamera angesetzt gelassen wurde ③ Sofort nach dem Kauf Wenn weiterhin „WARNING" angezeigt wird, prüfen Sie mit den folgenden Schritten.

Nehmen Sie den Akku aus dem Gerät und bringen ihn erneut an.

Das CHARGE-Lämpchen beginnt erneut zu blinken:
Bringen Sie einen anderen „InfoLITHIUM"-Akku an.

Das CHARGE-Lämpchen leuchtet aber beginnt nicht erneut zu blinken:
Wenn das CHARGE-Lämpchen erlischt, weil die Ladezeit abgelaufen ist, liegt kein Problem vor.

Das CHARGE-Lämpchen beginnt erneut zu blinken:
Das Problem liegt möglicherweise beim Gerät.

Das CHARGE-Lämpchen leuchtet aber beginnt nicht erneut zu blinken:
Wenn das CHARGE-Lämpchen erlischt, weil die Ladezeit abgelaufen ist, liegt das Problem beim zuerst angebrachten Akku.

Bitte wenden Sie sich bezüglich möglicherweise fehlerhafter Produkte an Ihren Sony-Fachhändler.

Русский

Благодарим за приобретение адаптера переменного тока/зарядного устройства Sony.

Перед эксплуатацией устройства внимательно ознакомьтесь с данным руководством и сохраните его для последующего использования.

ПРЕДУПРЕЖДЕНИЕ

Для уменьшения опасности возгорания или поражения электрическим током не подвергайте аппарат воздействию дождя или влаги.
Для уменьшения риска возгорания или поражения электрическим током,
1) не подвергайте устройство воздействию дождя или влаги.
2) не размещайте на аппарате предметы, заполненные водой, например вазы.
Во избежание поражения электрическим током не открывайте корпус.
Техническое обслуживание должно производиться только квалифицированным персоналом.

Замена силового шнура переменного тока на новый должна выполняться только в квалифицированной ремонтной мастерской.

ВНИМАНИЕ!

Батарейки допускается заменить только на назначенные марки.
Несоблюдение указания может привести к воспламенению или поражению.

ПРЕДУПРЕЖДЕНИЕ

Батарейный блок
Неправильное обращение с батарейным блоком может стать причиной его взрыва, возгорания, а также химических ожогов. Соблюдайте следующие меры предосторожности.

- Не разбирайте блок.
- Не подвергайте батарейный блок каким бы то ни было механическим воздействиям: ударам, падениям или попаданиям под тяжелые предметы.
- Во избежание короткого замыкания не допускайте контакта металлических предметов с контактами батарейного блока.
- Не допускайте нагрева батарейного блока до температуры выше 60 °C: избегайте воздействия на него прямых солнечных лучей, а также не оставляйте в припаркованном на солнце автомобиле.
- Запрещается сжигать блок или бросать его в огонь.
- Не следует использовать поврежденные и протекшие литий-ионные батареи.
- Для зарядки батарейного блока используйте оригинальное зарядное устройство Sony или другое совместимое зарядное устройство.
- Храните батарейный блок в недоступном для детей месте.
- Храните батарейный блок в сухом месте.
- Замену следует выполнять только на батарейный блок того же или аналогичного типа, рекомендованный Sony.
- Утилизация использованных батарейных блоков должна производиться надлежащим образом в соответствии с инструкциями.

Не подвергайте аккумуляторные батареи воздействию интенсивного солнечного света, огня или какого-либо источника излучения.

Предостережение

Аппарат не считается отключенным от источника переменного тока (сети), если он подключен к сетевой розетке, даже в том случае, если сам аппарат выключен.

Для пользователей в Европе

<Примечание для покупателей в странах, где действуют директивы ЕС>
Производителем данного устройства является корпорация Sony Corporation, 1-7-1 Konan Minato-ku Tokyo, 108-0075 Japan. Уполномоченным представителем по электромагнитной совместимости (EMC) и безопасности изделия является компания Sony Deutschland GmbH, Hedelfi nger Strasse 61, 70327 Stuttgart, Germany. По вопросам обслуживания и гарантии обращайтесь по адресам, указанным в соответствующих документах.

Утилизация использованных элементов питания (применяется в странах Евросоюза и других европейских странах, где действуют системы раздельного сбора отходов)
Данный знак на элементе питания или упаковке означает, что элемент питания, поставляемый с устройством, нельзя утилизировать вместе с прочими бытовыми отходами.
На некоторых элементах питания данный символ может комбинироваться с символом химического элемента. Символы ртути (Hg) или свинца (Pb) указываются, если содержание данных металлов менее 0,0005% (для ртути) и 0,004% (для свинца) соответственно.
Обеспечивая правильную утилизацию использованных элементов питания, вы предотвращаете негативное влияние на окружающую среду и здоровье людей, возникающее при неправильной утилизации. Вторичная переработка материалов, использованных при изготовлении элементов питания, способствует сохранению природных ресурсов.
При работе устройств, для которых в целях безопасности, выполнения каких-либо действий или сохранения имеющихся в памяти устройств данных необходима подача постоянного питания от встроенного элемента питания, замену такого элемента питания следует производить только в специализированных сервисных центрах. Для правильной утилизации использованных элементов питания, после истечения срока службы, сдавайте их в соответствующий пункт по сбору электронного и электрического оборудования.
Об использовании прочих элементов питания, пожалуйста, узнайте в разделе, в котором даны инструкции по извлечению элементов питания из устройства, соблюдая меры безопасности.
Сдавайте использованные элементы питания в соответствующие пункты по сбору и переработке использованных элементов питания.
Для получения более подробной информации о вторичной переработке данного изделия или использованного элемента питания, пожалуйста, обратитесь в местные органы городского управления, службу сбора бытовых отходов или в магазин, где было приобретено изделие.

Утилизация электрического и электронного оборудования (директива применяется в странах Евросоюза и других европейских странах, где действуют системы раздельного сбора отходов)
Данный знак на устройстве или его упаковке обозначает, что данное устройство нельзя утилизировать вместе с прочими бытовыми отходами. Его следует сдать в соответствующий приемный пункт переработки электрического и электронного оборудования. Неправильная утилизация данного изделия может привести к потенциально негативному влиянию на окружающую среду и здоровье людей, поэтому для предотвращения подобных последствий необходимо выполнять специальные требования по утилизации этого изделия. Переработка данных материалов поможет сохранить природные ресурсы. Для получения более подробной информации о переработке этого изделия обратитесь в местные органы городского управления, службу сбора бытовых отходов или в магазин, где было приобретено изделие.

Примечания относительно использования

Данное устройство не является пылезащищенным, брызгозащищенным и водонепроницаемым.

Гарантия относительно записанной информации

Содержимое записи не может быть компенсировано, если запись или воспроизведение не были выполнены из-за неисправности аккумулятора, адаптера переменного тока, адаптера переменного тока/зарядного устройства и т.п.

Зарядка

- Предназначено для использования с оригинальными аккумуляторами Sony.
- Заряжайте с помощью данного устройства только рекомендованные аккумуляторы.
- Плотно вставляйте аккумулятор.

Температура во время зарядки
- Для обеспечения максимальной производительности аккумулятора рекомендуемый диапазон температур во время зарядки должен составлять от 10 °C до 30 °C. При более низкой температуре зарядка будет затруднена.
- Данное устройство обеспечивает быструю зарядку, однако в целях защиты аккумулятора зарядка за пределами рекомендуемого диапазона температур приводит к увеличению времени зарядки. После того, как время зарядки будет увеличено, оно не вернется к быстрой зарядке даже в том случае, если температура войдет в пределы рекомендуемого диапазона температур. Повторно установите аккумулятор, а затем зарядите его снова.

Места, в которые не рекомендуется помещать данное устройство

Не следует эксплуатировать устройство в ограниченном пространстве, например между стеной и мебелью.
- Места, где оно сильно нагревается
  - Возле обогревателя или под прямыми солнечными лучами, например, на приборной панели. Температура в салоне автомобиля повышается особенно сильно при закрытых окнах летом или в жаркий день. Это может привести к деформации данного устройства или его неисправности.
- Места с чрезмерной вибрацией
- Места, находящиеся под воздействием сильного магнитного поля или радиации
- Места с чрезмерным содержанием песка или пыли
  - Защищайте данное устройство от песка и пыли в таких местах, как морской пляж и другие песчаные зоны, или в местах, где могут возникать облака пыли, так как при этом существует риск возникновения неисправности.

Меры предосторожности во время использования

- Не следует эксплуатировать устройство в ограниченном пространстве, например между стеной и мебелью.
- Небольшое количество электрического тока будет протекать через данное устройство до тех пор, пока оно будет подсоединено к сетевой розетке.
- На фирменной табличке, расположенной на нижней стороне, указаны рабочее напряжение, потребляемая мощность и т.п.
- Плотно вставляйте аккумулятор в данное устройство во время зарядки аккумулятора.
- Не используйте данное устройство в местах, находящихся под воздействием сильных радиоволн или радиации. Это может привести к нарушению записи или воспроизведения с помощью видеокамер и т.п.
- Не роняйте данное устройство и не подвергайте его другим ударам.
- Не приближайте данное устройство к телевизорам, АМ-приемникам и другим приемникам. В случае приближения к ним возможно появление помех.
- Для подключения данного устройства используйте находящуюся поблизости сетевую розетку (настенную розетку). Питание данного устройства включено даже тогда, когда выключен индикатор CHARGE. При возникновении какой-либо проблемы во время использования данного устройства, немедленно выключите питание путем извлечения штекера из сетевой розетки (настенной розетки).
- Убедитесь в том, что никакие металлические предметы не вступают в контакт с металлическими частями данного устройства или соединительного шнура. В противном случае может произойти короткое замыкание и данное устройство может быть повреждено.
- Не подсоединяйте данное устройство к адаптеру напряжения для путешествий за границу. Это может привести к перегреву устройства или каким-либо другим неисправностям.
- Отсоедините данное устройство от сетевой розетки после использования. Для отсоединения шнура потяните его за штекер. Никогда не тяните за сам шнур.
- Не размещайте на данном устройстве предметы, заполненные водой, например вазы.
- Во время зарядки или сразу после нее данное устройство или аккумулятор могут нагреваться. Это не является неисправностью.
- Извлеките аккумулятор из данного устройства после окончания зарядки. Оставление аккумулятора в установленном состоянии может привести к уменьшению времени работы от аккумулятора.

Обслуживание

- Если устройство загрязнится, вытрите его мягкой сухой тканью или бумажной салфеткой.
- Если устройство загрязнится очень сильно, вытрите его хорошо отжатой мягкой тканью, смоченной в разбавленном нейтральном очистителе, а затем вытрите сухой тканью.
- Не используйте растворители, бензин, спирт и т.п., так как это может привести к обесцвечиванию или повреждению поверхности данного устройства.
- При использовании химических салфеток обратитесь к инструкции по их применению.
- Распыление летучих растворителей, например, инсектицидов или длительный контакт данного устройства с резиновыми или виниловыми изделиями может привести к порче или повреждению данного устройства.

A Наименование компонентов

1 Затвор разъема
2 Слот ①
3 Разъем DC IN (только для модели DCC-VQ1)
4 Разъем DC OUT
5 Индикатор CHARGE ①
6 Слот ②
7 Индикатор CHARGE ②
8 Переключатель изменения выхода
9 Переключатель изменения режима зарядки
10 Дисплей
11 Световой индикатор слота
12 Кнопка изменения DISPLAY

Дисплей
13 Индикатор "InfoLITHIUM"
14 Индикатор WAITING
15 Индикатор WARNING
16 Индикатор TIME TO CHG (зарядка)
17 Индикатор времени/журнала
18 Индикатор BATTERY LIFE
19 Индикатор VCR/CAMERA
20 Индикатор нормальной зарядки
21 Индикатор полной зарядки
22 Индикатор времени работы от аккумулятора

Адаптер переменного тока/зарядное устройство AC-VQ1051D можно использовать следующим образом

Адаптер переменного тока/зарядное устройство AC-VQ1051D можно использовать дома или в автомобиле.
Подсоедините шнур питания (прилагается) к сетевой розетке.

- Для подключения оборудования Sony (видеокамер и т.п.) используйте соединительные шнуры, прилагаемые к данному устройству.
- Для зарядки аккумуляторов Sony (серия L).
  - С помощью переключателя изменения режима зарядки уровень завершения зарядки можно установить в положение "Полная зарядка" или "Нормальная зарядка". Если аккумулятор нужно использовать быстро, установите режим "Нормальная зарядка" для завершения зарядки в состоянии нормальной зарядки.
- При установке в данное устройство аккумуляторов "InfoLITHIUM" доступны следующие функции.
  - Быстрая зарядка
    (Быстрее, чем зарядка с помощью видеокамеры и т.п.)
  - Возможно отображение "BATTERY LOG" и информации о зарядке.
    Отображение истории использования и состояния зарядки аккумулятора.
    - Общее время зарядки, количество циклов зарядки, год и месяц последнего использования
    - Время работы от аккумулятора, время, оставшееся до завершения зарядки

- Данное устройство предназначено для зарядки литиево-ионных аккумуляторов. Оно не может использоваться для зарядки Ni-Cd или Ni-MH аккумуляторов.
- Данное устройство не может использоваться с некоторыми моделями видеокамер или другого оборудования. Перед использованием проверьте совместимость оборудования.

Что такое "InfoLITHIUM"?
"InfoLITHIUM" — это новый тип литиево-ионного аккумулятора, который может обмениваться данными о расходе заряда аккумулятора с совместимым электронным оборудованием. Рекомендуется использовать аккумуляторы "InfoLITHIUM" (серия L) с электронным оборудованием, на котором имеется логотип InfoLITHIUM.

"InfoLITHIUM" является товарным знаком Sony Corporation.

Что такое "BATTERY LOG"?
"BATTERY LOG" позволяет отобразить историю использования, записанную в аккумуляторе.
- Общее время зарядки
- Количество циклов зарядки
- Год и месяц последнего использования
  (Индикация является приблизительной. В зависимости от аккумулятора отображаемое содержание является ограниченным.)

Примечания относительно индикатора BATTERY LIFE (Внимательно прочтите перед использованием.)

Во время зарядки аккумулятора данное устройство показывает состояние зарядки и информацию об аккумуляторе при выполнении следующих условий.
- Используется аккумулятор "InfoLITHIUM".
- Видеокамера и т.п. совместимы с "InfoLITHIUM".

Проверьте, имеется ли на аккумуляторе логотип InfoLITHIUM. Проверьте в инструкции по эксплуатации, прилагаемой к видеооборудованию, является ли оно совместимым с "InfoLITHIUM".

При использовании аккумулятора более чем с одной видеокамерой и т.п., совместимой с "InfoLITHIUM", отображается информация для оборудования, подключавшегося к аккумулятору в последний раз.

"BATTERY LOG" доступен при использовании аккумуляторов NP-F970, NP-F770 и NP-F570. Другие аккумуляторы могут быть несовместимы или могут отображать ограниченный перечень информации.

B Подключение видеооборудования

Подробные сведения по подключению приведены в инструкции по эксплуатации видеокамеры и т.п.

1. **Установите переключатель изменения выхода в положение VCR/CAMERA.**
2. **Подсоедините шнур питания переменного тока к данному устройству.**
3. **Подсоедините шнур питания переменного тока к сетевой розетке.**
   Прозвучит звуковой сигнал и включится дисплей.
4. **Подключите соединительный шнур к разъему DC OUT данного устройства.**
5. **Подключите соединительный шнур к видеокамере.**
   Сведения о подключении соединительного шнура приведены в инструкции по эксплуатации видеокамеры и т.п.
   При использовании соединительного шнура DK-215 (Рисунок B-1)

Примечания
- Установка переключателя изменения выхода в положение CHARGE во время работы с видеокамерой и т.п. приводит к отключению подачи питания к видеокамере.
- Пока данное устройство будет находиться в режиме VCR/CAMERA, зарядка аккумулятора, установленного в данное устройство, будет невозможна.
- Переместите данное устройство дальше от видеокамеры и т.п., если это приводит к появлению помех на изображении.
- На рисунке показано подключение к цифровой видеокамере HD HDR-AX2000.

C Зарядка аккумулятора

1. **Установите переключатель изменения режима зарядки в положение "NORMAL CHARGE" или "FULL CHARGE".**
   Если нужно заряжать аккумулятор до завершения полной зарядки, установите переключатель изменения режима зарядки в положение "FULL CHARGE".
   Если нужно закончить зарядку после завершения нормальной зарядки, установите его в положение "NORMAL CHARGE".
   Подробные сведения приведены в разделе "Переключение режима зарядки".
2. **Установите переключатель изменения выхода в положение CHARGE.**
3. **Подсоедините шнур питания переменного тока к данному устройству.**
4. **Подсоедините шнур питания переменного тока к сетевой розетке.**
   Прозвучит звуковой сигнал и включится дисплей.
5. **Вставьте аккумулятор.**
   Обратитесь к разделу "Установка аккумулятора". Когда начнется зарядка, индикатор времени работы от аккумулятора на дисплее начнет последовательно мигать и загорится индикатор CHARGE.

(Продолжение на обратной стороне.)

Русский

(Начало на лицевой стороне.)

6 После завершения зарядки извлеките аккумулятор.
Данное устройство завершит зарядку на уровне зарядки, установленном с помощью переключателя изменения режима зарядки. После выключения индикатора CHARGE зарядка будет завершена. Подробные сведения о завершении зарядки приведены в разделе “Переключение режима зарядки”. Обратитесь к разделу “Извлечение аккумулятора” при извлечении аккумулятора.

Переключение режима зарядки

Существует два уровня завершения зарядки: “Нормальная зарядка” и “Полная зарядка”. Режим зарядки можно изменить с помощью переключателя изменения режима зарядки на данном устройстве.

- Нормальная зарядка (NORMAL CHARGE)

После завершения зарядки будет отображен индикатор времени работы от аккумулятора, показанный справа. При этом можно лучше контролировать состояние аккумулятора, однако время работы от аккумулятора будет немного короче, чем в состоянии полной зарядки.	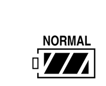

- Полная зарядка (FULL CHARGE)

После завершения зарядки в состоянии полной зарядки будет отображен индикатор времени работы от аккумулятора, показанный справа. Время работы от аккумулятора будет немного дольше, чем в состоянии нормальной зарядки, однако время зарядки также будет дольше.	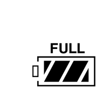

Установка двух аккумуляторов одновременно

В данное устройство можно установить два аккумулятора одновременно. Также можно заряжать только один аккумулятор. Зарядка начнется при установке аккумулятора в слот ①.
Если два аккумулятора устанавливаются не одновременно, зарядка начнется при установке первого аккумулятора, независимо от того, установлен он в слот ① или ②.

Примечания
- Можно установить два аккумулятора, однако их невозможно одновременно заряжать в нормальном режиме.
- При установке переключателя изменения режима зарядки в положение “FULL CHARGE”, данное устройство завершит нормальную зарядку в последовательности, в которой аккумуляторы были установлены, а затем одновременно завершит полную зарядку для обоих аккумуляторов.

Установка аккумулятора (C-①)

❶ Поместите аккумулятор в данное устройство таким образом, чтобы символ ◄ был обращен к затвору разъема.
❷ Сдвиньте аккумулятор в направлении стрелки.
Нажимайте на аккумулятор до тех пор, пока затвор разъема не будет полностью утоплен.

Извлечение аккумулятора (C-②)

Сдвиньте аккумулятор в направлении стрелки и поднимите его вертикально вверх.

Примечания
- Не поднимайте данное устройство, взявшись за аккумулятор.
- Не допускайте ударов по затвору разъема. При установке аккумулятора будьте особенно осторожны, чтобы не ударить по нему аккумулятором.
- Будьте осторожны, чтобы не прищемить пальцы во время установки или извлечения аккумулятора.

Время зарядки

Быстрая зарядка

	NP-F970	NP-F770	NP-F570
Нормальная зарядка	285 мин.	185 мин.	110 мин.
Полная зарядка	345 мин.	245 мин.	170 мин.

- Показанное время приведено для случая зарядки полностью разряженного аккумулятора при использовании данного устройства при температуре 25 °C.
- Время зарядки может отличаться в зависимости от состояния аккумулятора и температуры окружающей среды.

Быстрое использование аккумулятора

Аккумулятор можно использовать даже в случае извлечения из данного устройства до завершения зарядки. Более короткое время зарядки, однако, приведет к уменьшению времени использования.

Примечания
- В случае установки переключателя изменения выхода в положение VCR/CAMERA во время зарядки, зарядка будет остановлена.
- Если индикатор CHARGE не загорается или мигает, проверьте, правильно ли установлен аккумулятор в данное устройство. В случае неправильной установки он не будет заряжаться.
- Быстрая зарядка выполняется только с использованием аккумуляторов “InfoLITHIUM”.
- В случае установки переключателя изменения режима зарядки в положение “NORMAL CHARGE”, данное устройство закончит зарядку после завершения нормальной зарядки.
- Режим зарядки можно изменять перед завершением каждой зарядки.

При возникновении каких-либо отклонений во время зарядки начнет мигать индикатор CHARGE и на дисплее появится индикация “WARNING”. Подробнее см. в разделе “Поиск и устранение неисправностей”.

Проверка зарядки

Когда начнется зарядка, на дисплее появится индикация времени работы от аккумулятора.
Время работы от аккумулятора, отображаемое на дисплее, приблизительно равно оставшемуся времени для записи изображений с помощью видоискателя. При использовании ЖК-дисплея время работы от аккумулятора будет меньше.
Для некоторых видеокамер время работы от аккумулятора может не отображаться. Подробные сведения приведены в разделе “Примечания относительно индикатора BATTERY LIFE”.

Существует два способа переключения информации на дисплее во время зарядки.
Существует два способа переключения информации на дисплее: автоматическое изменение индикации и изменение индикации при каждом нажатии кнопки изменения DISPLAY.
Световой индикатор слота соответствует номеру слота.
Далее приведен пример установки одного аккумулятора в слот ①, а затем другого в слот ②.

Автоматическое изменение информации дисплея во время зарядки (см. рисунок D)

1 Время работы от аккумулятора
Время работы от аккумулятора, установленного первым.
Это время работы от аккумулятора при подсоединении к совместимой с “InfoLITHIUM” видеокамере и т.п., использовавшейся в последний раз.

2 Время работы от аккумулятора
Время работы от аккумулятора, установленного следующим.

3 Время зарядки
Общее время, оставшееся до завершения полной зарядки аккумуляторов, установленных в слот ① и слот ②.
В случае установки переключателя изменения режима зарядки в положение “NORMAL CHARGE”, будет отображено время, оставшееся до завершения нормальной зарядки.

Нажмите кнопку изменения DISPLAY во время зарядки. (См. рисунок E)

Во время зарядки можно отображать “BATTERY LOG” путем нажатия кнопки изменения DISPLAY.
Каждый раз при нажатии кнопки смены индикации DISPLAY информация на дисплее изменяется следующим образом.
Примерно через пять секунд после нажатия кнопки изменения DISPLAY будет отображено время работы от аккумулятора, а затем оно будет автоматически переключаться между временем работы от аккумулятора и временем, оставшимся до завершения зарядки.

1 Общее время зарядки
Общее время зарядки аккумулятора, установленного первым.
Отображение приблизительного общего времени зарядки с момента первой зарядки. Минимальное отображаемое время составляет 5 часов.

2 Общее количество циклов зарядки
Количество зарядок аккумулятора, установленного первым.
Отображение приблизительного количества зарядок аккумулятора с момента его первой зарядки. Минимальная отображаемая величина составляет 5 раз, а счетчик отображается умноженным на пять. Дополнительные зарядки и приостановленные зарядки могут быть не учтены.

3 Год и месяц последнего использования
Год и месяц последнего использования аккумулятора, установленного первым.
Отображение индикации “Месяц”, а затем индикации “Год” (две последние цифры года). При использовании видеокамеры, в которой не установлен календарь, отображается индикация “-- --”.

4 Общее время зарядки
Общее время зарядки аккумулятора, установленного следующим.

5 Общее количество циклов зарядки
Количество зарядок аккумулятора, установленного следующим.

6 Год и месяц последнего использования
Год и месяц последнего использования аккумулятора, установленного следующим.

Нажмите кнопку изменения DISPLAY после завершения зарядки. (См. рисунок F)

После завершения зарядки индикация не изменяется автоматически. Каждый раз при нажатии кнопки смены индикации DISPLAY информация на дисплее изменяется следующим образом.
Примерно через пять секунд после нажатия кнопки изменения DISPLAY она возвращается к индикации, показанной на рисунке 1.

1 Зарядка завершена. В случае установки переключателя изменения режима зарядки в положение “NORMAL CHARGE” индикация времени работы от аккумулятора покажет значение “NORMAL”.

2 Время работы от аккумулятора
Время работы от аккумулятора, установленного первым.

3 Время работы от аккумулятора
Время работы от аккумулятора, установленного следующим.

4 Общее время зарядки
Общее время зарядки аккумулятора, установленного первым.

5 Общее количество циклов зарядки
Количество зарядок аккумулятора, установленного первым.

6 Год и месяц последнего использования
Год и месяц последнего использования аккумулятора, установленного первым.

7 Общее время зарядки
Общее время зарядки аккумулятора, установленного следующим.

8 Общее количество циклов зарядки
Количество зарядок аккумулятора, установленного следующим.

9 Год и месяц последнего использования
Год и месяц последнего использования аккумулятора, установленного следующим.

Примечания
- Отображаемое время представляет собой приблизительное время зарядки при температуре 25 °C. В зависимости от условий использования оно может отличаться от действительного времени. Также, в зависимости от состояния аккумулятора, время может не отображаться. Это не является неисправностью.
- После начала зарядки индикация времени может появляться с задержкой.
- Индикация времени и оставшегося времени работы от аккумулятора, который в данный момент не заряжается, может появляться с задержкой.
- Для отображения времени работы от нового аккумулятора сначала установите его в видеокамеру и дайте поработать около 20 секунд, а затем зарядите с помощью данного устройства.
- Если в данное устройство установить полностью заряженный аккумулятор, на дисплее может появиться индикация “TIME TO CHG FULL 1h”. Это не является неисправностью.
- В следующих случаях индикация времени/журнала может отображаться в виде “-- --”, либо индикация времени может отсутствовать. Это не является неисправностью.
  - Отображаемое время отличается от действительного времени зарядки. (При возникновении такой ситуации продолжайте зарядку до полной зарядки.)
  - Выполняется зарядка аккумулятора, не относящегося к типу “InfoLITHIUM” (Индикация времени работы от аккумулятора и другие функции недоступны.)
  - Если год и месяц последнего использования неизвестны. (Если аккумулятор установлен в видеокамеру, но питание видеокамеры не включено, или если функция календаря видеокамеры не установлена и т.п.)
  - Если аккумулятор извлечен из данного устройства после завершения нормальной зарядки, но до завершения полной зарядки. (Для полной зарядки требуется около одного часа после завершения нормальной зарядки.)
  - При зарядке аккумулятора, который не использовался длительное время. (Сначала выполните одну полную зарядку.)

  При установке в данное устройство двух аккумуляторов сходные признаки могут появиться в том случае, если один из аккумуляторов находится в вышеописанном состоянии.
- Индикация “BATTERY LOG” доступна при использовании аккумуляторов NP-F970, NP-F770 и NP-F570. При использовании других аккумуляторов отображаемое содержание является ограниченным.

▶Использование автомобильного шнура питания (DCC-VQ1*)

G Автомобильный шнур питания DCC-VQ1 можно использовать следующим образом:

- Автомобильный шнур питания DCC-VQ1 предназначен для подсоединения данного устройства к гнезду прикуривателя автомобиля.
- Некоторые автомобили имеют отрицательное заземление, а другие положительное. Данное устройство предназначено только для использования с автомобилями, имеющими отрицательное заземление.
- Подсоедините выходной штекер ① шнура DCC-VQ1 к разъему DC IN данного устройства, а штекер для гнезда прикуривателя ② шнура DCC-VQ1 к гнезду прикуривателя автомобиля. Плотно вставьте штекер для гнезда прикуривателя.

* Автомобильный шнур питания DCC-VQ1 не прилагается к комплекту принадлежностей ACC-L1BP. По вопросу приобретения шнура DCC-VQ1 обращайтесь к своему дилеру.

Эффективное использование аккумулятора

- Всегда выполняйте зарядку перед использованием.
- Характеристики аккумулятора снижаются в условиях низкой температуры, что приводит к сокращению времени работы от аккумулятора. Для сохранения заряда аккумулятора рекомендуется хранить его в теплом месте, например, в кармане, и вставлять в электронное устройство только перед его использованием.
- Всегда выключайте видеокамеру в то время, когда нет записи или воспроизведения. Заряд аккумулятора потребляется даже в то время, когда видеокамера находится в режиме приостановки записи или воспроизведения.
- Имейте под рукой запасные аккумуляторы на время, вдвое или втрое превышающее ожидаемое время записи, и выполните пробную запись перед началом реальной записи.
- Если питание выключится несмотря на то, что индикатор оставшегося времени работы от аккумулятора показывает, что аккумулятор имеет достаточный заряд для работы, снова полностью зарядите аккумулятор, чтобы отображалось правильное оставшееся время работы от аккумулятора. Имейте в виду, что оставшееся время работы от аккумулятора иногда не может быть восстановлено из-за эксплуатации при высоких температурах в течение длительного времени или оставления в полностью заряженном состоянии, либо в случае частого использования аккумулятора. Рассматривайте отображаемое оставшееся время работы от аккумулятора в качестве приблизительного времени съемки.

Примечание относительно зарядки
После зарядки аккумулятор постепенно разряжается даже в том случае, если он используется в качестве запасного аккумулятора. Рекомендуется заряжать аккумулятор перед использованием.

Хранение аккумулятора
Если аккумулятор не используется в течение длительного времени, один раз в год полностью заряжайте его на электронном устройстве перед хранением в сухом прохладном месте.

Срок службы аккумулятора
- Аккумулятор имеет ограниченный срок службы. Значительное сокращение оставшегося времени работы от аккумулятора указывает на то, что его срок службы истек. Замените его новым аккумулятором.
- Срок службы каждого аккумулятора зависит от способа хранения, условий и режима эксплуатации.

Компенсация записанной информации
Стоимость записанной информации не может быть компенсирована, если запись или воспроизведение не были выполнены из-за неисправности аккумулятора или других устройств.

> Аккумулятор не требуется разряжать перед зарядкой.
> Зарядка аккумулятора, имеющего остаточный заряд, не влияет на исходную емкость аккумулятора.

Технические характеристики

Адаптер переменного тока/Зарядное устройство (AC-VQ1051D)

Вход	100 В - 240 В переменного тока 50 Гц/60 Гц 22 Вт 12 В/24 В постоянного тока (только для автомобилей с отрицательным заземлением)
Выход	8,4 В постоянного тока 2,0 А (VCR/CAMERA) 8,4 В постоянного тока 1,6 А (CHARGE)
Рабочая температура	От 0 °C до 40 °C
Температура хранения	От –20 °C до +60 °C
Размеры (приблиз.)	123 мм × 53 мм × 135 мм (ш/в/г) (не включая выступающие части)
Масса	Приблиз. 400 г

Аккумулятор (NP-F970)

Тип используемого аккумулятора	Литиево-ионный аккумулятор
Максимальное выходное напряжение	8,4 В постоянного тока
Среднее выходное напряжение	7,2 В постоянного тока
Максимальное напряжение зарядки	8,4 В постоянного тока
Максимальный ток зарядки	3,0 А
Емкость (тип.)	47,5 ватт-час (6600 мА-час)
Емкость (мин.)	45 ватт-час (6300 мА-час)
Рабочая температура	От 0 °C до 40 °C
Размеры (приблиз.)	38,4 мм × 60,0 мм × 70,8 мм (ш/в/г)
Масса	Приблиз. 300 г

Комплектность поставки
Адаптер переменного тока/Зарядное устройство (AC-VQ1051D) (1)
Аккумулятор (NP-F970) (1)
Шнур питания переменного тока (1)
Соединительный шнур (DK-215) (1)
Набор печатной документации

Класс защиты от поражения электрическим током II
Конструкция и технические характеристики могут быть изменены без уведомления.

Примечание

> Данное устройство поддерживает используемое во всем мире напряжение от 100 В до 240 В.
> Не используйте электронный трансформатор напряжения, поскольку это может привести к неисправности.

Поиск и устранение неисправностей

Возможная неисправность	Вероятная причина/метод устранения
Видеооборудование не работает.	• Штекер питания отсоединен от сетевой розетки (настенной розетки). → Вставьте в сетевую розетку. • Кабель не подключен к разъему надлежащим образом. → Подключите надлежащим образом. • Переключатель изменения выхода установлен в положение CHARGE. → Установите переключатель изменения выхода в положение VCR/CAMERA.
Аккумулятор не заряжается.	• Переключатель изменения выхода установлен в положение VCR/CAMERA. → Установите переключатель изменения выхода в положение CHARGE.
Питание немедленно выключается несмотря на достаточное оставшееся время работы от аккумулятора, либо отображаемое время работы от аккумулятора отличается от действительного времени работы.	• Разрядите аккумулятор, а затем полностью зарядите его снова. → Время работы от аккумулятора будет отображаться правильно.
Индикация не изменяется.	Обратитесь к разделу “Примечания относительно индикатора BATTERY LIFE”.
На дисплее отображается индикация “Lo”.	• Слишком низкая температура аккумулятора. • Зарядка выполняется при более низкой температуре, чем рекомендуемый диапазон температур зарядки. → Несмотря на то, что зарядка в таких случаях по-прежнему будет выполняться, если такая ситуация будет продолжаться, в целях защиты аккумулятора данное устройство переключится в режим ожидания (см. следующий пункт), либо быстрая зарядка не будет выполняться. Рекомендуется заряжать аккумулятор при температуре от 10 °C до 30 °C. 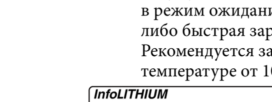

Индикатор CHARGE мигает следующими двумя способами.
Быстро мигает: Периодически загорается и гаснет каждые 0,15 секунды
Медленно мигает: Периодически загорается и гаснет каждые 1,5 секунды
В случае мигания индикатора CHARGE прочтите следующее и предпримите необходимое действие в зависимости от способа мигания индикатора CHARGE.

Если индикатор CHARGE продолжает медленно мигать и на дисплее отображается индикация “WAITING”.	→ Зарядка временно остановлена. Данное устройство находится в состоянии ожидания. Если температура в помещении или температура аккумулятора выйдет за пределы соответствующего диапазона температур, зарядка будет остановлена автоматически. Когда температура в помещении вернется к соответствующему диапазону, индикатор CHARGE загорится и зарядка будет начата снова. Рекомендуется заряжать аккумулятор при температуре от 10 °C до 30 °C.

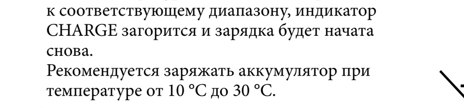

Если индикатор CHARGE продолжает мигать медленно и на дисплее отображается индикация “WARNING”.	→ Во время зарядки аккумулятора в первый раз в одной из следующих ситуаций, индикатор CHARGE может быстро мигать. Если это произойдет, извлеките аккумулятор из данного устройства, установите его и зарядите снова. ① Аккумулятор длительное время не использовался ② Аккумулятор был оставлен на длительное время установленным в камере ③ Сразу после покупки Если индикация “WARNING” по-прежнему будет отображаться, проведите проверку, выполнив следующие действия.

Извлеките аккумулятор из данного устройства, а затем снова установите его.

Индикатор CHARGE снова начнет мигать: Установите другой аккумулятор “InfoLITHIUM”.	**Индикатор CHARGE загорается, но не начитает мигать снова:** Если индикатор CHARGE гаснет из-за того, что время зарядки истекло, неисправность отсутствует.
Индикатор CHARGE снова начнет мигать: Возможно, данное устройство неисправно.	**Индикатор CHARGE загорается и не начитает мигать снова:** Если индикатор CHARGE гаснет из-за того, что время зарядки истекло, неисправен аккумулятор, который был установлен первым.

Обратитесь к ближайшему дилеру компании Sony для проверки всех изделий, которые могут быть неисправными.

Изготовитель: Сони Корпорейшн
Адрес: 1-7-1 Конан, Минато-ку, Токио, 108-0075 Япония
Страна-производитель: Китай (AC-VQ1051D)
Япония (NP-F970)

Импортер на территории РФ и название и адрес организации, раположенной на территории РФ, уполномоченной принимать претензии от пользователей: ЗАО “Сони Электроникс”, 123103, Москва, Карамышевский проезд, 6, Россия

AC-VQ1051D
Дата изготовления указана на паспортной табличке.

NP-F970
Дата изготовления батарейки показана на боковой стороне или поверхности под наклейку этикетки.

ACC-L1BP
Дата изготовления напечатана на картонной коробке.

Italiano

Grazie per avere acquistato questo Adattatore CA/Caricabatterie Sony.

Prima di usarlo raccomandiamo di leggere con attenzione le presenti istruzioni e di conservarle quindi per ogni futura necessità.

AVVERTENZA

Per ridurre il pericolo di incendi o scosse elettriche, non esporre l’apparecchio alla pioggia o all’umidità.
Per ridurre il rischio di incendi o scosse elettriche,
1) non esporre l’apparecchio a pioggia o umidità,
2) non collocare sull’apparecchio oggetti contenenti liquidi, quali ad esempio vasi.
Non aprire l’involucro dell’unità per evitare scosse elettriche.
Per l’assistenza rivolgersi esclusivamente a personale qualificato.

Per la sostituzione del cavo di alimentazione CA, rivolgersi esclusivamente ad un centro di assistenza qualificato.

ATTENZIONE

Sostituire la batteria esclusivamente con una del tipo specificato.
Diversamente, si potrebbero causare incendi o incidenti.

AVVERTENZA

Batteria
Se trattato in modo improprio, è possibile che il blocco batteria esploda, causi incendi o provochi bruciature causate da sostanze chimiche. Attenersi alle precauzioni riportate di seguito.
- Non smontare il prodotto.
- Non danneggiare o esporre il blocco batteria a scosse o urti eccessivi, ad esempio non schiacciarlo con un martello, non lasciarlo cadere o calpestarlo.
- Non cortocircuitare o lasciare che eventuali oggetti metallici entrino in contatto con i terminali della batteria.
- Non esporre a temperature elevate superiori a 60°C, ad esempio alla luce solare diretta o all'interno di un'auto parcheggiata al sole.
- Non bruciare o gettare nel fuoco.
- Non utilizzare pile agli ioni di litio danneggiate o con perdite di elettrolita.
- Assicurarsi di caricare il blocco batteria con un caricabatterie originale Sony o un dispositivo in grado di caricare il blocco batteria stesso.
- Conservare il blocco batteria lontano dalla portata dei bambini.
- Non bagnare il blocco batteria.
- Sostituirlo esclusivamente con un blocco batteria dello stesso tipo o di tipo equivalente consigliato da Sony.
- Smaltire i blocchi batteria il prima possibile come descritto nelle istruzioni.

Non esporre le batterie a fonti di calore eccessivo, quali la luce del sole, il fuoco o simili.

PRECAUZIONE

Il set non è scollegato dall’alimentatore CA finché è collegato alla presa a muro, anche se il set è stato spento.

Per i clienti in Europa

<Avviso per i clienti residenti nei paesi che applicano le direttive UE>
Questo prodotto è realizzato da Sony Corporation, 1-7-1 Konan Minato-ku Tokyo, 108-0075 Giappone. Il Rappresentante autorizzato per la conformità alle direttive EMC e per la sicurezza dei prodotti è Sony Deutschland GmbH, Hedelfinger Strasse 61, 70327 Stuttgart, Germania. Per qualsiasi questione relativa all’assistenza o alla garanzia, consultare gli indirizzi forniti a parte nei relativi documenti.

Trattamento delle pile esauste (applicabile in tutti i paesi dell’Unione Europea e in altri paesi Europei con sistema di raccolta differenziata)
Questo simbolo sul prodotto o sulla confezione indica che la pila non deve essere considerata un normale rifiuto domestico.
Su alcuni tipi di pile questo simbolo potrebbe essere utilizzato in combinazione con un simbolo chimico. I simboli chimici del mercurio (Hg) o del piombo (Pb) sono aggiunti, se la batteria contiene più dello 0,0005% di mercurio o dello 0,004% di piombo.
Assicurandovi che le pile siano smaltite correttamente, contribuirete a prevenire potenziali conseguenze negative per l’ambiente e per la salute che potrebbero altrimenti essere causate dal loro inadeguato smaltimento. Il riciclaggio dei materiali aiuta a conservare le risorse naturali.
In caso di prodotti che per motivi di sicurezza, prestazione o protezione dei dati richiedano un collegamento fisso ad una pila interna, la stessa dovrà essere sostituita solo da personale di assistenza qualificato. Consegnare il prodotto a fine vita al punto di raccolta idoneo allo smaltimento di apparecchiature elettriche ed elettroniche; questo assicura che anche la pila al suo interno venga trattata correttamente.
Per le altre pile consultate la sezione relativa alla rimozione sicura delle pile.
Conferire le pile esauste presso i punti di raccolta indicati per il riciclo.
Per informazioni più dettagliate circa lo smaltimento della pila esausta o del prodotto, potete contattare il Comune, il servizio locale di smaltimento rifiuti oppure il negozio dove l’avete acquistato.

Trattamento del dispositivo elettrico od elettronico a fine vita (applicabile in tutti i paesi dell’Unione Europea e in altri paesi europei con sistema di raccolta differenziata)
Questo simbolo sul prodotto o sulla confezione indica che il prodotto non deve essere considerato come un normale rifiuto domestico, ma deve invece essere consegnato ad un punto di raccolta appropriato per il riciclo di apparecchi elettrici ed elettronici. Assicurandovi che questo prodotto sia smaltito correttamente, voi contribuirete a prevenire potenziali conseguenze negative per l’ambiente e per la salute che potrebbero altrimenti essere causate dal suo smaltimento inadeguato. Il riciclaggio dei materiali aiuta a conservare le risorse naturali. Per informazioni più dettagliate circa il riciclaggio di questo prodotto, potete contattare l’ufficio comunale, il servizio locale di smaltimento rifiuti oppure il negozio dove l’avete acquistato.

Note sull’uso

L’unità non è resistente alla polvere né agli spruzzi d’acqua.

Indennizzo per i dati registrati

Non si offre alcun indennizzo a copertura dei dati non registrabili o non riproducibili a causa dell’eventuale malfunzionamento del blocco batteria, dell’Adattatore CA, Adattatore CA/Caricabatterie, ecc.

Ricarica

- Destinato all’uso con blocchi batteria originali Sony.
- Utilizzare l’unità per ricaricare esclusivamente i blocchi batteria indicati.
- Inserire saldamente il blocco batteria.

> **Temperatura per la ricarica**
> - Per garantire la massima efficienza della batteria, l'intervallo di temperatura consigliato durante la ricarica è compreso tra 10 °C e 30 °C. A temperature inferiori la ricarica risulta più difficile.
> - L'unità consente la ricarica veloce, tuttavia se la ricarica avviene al di fuori dei limiti di temperatura raccomandati, i tempi di ricarica saranno più lunghi, al fine di salvaguardare il blocco batteria. Una volta che il tempo di ricarica è stato prolungato, non verrà ripristinata la ricarica veloce anche se la temperatura viene riportata entro i limiti raccomandati. Reinserire il blocco batteria e caricarlo di nuovo.

Luoghi in cui non collocare l’unità

Non collocare l’unità in nessuno dei luoghi indicati di seguito, sia quando è in uso che quando è riposta. In caso contrario potrebbero verificarsi malfunzionamenti.
- Luoghi estremamente caldi.
  - Vicino a un termosifone o alla luce diretta del sole, ad esempio su un cruscotto. L’interno delle auto diventa particolarmente caldo in estate con i finestrini chiusi o in giornate afose. L’unità potrebbe deformarsi o non funzionare correttamente.
- In luoghi soggetti a forti vibrazioni
- In luoghi in cui sono presenti forti fonti magnetiche o di irradiazione.
- In luoghi in cui vi è molta sabbia o polvere
  - Proteggere l’unità dalla sabbia e dalla polvere in luoghi quali la spiaggia, altre aree sabbiose o dove possono sollevarsi nuvole di polvere, per evitare il rischio di malfunzionamento.

Precauzioni per l’uso

- Non utilizzare l’apparecchio in spazi ridotti, ad esempio tra il muro e un mobile.
- Fintanto che l’unità è collegata alla presa di rete, in essa fluisce una quantità trascurabile di corrente.
- La targhetta con i dati di funzionamento, tra i quali la tensione e il consumo elettrico, è applicata sul fondo dell’unità.
- Per ricaricare il blocco batteria, inserirlo saldamente nell’unità.
- Non utilizzare l’unità in presenza di forti onde radio o irradiazione. Le videocamere ecc. potrebbero non essere in grado di registrare o riprodurre correttamente.
- Non far cadere né urtare in altro modo l’unità.
- Tenere l’unità lontana da apparecchi televisivi, ricevitori AM e altri sintonizzatori. Se collocati nelle vicinanze potrebbero essere disturbati da interferenze.
- Collegare l’unità alla presa di rete (presa a muro) più vicina. L’alimentazione è collegata anche quando la spia CHARGE dell’unità è spenta. Se si verificano problemi durante l’uso dell’unità, spegnere immediatamente l’alimentazione scollegando la spina dalla presa di rete (presa a muro).
- Evitare che oggetti metallici entrino in contatto con le parti metalliche dell’unità o con il cavo di collegamento. Ciò potrebbe infatti dar luogo a un cortocircuito o al danneggiamento dell’unità stessa.
- Non collegare l’unità agli adattatori di tensione per i viaggi all’estero. Si potrebbe infatti verificare un surriscaldamento o un malfunzionamento.
- Scollegare l’unità dalla presa di alimentazione di rete dopo l’uso. Per scollegare il cavo di alimentazione, estrarre la spina dalla presa. Non tirare mai il cavo di alimentazione.
- Non usare l’unità per appoggiarvi contenitori di liquido o vasi pieni d’acqua.
- Questa unità o il blocco batteria possono riscaldarsi durante o immediatamente dopo la carica, ma non si tratta di un guasto.
- Quando la ricarica è completata rimuovere il blocco batteria dall’unità. Se si lascia il blocco batteria inserito, la sua durata potrebbe essere ridotta.

Manutenzione

- Per pulire l’unità utilizzare un fazzoletto di carta o un panno morbido e asciutto.
- Se l’unità è molto sporca, passarla con un panno morbido ben strizzato inumidito con un detergente neutro diluito, quindi asciugare con un panno asciutto.
- Non utilizzare solventi, benzina, alcol e simili, per non causare il deterioramento o danneggiare la superficie dell’unità.
- Se si utilizza un panno detergente, far riferimento alle relative istruzioni d’uso.
- La nebulizzazione di sostanze volatili, quale ad esempio un insetticida, oppure il contatto prolungato dell’unità con la gomma o il vinile, possono causare il deterioramento dell’unità o danneggiarla.

A Identificazione delle parti

1 Chiusura terminali
2 Alloggiamento ①
3 Connettore DC IN (solo per DCC-VQ1)
4 Connettore DC OUT
5 Spia CHARGE ①
6 Alloggiamento ②
7 Spia CHARGE ②
8 Interruttore di cambio uscita
9 Interruttore di cambio modalità di ricarica
10 Display
11 Spia di indicazione dell'alloggiamento
12 Pulsante di cambio DISPLAY

Display
13 Indicatore “InfoLITHIUM”
14 Indicatore WAITING
15 Indicatore WARNING
16 Indicatore TIME TO CHG (carica)
17 Indicatore Ora/LOG
18 Indicatore BATTERY LIFE
19 Indicatore VCR/CAMERA
20 Indicatore di carica normale
21 Indicatore di carica completa
22 Indicatore di durata della batteria

L'Adattatore CA/Caricabatterie AC-VQ1051D può essere utilizzato come indicato di seguito

L'Adattatore CA/Caricabatteria AC-VQ1051D può essere utilizzato a casa o in automobile.
Collegare il cavo di alimentazione (in dotazione) a una presa elettrica a parete.
- Per l’uso con apparecchiature Sony (videocamere, ecc.) tramite i cavi di connessione in dotazione con l'unità.
- Per caricare i blocchi batteria ricaricabili Sony (serie L).
  - È possibile impostare il livello di completamento della carica della batteria su “Carica completa” o “Carica normale” tramite l’interruttore di cambio modalità. Se si desidera utilizzare il blocco batteria il prima possibile, impostare su “Carica normale” per completare la ricarica nello stato di carica normale.
- Se all’unità vengono applicati blocchi batteria “InfoLITHIUM” sono disponibili le seguenti funzioni:
  - Ricarica veloce (più veloce rispetto alla ricarica con la videocamera, ecc.)
  - È possibile visualizzare il “BATTERY LOG” (storico batteria) e le informazioni di carica.
    Vengono visualizzati lo storico di utilizzo e lo stato di carica del blocco batteria.
    - Tempo totale di ricarica, numero di ricariche effettuate, anno e mese dell’ultimo utilizzo
    - Durata della batteria, tempo rimanente per il completamento della ricarica

> - Questa unità è indicata per la ricarica di blocchi batteria agli ioni di litio. Non può essere utilizzata per ricaricare batterie Ni-Cd o Ni-MH.
> - Non può essere utilizzata con alcuni modelli di videocamera o altra apparecchiatura. Prima dell’uso verificare la compatibilità dell'apparecchiatura.

Che cos’è “InfoLITHIUM”?
“InfoLITHIUM” è un nuovo tipo di blocco batteria agli ioni di litio in grado di scambiare informazioni relative al consumo della batteria con un’apparecchiatura elettronica compatibile. Si raccomanda di utilizzare i blocchi batteria “InfoLITHIUM” (serie L) con un’apparecchiatura elettronica su cui compare il marchio InfoLITHIUM.

“InfoLITHIUM” è un marchio di fabbrica di Sony Corporation.

Che cos’è “BATTERY LOG”?
“BATTERY LOG” consente di visualizzare lo storico dell’utilizzo memorizzato nel blocco batteria.
- Tempo totale di ricarica
- Numero di ricariche effettuate
- Anno e mese dell’ultimo utilizzo
  (I dati visualizzati sono approssimativi. I contenuti visualizzati sul display sono limitati in base al blocco batteria).

Note sull’indicatore BATTERY LIFE (leggere attentamente prima dell’uso)

Durante la ricarica del blocco batteria, questa unità visualizza lo stato della ricarica e le informazioni sul blocco batteria purché siano rispettate le seguenti condizioni.
- Il blocco batteria in uso è “InfoLITHIUM”.
- La videocamera, ecc., è compatibile con “InfoLITHIUM”.

Verificare che sul blocco batteria sia presente il marchio InfoLITHIUM. Verificare nelle istruzioni d’uso in dotazione con l’apparecchiatura video la compatibilità della stessa con “InfoLITHIUM”.

Se si utilizza il blocco batteria con più di una videocamera, ecc., compatibile con “InfoLITHIUM”, le informazioni visualizzate si riferiscono all’ultima apparecchiatura in cui è stato inserito il blocco batteria.

La funzione “BATTERY LOG” è disponibile con i blocchi batteria ricaricabili NP-F970, NP-F770 e NP-F570. Blocchi batteria diversi potrebbero non essere compatibili o visualizzare informazioni limitate.

B Per utilizzare l’apparecchiatura video

Per informazioni sul collegamento, consultare le istruzioni per l’uso della videocamera ecc.

1. **Portare l’interruttore di cambio uscita su VCR/CAMERA.**
2. **Collegare il cavo di alimentazione CA all'unità.**
3. **Collegare il cavo di alimentazione CA a una presa elettrica a parete.**
   L’unità emette un segnale acustico e il display si accende.
4. **Collegare il cavo di collegamento al connettore DC OUT dell’unità.**
5. **Collegare il cavo di collegamento alla videocamera.**
   Per la direzione di connessione del cavo di collegamento, consultare le istruzioni per l’uso della videocamera, ecc.
   Uso con il cavo di collegamento DK-215 (Illustrazione B-1)

Note
- Se si porta l’interruttore di cambio uscita su CHARGE quando la videocamera, ecc. è in uso, l’alimentazione alla videocamera verrà interrotta.
- Non è possibile caricare un blocco batteria inserito nell’unità quando questa è in modalità VCR/CAMERA.
- Allontanare l’unità dalla videocamera, ecc. se l’immagine risulta distorta.
- L’illustrazione mostra la connessione a una videocamera HD digitale HDR-AX2000.

C Per ricaricare il blocco batteria

1. **Portare l’interruttore di cambio modalità di ricarica su “NORMAL CHARGE” o “FULL CHARGE”.**
   Se si desidera caricare il blocco batteria fino al completamento della ricarica completa, impostare l’interruttore di cambio modalità di ricarica su “FULL CHARGE”.
   Se si desidera interrompere la ricarica al completamento della ricarica normale, impostarlo su “NORMAL CHARGE”.
   Per informazioni dettagliate, far riferimento a “Commutazione della modalità di ricarica”.
2. **Portare l’interruttore di cambio uscita su CHARGE.**
3. **Collegare il cavo di alimentazione CA all'unità.**
4. **Collegare il cavo di alimentazione CA a una presa elettrica a parete.**
   L’unità emette un segnale acustico e il display si accende.
5. **Inserire il blocco batteria.**
   Far riferimento a “Per inserire il blocco batteria”. Quando inizia la ricarica, l’indicatore di durata della batteria sul display lampeggia in sequenza e la spia CHARGE si illumina.
6. **Quando la ricarica è completa, rimuovere il blocco batteria.**
   Questa unità interrompe la ricarica in base al livello di carica impostato con l’interruttore di cambio modalità di ricarica. Quando la spia CHARGE si spegne, la ricarica è completa. Per informazioni dettagliate sul completamento della ricarica, far riferimento a “Commutazione della modalità di ricarica”.
   Far riferimento a “Per rimuovere il blocco batteria” per rimuovere il blocco batteria.

Commutazione della modalità di ricarica

Sono disponibili due livelli di completamento della ricarica: “Carica normale” e “Carica completa”. Per cambiare la modalità di ricarica utilizzare l’interruttore di cambio di modalità di ricarica sull’unità.

- Carica normale (NORMAL CHARGE)

Quando la ricarica è completa viene visualizzato il simbolo di durata della batteria come illustrato a destra. La condizione del blocco batteria è più facile da mantenere, ma la durata della batteria sarà leggermente inferiore rispetto alla carica completa.	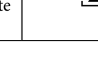

- Carica completa (FULL CHARGE)

Quando la carica viene completata in modalità carica completa, viene visualizzato il simbolo di durata della batteria come illustrato a destra. La durata della batteria sarà leggermente superiore rispetto alla carica normale, ma il tempo di carica risulta più lungo.	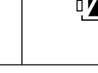

Inserimento di due blocchi batteria contemporaneamente

È possibile inserire nell’unità due blocchi batteria contemporaneamente. È anche possibile caricare un solo blocco batteria alla volta. Viene eseguita per prima la carica del blocco batteria inserito nell’alloggiamento ①.
Se si inseriscono due blocchi batteria in momenti diversi, la carica inizia dal blocco batteria che è stato inserito per primo, sia che si trovi nell’alloggiamento ① o ②.

Note
- È possibile inserire due blocchi batteria, ma non è possibile eseguirne simultaneamente la carica normale.
- Quando si imposta l’interruttore di cambio modalità di ricarica su “FULL CHARGE”, l’unità completa il ciclo di carica normale nell’ordine in cui i blocchi batteria sono stati inseriti, quindi completa la carica completa di entrambi i blocchi contemporaneamente.

Per inserire il blocco batteria (C-①)

❶ Collocare il blocco batteria sull’unità con il segno ◄ rivolto verso la chiusura terminale.
❷ Far scivolare il blocco batteria in direzione della freccia.
Premere il blocco batteria fino a quando la chiusura terminale è completamente nascosta.

Per rimuovere il blocco batteria (C-②)

Far scivolare il blocco batteria nella direzione della freccia ed estrarlo completamente.

Note
- Non sollevare l’unità facendo presa sul blocco batteria.
- Fare attenzione a non urtare la chiusura terminale. Quando si inserisce il blocco batteria prestare particolare attenzione a non urtare il blocco batteria contro di essa.
- Fare attenzione a non pizzicarsi le dita durante l’inserimento o la rimozione del blocco batteria.

Tempo di ricarica

Ricarica veloce

	NP-F970	NP-F770	NP-F570
Carica normale	285 min	185 min	110 min
Carica completa	345 min	245 min	170 min

- I tempi indicati si riferiscono alla ricarica di un blocco batteria vuoto, utilizzando l’unità a una temperatura ambiente di 25 °C.
- Il tempo di ricarica può variare in base alle condizioni del blocco batteria e alla temperatura ambientale.

Per utilizzare rapidamente il blocco batteria

È possibile utilizzare il blocco batteria anche se viene rimosso dall’unità prima che la ricarica sia stata completata. A un tempo di ricarica più breve corrisponde tuttavia un minor tempo di utilizzo.

Note
- Se durante la ricarica l’interruttore di cambio uscita viene spostato su VCR/CAMERA, la ricarica si interrompe.
- Se la spia CHARGE non si accende o non lampeggia, verificare che il blocco batteria sia correttamente inserito nell’unità. Se non è inserito correttamente non viene ricaricato.
- La ricarica veloce può essere eseguita esclusivamente per i blocchi batteria “InfoLITHIUM”.
- Quando si imposta l’interruttore di cambio modalità di ricarica su “NORMAL CHARGE”, l’unità interrompe la ricarica quando la carica normale è completata.
- È possibile cambiare la modalità di ricarica prima del completamento di ciascuna ricarica.

Se durante la ricarica si verificano dei problemi, la spia CHARGE lampeggia e sul display si legge “WARNING”. Per maggiori informazioni, vedere “Risoluzione dei problemi”.

Per controllare la ricarica

Quando inizia la ricarica, sul display si illumina il simbolo della durata della batteria.
La durata della batteria visualizzata indica il tempo approssimativo rimanente per registrare immagini usando il mirino. La durata della batteria è minore se si utilizza il display LCD.
La durata della batteria potrebbe non essere visualizzata in determinate videocamere. Per maggiori informazioni, consultare le “Note sull’indicatore BATTERY LIFE”.

Sono disponibili due metodi per cambiare la visualizzazione dei contenuti sul display durante la ricarica.
Sono disponibili due metodi per cambiare la visualizzazione dei contenuti sul display: il display cambia automaticamente e il display cambia ogni volta che si preme il pulsante di cambio del DISPLAY.
La spia di indicazione dell’alloggiamento corrisponde al numero dell’alloggiamento.
Di seguito viene fornito un esempio di inserimento di un blocco batteria nell’alloggiamento ① seguito da un altro nell’alloggiamento ②.

Cambio del contenuto del display automaticamente durante la ricarica (vedere l’illustrazione D)

1 Durata della batteria
La durata della batteria per il primo blocco batteria inserito.
Indica la durata della batteria se collegata alla videocamera compatibile “InfoLITHIUM”, ecc. utilizzata per ultima.

2 Durata della batteria
La durata della batteria per il blocco batteria inserito successivamente.

3 Tempo di ricarica
Il tempo totale rimanente per il completamento della ricarica completa dei blocchi batteria inseriti nell'alloggiamento ① e nell'alloggiamento ②.
Quando l'interruttore di cambio della modalità di ricarica è impostato su “NORMAL CHARGE”, viene visualizzato il tempo rimanente per il completamento della carica normale.

Premere il pulsante di cambio del DISPLAY durante la ricarica. (Vedere l’illustrazione E)

Durante la ricarica, è possibile visualizzare il “BATTERY LOG” premendo il pulsante di cambio del DISPLAY.
I contenuti del display cambiano ogni volta che si preme il pulsante di cambio del DISPLAY, come indicato di seguito.
Circa cinque secondi dopo aver premuto il pulsante di cambio DISPLAY, viene visualizzata la durata batteria, quindi il display alterna automaticamente la visualizzazione della durata della batteria e il tempo rimanente per il completamento della ricarica.

1 Tempo di ricarica totale
Il tempo totale di ricarica del primo blocco batteria inserito.
Visualizza il tempo di ricarica totale approssimativo dalla prima ricarica. Il valore minimo visualizzato è 5 ore.

2 Totale delle ricariche effettuate
Il numero di volte per cui è stato caricato il blocco batteria inserito per primo.
Visualizza il numero approssimativo di volte per cui è stato caricato il blocco batteria dalla prima ricarica. Il valore minimo visualizzato è 5. Il conteggio viene visualizzato in multipli di cinque. Non vengono conteggiate le ricariche parziali e le ricariche interrotte.

3 Mese e anno dell'ultimo utilizzo
Il mese e l'anno dell'ultimo utilizzo del primo blocco batteria inserito.
Viene visualizzato il “Mese” seguito dall'“Anno” (le ultime due cifre dell'anno). Se utilizzato con una videocamera in cui non è stato impostato il calendario, viene visualizzato “-- --”.

4 Tempo di ricarica totale
Il tempo totale di ricarica del blocco batteria inserito successivamente.

5 Totale delle ricariche effettuate
Il numero di volte per cui è stato caricato il blocco batteria inserito successivamente.

6 Mese e anno dell'ultimo utilizzo
Il mese e l'anno dell'ultimo utilizzo del blocco batteria inserito successivamente.

Premere il pulsante di cambio del DISPLAY quando la ricarica è stata completata. (Vedere l’illustrazione F)

Dopo il completamento della ricarica, il display non cambia automaticamente. I contenuti del display cambiano ogni volta che si preme il pulsante di cambio del DISPLAY, come indicato di seguito.
Circa cinque secondi dopo aver premuto il pulsante di cambio del DISPLAY, torna alla visualizzazione mostrata in 1.

1 La ricarica è completa. Quando l'interruttore di cambio modalità di ricarica è impostato su “NORMAL CHARGE”, l'indicatore di durata della batteria mostra “NORMAL”.

2 Durata della batteria
La durata della batteria per il primo blocco batteria inserito.

3 Durata della batteria
La durata della batteria per il blocco batteria inserito successivamente.

4 Tempo di ricarica totale
Il tempo totale di ricarica del primo blocco batteria inserito.

5 Totale delle ricariche effettuate
Il numero di volte per cui è stato caricato il blocco batteria inserito per primo.

6 Mese e anno dell'ultimo utilizzo
Il mese e l'anno dell'ultimo utilizzo del primo blocco batteria inserito.

7 Tempo di ricarica totale
Il tempo totale di ricarica del blocco batteria inserito successivamente.

8 Totale delle ricariche effettuate
Il numero di volte per cui è stato caricato il blocco batteria inserito successivamente.

9 Mese e anno dell'ultimo utilizzo
Il mese e l'anno dell'ultimo utilizzo del blocco batteria inserito successivamente.

Note
- Il tempo visualizzato quando la ricarica avviene a 25 °C è approssimativo. Potrebbe essere diverso dal tempo effettivo a seconda dell’ambiente. Inoltre, in base alle condizioni della batteria, il tempo potrebbe non essere visualizzato, ma non si tratta di un guasto.
- Perché il tempo venga visualizzato dopo l’inizio della ricarica potrebbe essere necessario attendere qualche istante.
- La visualizzazione dei tempi e della durata rimanente relativi al blocco batteria sul lato non in carica potrebbe impiegare qualche istante prima di apparire.
- Per visualizzare la durata della batteria di un blocco batteria nuovo, inserirlo prima nella videocamera e utilizzarlo per circa 20 secondi, quindi caricarlo utilizzando l’unità.
- Se si inserisce nell’unità un blocco batteria totalmente carico, sul display potrebbe essere visualizzato “TIME TO CHG FULL 1h”, ma non si tratta di un guasto.
- Nei casi seguenti, il display dell’ora/LOG potrebbe mostrare “-- --” oppure il display potrebbe apparire spento, ma non si tratta di un guasto.
  - Il tempo visualizzato sul display e il tempo di caricamento effettivo sono diversi. (Se ciò si verifica, continuare ugualmente la ricarica.)
  - Quando si carica una batteria che non sia un blocco batteria “InfoLITHIUM” (il display della durata della batteria e altre funzioni non sono disponibili).
  - Quando il mese e l’anno di ultimo utilizzo non sono chiari. (Quando si inserisce un blocco batteria in una videocamera ma non si accende l’alimentazione della videocamera, o se la funzione del calendario della videocamera non è stata configurata, ecc.)
  - Se il blocco batteria viene rimosso dall’unità dopo il completamento della carica normale ma prima del completamento della carica completa. (Dopo il completamento della carica normale occorre circa un’ora per il completamento della carica completa.)
  - Quando si carica un blocco batteria che è rimasto inutilizzato per molto tempo. (Caricare completamente una prima volta.)

  Quando due blocchi batteria sono inseriti nell’unità, sintomi simili possono apparire se una delle batterie si trova nel condizioni suddette.
- La visualizzazione del “BATTERY LOG” è disponibile con i blocchi batteria ricaricabili NP-F970, NP-F770 e NP-F570. Con altri blocchi batteria i contenuti del display sono limitati.

▶Uso del cavo per la batteria auto (DCC-VQ1*)

G Il cavo per la batteria auto DCC-VQ1 può essere utilizzato come segue:

- Il cavo per la batteria auto DCC-VQ1 consente di collegare l'unità alla presa dell'accendisigari dell'automobile.
- Alcune auto sono a massa negativa, altre a massa positiva. Questa unità è compatibile solo con le auto a massa negativa.
- Collegare la spina di uscita ① del DCC-VQ1 al connettore DC IN dell'unità, e la spina dell'accendisigari ② del DCC-VQ1 alla presa dell'accendisigari dell'automobile. Inerire saldamente la spina dell'accendisigari.

* Il cavo per la batteria auto DCC-VQ1 non è in dotazione con il kit di accessori ACC-L1BP. Per acquistare il cavo DCC-VQ1, rivolgersi al proprio rivenditore.

Uso efficace del blocco batteria

- Caricare sempre prima dell'uso.
- Le prestazioni del blocco batteria diminuiscono in ambienti a bassa temperatura, riducendo il tempo di utilizzo del blocco batteria. Per conservare la carica della batteria, si consiglia di tenerla in luogo caldo, ad esempio in tasca, e di inserirla nell'apparecchio elettronico solo prima dell'uso.
- Spegnere sempre la videocamera quando non si registra o riproduce. Il blocco batteria si scarica anche quando la videocamera è in modo di attesa di registrazione o pausa di riproduzione.
- Tenere a portata di mano blocchi batteria di scorta per due o tre volte il tempo di ripresa previsto, ed eseguire una ripresa di prova prima di passare a quella effettiva.
- Se l'alimentazione si spegne nonostante l'indicatore di tempo rimanente della batteria mostra che esiste ancora energia sufficiente per il funzionamento, caricare di nuovo il blocco batteria completamente, in modo che indichi il tempo rimanente corretto. Notare tuttavia che a volte il tempo rimanente della batteria non viene ripristinato se questa viene usata a lungo a temperature elevate o se rimane in stato di carica completa, oppure se il blocco batteria viene usato frequentemente. Considerare il tempo rimanente della batteria indicato come una valutazione approssimativa del tempo di ripresa.

Note per la ricarica
Dopo la ricarica, il blocco batteria si scarica da solo anche se non è utilizzato. Si raccomanda di ricaricare il blocco batteria prima dell'uso.

Conservazione del blocco batteria
Se il blocco batteria non viene usato per un lungo periodo, caricarlo completamente una volta l'anno quindi scaricarlo completamente sull'apparecchio elettronico prima di riporlo in un luogo fresco e asciutto.

Durata batteria
- La durata della batteria è limitata. Se la durata rimanente della batteria è notevolmente ridotta, il blocco batteria si sta avvicinando alla fine della sua vita utile. Sostituirlo con uno nuovo.
- La vita utile della batteria di ogni blocco batteria varia in base al metodo di conservazione, alle condizioni e all'ambiente di impiego.

Risarcimento per i dati registrati
Non è previsto alcun risarcimento per i dati registrati nel caso in cui la registrazione o la riproduzione non possa essere effettuata a causa di un malfunzionamento del blocco batteria o di altri dispositivi.

> Non è necessario scaricare il blocco batteria prima di ricaricarlo.
> Ricaricare il blocco batteria quando è ancora parzialmente carico non influenza la capacità originale della batteria.

Caratteristiche tecniche

Adattatore CA/Caricabatterie (AC-VQ1051D)

Ingresso	100 V - 240 V CA 50 Hz/60 Hz 22 W 12 V/24 V CC (solo per auto a massa negativa)
Uscita	8,4 V CC 2,0 A (VCR/CAMERA) 8,4 V CC 1,6 A (CHARGE)
Temperatura d'impiego	da 0 °C a 40 °C
Temperatura di conservazione	da –20 °C a +60 °C
Dimensioni (approssimative)	123 mm × 53 mm × 135 mm (l/a/p) (escluse le parti sporgenti)
Peso	Circa 400 g

Blocco batteria ricaricabile (NP-F970)

Tipo di batteria usato	Batteria ricaricabile agli ioni di litio
Tensione di uscita massima	8,4 V CC
Tensione di uscita media	7,2 V CC
Tensione di carica massima	8,4 V CC
Corrente di carica massima	3 A
Capacità (tipica)	47,5 Wh (6.600 mAh)
Capacità (min.)	45 Wh (6.300 mAh)
Temperatura d'impiego	da 0 °C a 40 °C
Dimensioni (approssimative)	38,4 mm × 60 mm × 70,8 mm (l/a/p)
Peso	Circa 300 g

Accessori inclusi
Adattatore CA/Caricabatterie (AC-VQ1051D) (1)
Blocco batteria ricaricabile (NP-F970) (1)
Cavo di alimentazione CA (1)
Cavo di collegamento (DK-215) (1)
Corredo di documentazione stampata

Disegno e caratteristiche tecniche sono soggetti a modifiche senza preavviso

Nota

> Questa unità supporta le tensioni da 100 V a 240 V.
> Non utilizzare un trasformatore di tensione elettronico, in quanto si potrebbe causare un malfunzionamento.

Risoluzione dei problemi

Sintomo	Causa/Soluzione
L'apparecchiatura video non funziona.	• La spina di alimentazione non è collegata alla presa di rete (presa a muro). → Inserire in una presa elettrica a parete. • Il cavo del connettore non è collegato correttamente. → Collegarlo correttamente. • L'interruttore di cambio uscita è su CHARGE. → Portare l'interruttore di cambio uscita su VCR/CAMERA.
Il blocco batteria non si ricarica.	• L'interruttore di cambio uscita è su VCR/CAMERA. → Portare l'interruttore di cambio uscita su CHARGE.
L'alimentazione si spegne immediatamente anche se la batteria è sufficientemente carica, oppure la durata visualizzata della batteria non corrisponde alla durata effettiva della batteria.	• Far scaricare del tutto il blocco batteria, quindi ricaricarlo completamente. → La durata della batteria verrà visualizzata correttamente.
Il display non cambia.	Consultare le “Note sull'indicatore BATTERY LIFE”.
Nel display è visualizzato “Lo”.	• La temperatura del blocco batteria è troppo bassa. • La ricarica viene effettuata a una temperatura inferiore all'intervallo di temperatura ambientale consigliato. → Se si inserisce un blocco batteria la cui temperatura è bassa o se la ricarica viene effettuata a una temperatura inferiore all'intervallo di temperatura ambientale consigliato, il display potrebbe apparire come indicato di seguito. Sebbene anche in questi casi sia possibile ricaricare la batteria, se questa condizione persiste, l'unità passerà allo stato di standby (vedere la voce seguente) oppure la ricarica non viene eseguita correttamente, al fine di salvaguardare il blocco batteria. Si raccomanda di ricaricare il blocco batteria a una temperatura compresa tra i 10 °C e i 30 °C. 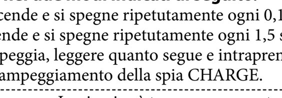

La spia CHARGE lampeggia nei due modi indicati di seguito.
Lampeggia velocemente: si accende e si spegne ripetutamente ogni 0,15 secondi
Lampeggia lentamente: si accende e si spegne ripetutamente ogni 1,5 secondi
Quando la spia CHARGE lampeggia, leggere quanto segue e intraprendere l'azione appropriata in base al tipo di lampeggiamento della spia CHARGE.

Quando la spia CHARGE continua a lampeggiare lentamente e sul display è visualizzato “WAITING”.	→ La ricarica è temporaneamente interrotta. L'unità è in stato di standby. Se la temperatura ambientale o la temperatura della batteria non rientrano nell'intervallo di temperatura corretto, la ricarica si interrompe automaticamente. Quando la temperatura ambientale torna nei limiti corretti, la spia CHARGE si accende e la ricarica riprende. La temperatura di ricarica raccomandata è compresa tra 10 °C e 30 °C.

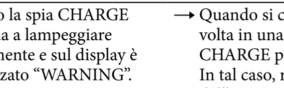
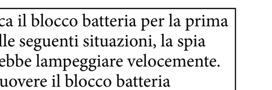

Quando la spia CHARGE continua a lampeggiare velocemente e sul display è visualizzato “WARNING”.	→ Quando si carica il blocco batteria per la prima volta in una delle seguenti situazioni, la spia CHARGE potrebbe lampeggiare velocemente. In tal caso, rimuovere il blocco batteria dall'unità, reinserirlo e caricarlo di nuovo. ① Quando il blocco batteria è rimasto inutilizzato per un lungo periodo ② Quando il blocco batteria è rimasto inserito per un lungo periodo nella videocamera ③ Immediatamente dopo l'acquisto Se “WARNING” è ancora visualizzato, eseguire la seguente procedura di verifica.

Rimuovere il blocco batteria dall'unità e quindi reinserirlo.

La spia CHARGE inizia a lampeggiare di nuovo: Inserire un altro blocco batteria “InfoLITHIUM”.	**La spia CHARGE si accende ma non riprende a lampeggiare:** Se la spia CHARGE si spegne perché è trascorso il tempo di ricarica, non vi sono problemi.
La spia CHARGE inizia a lampeggiare di nuovo: Il problema riguarda probabilmente l'unità.	**La spia CHARGE si accende e non riprende a lampeggiare:** Se la spia CHARGE si spegne perché il tempo di ricarica è trascorso, il problema riguarda il primo blocco batteria inserito.

Rivolgersi al rivenditore Sony più vicino relativamente ai prodotti che presentano il problema.