SONY

4-193-857-**41**(1)

Stereo Headphones

Operating Instructions
Mode d'emploi
Bedienungsanleitung
Manual de instrucciones
Istruzioni per l'uso
Gebruiksaanwijzing
Manual de Instruções
Instrukcja obsługi
Használati útmutató
Návod k obsluze
Návod na používanie
Инструкция по эксплуатации
Інструкція з експлуатації
Οδηγίες λειτουργίας
Инструкции за работа
Instrucțiuni de utilizare
Navodila za uporabo

MDR-ZX700

©2010 Sony Corporation Printed in Thailand

A

Tactile dot
Point tactile
Fühlbarer Punkt
Punto táctil
Punto tattile
Reliëfpunt
Ponto táctil
Wypustka
Tapintható pont

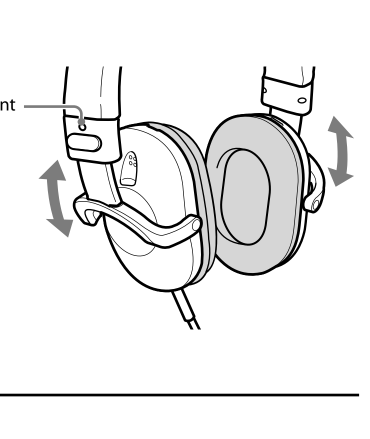

B

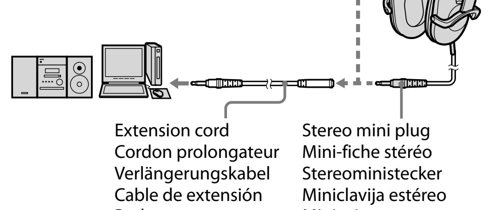

Extension cord / Cordon prolongateur / Verlängerungskabel / Cable de extensión / Prolunga / Verlengkabel / Cabo de extensão / Przewódprzedłużający / Hosszabbító kábel

Stereo mini plug / Mini-fiche stéréo / Stereoministecker / Miniclavija estéreo / Minispina stereo / Stereoministekker / Minificha estéreo / Miniwtyk stereofoniczny / Mini sztereo csatlakozó

C

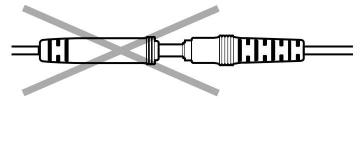

English

Stereo Headphones

Features

- Large 50 mm driver unit reproduces a wide frequency range, broader dynamic range and accurate sound
- 360 kJ/m³ high power neodymium magnets are used to reproduce clear mid-range sounds and wealthy low range sounds
- Resists high power input up to 2,000 mW
- Noise isolation earpad with pressure-relieving urethane cushion for a good attenuation of ambient noise and a comfortable fit
- Single-sided cord

How to use

How to wear the headphones (see fig. A)
Extend the slider to adjust the length.
Wear the headphone marked Ⓡ on your right ear, and the one marked Ⓛ on your left ear.
There is a tactile dot on the unit marked Ⓛ to distinguish the left side.

How to connect the headphones (see fig. B)
These headphones are for use with a stereo mini jack.

How to use the extension cord (see fig. C)
Insert the stereo mini plug fully into the jack until you hear a click.

Specifications

Type: Closed, dynamic (circum-aural) / Driver unit: 50 mm, dome type (OFC Voice Coil) / Power handling capacity: 2,000 mW (IEC*) / Impedance: 24 Ω at 1 kHz / Sensitivity: 106 dB/mW / Frequency response: 5 – 40,000 Hz / Cord : 1.2 m (47 1/4 in), Single-sided OFC Litz cord / Plug : Gold-plated stereo mini plug / Mass: Approx. 260 g (9.17 oz) without cord / Supplied accessories : Extension cord (1.8 m (70 7/8 in), Gold-plated stereo mini jack ⟷ Gold-plated stereo mini plug) (1), Operating Instructions (1)

* IEC = International Electrotechnical Commission

Design and specifications are subject to change without notice.

Precautions

- Listening with headphones at high volume may affect your hearing. For traffic safety, do not use while driving or cycling.
- Do not subject the headphones to excessive shock.
- Handle the driver units carefully.
- The earpads may deteriorate due to long-term storage or use.
- Do not leave the jack plug dirty otherwise the sound may be distorted.
- Clean the headphones with a soft dry cloth. Do not blow on the units when cleaning. Do not allow the plug to become dirty, otherwise the sound may deteriorate.
- Do not leave the stereo headphones in a location subject to direct sunlight, heat or moisture.

Optional replacement earpads can be ordered from your nearest Sony dealer.

Disposal of Old Electrical & Electronic Equipment (Applicable in the European Union and other European countries with separate collection systems)
This symbol on the product or on its packaging indicates that this product shall not be treated as household waste. Instead it shall be handed over to the applicable collection point for the recycling of electrical and electronic equipment. By ensuring this product is disposed of correctly, you will help prevent potential negative consequences for the environment and human health, which could otherwise be caused by inappropriate waste handling of this product. The recycling of materials will help to conserve natural resources. For more detailed information about recycling of this product, please contact your local Civic Office, your household waste disposal service or the shop where you purchased the product.

Notice for customers: the following information is only applicable to equipment sold in countries applying EU directives
The manufacturer of this product is Sony Corporation, 1-7-1 Konan Minato-ku Tokyo, 108-0075 Japan. The Authorized Representative for EMC and product safety is Sony Deutschland GmbH, Hedelfinger Strasse 61, 70327 Stuttgart, Germany. For any service or guarantee matters please refer to the addresses given in separate service or guarantee documents.

Français

Casque d'écoute stéréo

Caractéristiques

- Grand transducteur de 50 mm pour une large plage de fréquences, une gamme dynamique étendue et un son précis
- Aimants au néodyme haute puissance de 360 kJ/m³ pour des médiums cristallins et des graves profondes
- Résistance aux entrées haute puissance jusqu'à 2 000 mW
- Oreillette à isolation phonique avec coussin en uréthane réduisant les tensions pour une atténuation efficace du bruit ambiant et un port confortable
- Cordon à sortie unique

Procédure d'utilisation

Port du casque (voir fig. A)
Déployez la glissière pour régler la longueur.
Portez le casque en plaçant l'écouteur Ⓡ sur l'oreille droite et l'écouteur Ⓛ sur l'oreille gauche.
L'écouteur gauche, marqué Ⓛ, porte un point tactile pour le distinguer.

Raccordement du casque (voir fig. B)
Ce casque est destiné à être utilisé avec une mini-prise stéréo.

Utilisation du cordon prolongateur (voir fig. C)
Insérez la mini-fiche stéréo complètement dans la prise jusqu'au déclic.

Spécifications

Type : Fermé, dynamique (circum aural) / Transducteur : 50 mm, type à dôme (bobine acoustique OFC) / Puissance admissible : 2 000 mW (CEI*) / Impédance : 24 Ω à 1 kHz / Sensibilité : 106 dB/mW / Réponse en fréquence : 5 – 40 000 Hz / Cordon : 1,2 m (47 1/4 po.), cordon Litz OFC à sortie unique / Fiche : Mini-fiche stéréo plaquée or / Poids : Environ 260 g (9,17 on) sans cordon / Accessoires fournis : Cordon prolongateur (1,8 m (70 7/8 po.), Mini-fiche stéréo plaquée or ⟷ Mini-fiche stéréo plaquée or) (1), Mode d'emploi (1)

* CEI = Commission Electrotechnique Internationale

La conception et les spécifications sont sujettes à modification sans préavis.

Précautions

- Vous risquez de subir des lésions auditives si vous utilisez ce casque d'écoute à un volume trop élevé. Pour des raisons de sécurité, n'utilisez pas ce casque d'écoute en voiture ou à vélo.
- Ne soumettez pas le casque à des chocs importants.
- Veillez à manipuler avec soin les transducteurs.
- Les oreillettes peuvent se détériorer au terme d'une utilisation ou d'un stockage prolongés.
- Nettoyez la fiche, sans quoi le son peut être déformé.
- Nettoyez le casque avec un chiffon sec et doux. Ne projetez pas d'air sur les unités lorsque vous les nettoyez. Evitez que la saleté s'accumule sur la fiche, car cela pourrait altérer le son.
- N'abandonnez pas le casque stéréo dans un endroit soumis aux rayons directs du soleil, à la chaleur ou à l'humidité.

Des oreillettes de rechange en option peuvent être commandées auprès de votre revendeur Sony le plus proche.

Traitement des appareils électriques et électroniques en fin de vie (Applicable dans les pays de l'Union Européenne et aux autres pays européens disposant de systèmes de collecte sélective)
Ce symbole, apposé sur le produit ou sur son emballage, indique que ce produit ne doit pas être traité avec les déchets ménagers. Il doit être remis à un point de collecte approprié pour le recyclage des équipements électriques et électroniques. En s'assurant que ce produit est bien mis au rebut de manière appropriée, vous aiderez à prévenir les conséquences négatives potentielles pour l'environnement et la santé humaine. Le recyclage des matériaux aidera à préserver les ressources naturelles. Pour toute information supplémentaire au sujet du recyclage de ce produit, vous pouvez contacter votre municipalité, votre déchetterie ou le magasin où vous avez acheté le produit.

Avis à l'intention des clients : les informations suivantes s'appliquent uniquement aux appareils vendus dans des pays qui appliquent les directives de l'Union Européenne
Le fabricant de ce produit est Sony Corporation, 1-7-1 Konan Minato-ku Tokyo, 108-0075 Japon. Le représentant autorisé pour les questions de compatibilité électromagnétique (EMC) et la sécurité des produits est Sony Deutschland GmbH, Hedelfinger Strasse 61, 70327 Stuttgart, Allemagne. Pour toute question relative au SAV ou à la garantie, merci de bien vouloir vous référer aux coordonnées contenues dans les documents relatifs au SAV ou la garantie.

Deutsch

Stereokopfhörer

Merkmale

- Große 50-mm-Treibereinheit erzeugt einen breiten Frequenzbereich, einen größeren Dynamikbereich und präzisen Klang
- Neodymmagneten mit hoher Magnetleistung (360 kJ/m³) erzeugen klare mittlere und satte tiefere Tonlagen
- Verträgt hohe Eingansleistung von bis zu 2.000 mW
- Die Ohrpolster mit Störisolierung und druckmilderndem Urethan gewährleisten eine starke Schallschwächung von Umgebungsgeräuschen und einen hohen Tragekomfort
- Einseitiges Kabel

Gebrauch

So tragen Sie die Kopfhörer (siehe Abb. A)
Verlängern Sie die Einstellvorrichtung, um die Länge anzupassen.
Tragen Sie die Hörmuschel mit der Markierung Ⓡ auf dem rechten und die mit der Markierung Ⓛ auf dem linken Ohr.
Auf der mit Ⓛ markierten Einheit befindet sich ein fühlbarer Punkt, um die linke Seite zu kennzeichnen.

So schließen Sie die Kopfhörer an (siehe Abb. B)
Diese Kopfhörer sind zur Verwendung mit einer Stereominibuchse.

So verwenden Sie das Verlängerungskabel (siehe Abb. C)
Stecken Sie den Stereoministecker fest in die Buchse, bis er hörbar einrastet.

Technische Daten

Typ: Geschlossen, dynamisch (ohrumschließend) / Treibereinheit: Kalotte, 50 mm (OFC-Schwingspule) / Belastbarkeit: 2.000 mW (IEC*) / Impedanz: 24 Ω bei 1 kHz / Empfindlichkeit: 106 dB/mW / Frequenzgang: 5 – 40.000 Hz / Kabel: 1,2 m, einseitiges OFC-Litzenkabel / Stecker: Vergoldeter Stereoministecker / Gewicht: ca. 260 g (ohne Kabel) / Mitgeliefertes Zubehör: Verlängerungskabel (1,8 m, vergoldete Stereominibuchse ⟷ vergoldeter Stereoministecker) (1), Bedienungsanleitung (1)

* IEC = International Electrotechnical Commission

Änderungen, die dem technischen Fortschritt dienen, bleiben vorbehalten.

Zur besonderen Beachtung

- Wenn Sie bei hoher Lautstärke mit Kopfhörern Musik hören, kann es zu Gehörschäden kommen. Verwenden Sie Kopfhörer aus Gründen der Verkehrssicherheit nicht beim Fahren von Kraftfahrzeugen oder beim Fahrradfahren.
- Schützen Sie die Kopfhörer vor starken Stößen.
- Behandeln Sie die Treibereinheiten pfleglich.
- Die Ohrpolster können sich bei langer Verwendung oder Lagerung abnutzen.
- Halten Sie den Stecker sauber, da es andernfalls zu Tonverzerrungen kommen kann.
- Reinigen Sie die Kopfhörer mit einem weichen, trockenen Tuch. Pusten Sie nicht auf die Hörmuscheln. Halten Sie den Stecker sauber, da es andernfalls zu Tonverzerrungen kommen kann.
- Schützen Sie die Stereokopfhörer vor direktem Sonnenlicht, Hitze und Feuchtigkeit.

Ersatzohrpolster können Sie bei Bedarf bei Ihrem Sony-Händler bestellen.

Entsorgung von gebrauchten elektrischen und elektronischen Geräten (anzuwenden in den Ländern der Europäischen Union und anderen europäischen Ländern mit einem separaten Sammelsystem für diese Geräte)
Das Symbol auf dem Produkt oder seiner Verpackung weist darauf hin, dass dieses Produkt nicht als normaler Haushaltsabfall zu behandeln ist, sondern an einer Annahmestelle für das Recycling von elektrischen und elektronischen Geräten abgegeben werden muss. Durch Ihren Beitrag zum korrekten Entsorgen dieses Produkts schützen Sie die Umwelt und die Gesundheit Ihrer Mitmenschen. Umwelt und Gesundheit werden durch falsches Entsorgen gefährdet. Materialrecycling hilft, den Verbrauch von Rohstoffen zu verringern. Weitere Informationen zum Recycling dieses Produkts erhalten Sie bei Ihrer Gemeindeverwaltung, den kommunalen Entsorgungsbetrieben oder dem Geschäft, in dem Sie das Produkt gekauft haben.

Hinweis für Kunden: Die folgenden Informationen gelten nur für Geräte, die in Ländern verkauft werden, in denen EU-Richtlinien gelten
Der Hersteller dieses Produktes ist Sony Corporation, 1-7-1 Konan Minato-ku Tokio, 108-0075 Japan. Bevollmächtigter für EMV und Produktsicherheit ist Sony Deutschland GmbH, Hedelfinger Strasse 61, 70327 Stuttgart, Deutschland. Für Kundendienst- oder Garantieangelegenheiten wenden Sie sich bitte an die in Kundendienst- oder Garantiedokumenten genannten Adressen.

Español

Auriculares estéreo

Características

- La unidad auricular de 50 mm reproduce un amplio rango de frecuencias, un rango dinámico más extenso y un sonido preciso
- Se utilizan imanes de neodimio de alta potencia de 360 kJ/m³ para reproducir sonidos claros de rango medio y sonidos potentes de rango bajo
- Resiste una entrada de alimentación alta de hasta 2.000 mW
- Almohadilla para el oído con aislamiento del ruido de espuma de uretano para aliviar la presión, atenuar eficazmente el ruido ambiental y proporcionar un ajuste cómodo
- Cable de una sola cara

Utilización

Colocación de los auriculares (consulte la figura A)
Extienda el deslizador para ajustar la longitud.
Póngase el auricular con la marca Ⓡ en el oído derecho, y el auricular con la marca Ⓛ en el oído izquierdo.
Hay un punto táctil en la unidad marcado con una Ⓛ para diferenciar el lado izquierdo.

Conexión de los auriculares (consulte la figura B)
Estos auriculares se utilizan con una minitoma estéreo.

Uso del cable de extensión (consulte la figura C)
Introduzca completamente la miniclavija estéreo en la toma hasta oír un clic.

Especificaciones

Tipo: cerrado, dinámico (circumaural) / Unidad auricular: 50 mm, tipo cúpula (bobina de voz OFC) / Capacidad de potencia: 2.000 mW (IEC*) / Impedancia: 24 Ω a 1 kHz / Sensibilidad: 106 dB/mW / Respuesta en frecuencia: 5 – 40.000 Hz / Cable: 1,2 m cable Litz OFC de una sola cara / Clavija: miniclavija estéreo dorada / Masa: aprox. 260 g sin el cable / Accesorios suministrados: cable de extensión (1,8 m, minitoma estéreo dorada ⟷ miniclavija estéreo dorada) (1), manual de instrucciones (1)

* IEC = Comisión Electrotécnica Internacional

El diseño y las especificaciones están sujetos a cambios sin previo aviso.

Precauciones

- Si utiliza los auriculares a un volumen alto, puede dañar sus oídos. Por razones de seguridad, no los utilice mientras conduzca o vaya en bicicleta.
- No someta los auriculares a golpes excesivamente intensos.
- Manipule las unidades de auricular con cuidado.
- Las almohadillas para el oído se pueden deteriorar debido a un almacenamiento o uso prolongados.
- No permita que se ensucie la clavija, ya que el sonido podría distorsionarse.
- Limpie los auriculares con un paño suave y seco. No introduzca aire en las unidades al limpiarlas. No deje la toma de la clavija con suciedad o de lo contrario el sonido podría distorsionarse.
- No deje los auriculares en un lugar sometido a la luz solar directa, al calor o a la humedad.

Los recambios opcionales para las almohadillas para el oído se pueden encargar en su distribuidor de Sony más cercano.

Tratamiento de los equipos eléctricos y electrónicos al final de su vida útil (aplicable en la Unión Europea y en países europeos con sistemas de recogida selectiva de residuos)
Este símbolo en el equipo o el embalaje indica que el presente producto no puede ser tratado como residuos domésticos normales, sino que debe entregarse en el correspondiente punto de recogida de equipos eléctricos y electrónicos. Al asegurarse de que este producto se desecha correctamente, Ud. ayuda a prevenir las consecuencias negativas para el medio ambiente y la salud humana que podrían derivarse de la incorrecta manipulación en el momento de deshacerse de este producto. El reciclaje de materiales ayuda a conservar los recursos naturales. Para recibir información detallada sobre el reciclaje de este producto, póngase en contacto con el ayuntamiento, el punto de recogida más cercano o el establecimiento donde ha adquirido el producto.

Aviso para los clientes: la información siguiente resulta de aplicación solo a los equipos comercializados en países afectados por las directivas de la UE
El fabricante de este producto es Sony Corporation, 1-7-1 Konan Minato-ku Tokyo, 108-0075 Japón. El representante autorizado para EMC y seguridad en el producto es Sony Deutschland GmbH, Hedelfinger Strasse 61, 70327 Stuttgart, Alemania. Para cualquier asunto relacionado con servicio o garantía por favor diríjase a la dirección indicada en los documentos de servicio o garantía adjuntados con el producto.

Italiano

Cuffie stereo

Caratteristiche

- Grande unità pilota da 50 mm, per la riproduzione di un'ampia gamma di frequenze, una gamma dinamica più estesa e un audio nitido
- Magneti al neodimio ad alta potenza da 360 kJ/m³, per una riproduzione cristallina dei suoni intermedi e per bassi corposi
- Elevata potenza in ingresso, fino a 2.000 mW
- Cuscinetti delle cuffie ad isolamento acustico imbottiti in uretano, per una minore pressione, un maggior comfort e un'efficace attenuazione del rumore ambientale
- Cavo a lato singolo

Modalità d'uso

Modalità d'uso delle cuffie (vedere fig. A)
Estendere il cursore per regolare la lunghezza.
Indossare la cuffia contrassegnata da Ⓡ sull'orecchio destro e quella contrassegnata da Ⓛ sull'orecchio sinistro.
Sull'unità con il segno Ⓛ è presente un punto tattile per distinguere il lato sinistro.

Modalità di collegamento delle cuffie (vedere fig. B)
Queste cuffie sono state progettate per essere utilizzate con una minipresa stereo.

Modalità d'uso della prolunga (vedere fig. C)
Inserire completamente la minispina stereo nella presa fino a udire uno scatto.

Caratteristiche tecniche

Tipo: chiuso, dinamico (circum) / Unità pilota: 50 mm, tipo a cupola (Voice Coil OFC) / Capacità di potenza: 2.000 mW (IEC*) / Impedenza: 24 Ω a 1 kHz / Sensibilità: 106 dB/mW / Risposta in frequenza: 5 – 40.000 Hz / Cavo: 1,2 m, cavo Litz in rame senza ossigeno OFC a lato singolo / Spina: minispina stereo placcata in oro / Massa: circa 260 g (senza cavo) / Accessori in dotazione: prolunga (1,8 m, minipresa stereo placcata in oro ⟷ minispina stereo placcata in oro) (1), istruzioni per l'uso (1)

* IEC = International Electrotechnical Commission

Il design e le caratteristiche tecniche sono soggetti a modifiche senza preavviso.

Precauzioni

- L'ascolto ad alto volume mediante le cuffie può provocare danni all'udito. Per motivi di sicurezza stradale, non utilizzare le cuffie durante la guida o in bicicletta.
- Non sottoporre le cuffie ad urti eccessivi.
- Maneggiare con cura le unità pilota.
- I cuscinetti delle cuffie potrebbero deteriorarsi in seguito all'uso o all'inutilizzo prolungato.
- Se la spina è sporca, pulirla, onde evitare che l'audio risulti distorto.
- Pulire le cuffie con un panno morbido asciutto. Non soffiare sulle unità durante la pulizia. Non lasciare che la spina si sporchi; in caso contrario l'audio potrebbe risultare distorto.
- Non lasciare le cuffie stereo in un luogo soggetto a luce solare diretta, calore o umidità.

È possibile ordinare cuscinetti delle cuffie opzionali sostitutivi dal proprio rivenditore Sony.

Trattamento del dispositivo elettrico o elettronico a fine vita (applicabile in tutti i paesi dell'Unione Europea e in altri paesi europei con sistema di raccolta differenziata)
Questo simbolo sul prodotto o sulla confezione indica che il prodotto non deve essere considerato come un normale rifiuto domestico, ma deve invece essere consegnato ad un punto di raccolta appropriato per il riciclo di apparecchi elettrici ed elettronici. Assicurandovi che questo prodotto sia smaltito correttamente, voi contribuirete a prevenire potenziali conseguenze negative per l'ambiente e per la salute che potrebbero altrimenti essere causate dal suo smaltimento inadeguato. Il riciclaggio dei materiali aiuta a conservare le risorse naturali. Per informazioni più dettagliate circa il riciclaggio di questo prodotto, potete contattare l'ufficio comunale, il servizio locale di smaltimento rifiuti oppure il negozio dove l'avete acquistato.
In caso di smaltimento abusivo di apparecchiature elettriche e/o elettroniche potrebbero essere applicate le sanzioni previste dalla normativa applicabile (valido solo per l'Italia).

Avviso per i clienti: le seguenti informazioni riguardano esclusivamente gli apparecchi venduti in paesi in cui sono applicate le direttive UE
Il fabbricante di questo prodotto è Sony Corporation, 1-7-1 Konan Minato-ku Tokyo, 108-0075, Giappone. Il rappresentante autorizzato ai fini della Compatibilità Elettromagnetica e della sicurezza del prodotto è Sony Deutschland GmbH, Hedelfinger Strasse 61, 70327, Stoccarda Germania. Per qualsiasi problema relativo all'assistenza o alla garanzia, si prega di fare riferimento agli indirizzi indicati nei documenti di assistenza e garanzia forniti con il prodotto.

Nederlands

Stereohoofdtelefoon

Kenmerken

- Een grote 50 mm-driver zorgt voor een breed frequentiebereik, een ruimer dynamisch bereik en nauwkeurige geluiden
- Uiterst krachtige neodymiummagneten met een vermogen van 360 kJ/m³ worden gebruikt voor het produceren van heldere middentonen en rijke lage tonen
- Bestand tegen krachtige invoer tot 2.000 mW
- Geluidsisolerende oorschelp met drukverlichtend urethaankussen voor een goede demping van omgevingsgeluiden en een comfortabele pasvorm
- Enkelzijdige kabel

Hoe te gebruiken

De hoofdtelefoon dragen (zie afb. A)
Verplaats de schuif om de lengte aan te passen.
Plaats de oorschelp gemarkeerd met Ⓡ op uw rechteroor en de oorschelp gemarkeerd met Ⓛ op uw linkeroor.
De oorschelp gemarkeerd met Ⓛ beschikt over een reliëfpunt om de linkerkant te kunnen herkennen.

De hoofdtelefoon aansluiten (zie afb. B)
Deze hoofdtelefoon dient te worden aangesloten op een stereominiaansluiting.

De verlengkabel gebruiken (zie afb. C)
Plaats de stereoministekker volledig in de aansluiting tot u een klik hoort.

Technische gegevens

Type: gesloten, dynamisch (circum-auraal) / Driver: 50 mm, dome-type (OFC-spraakspoel) / Vermogenscapaciteit: 2.000 mW (IEC*) / Impedantie: 24 Ω bij 1 kHz / Gevoeligheid: 106 dB/mW / Frequentiebereik: 5 – 40.000 Hz / Kabel: 1,2 m, enkelzijdige OFC Litz-kabel / Stekker: goudkleurige stereoministekker / Gewicht: ong. 260 g zonder kabel / Bijgeleverde accessoires: verlengkabel (1,8 m, goudkleurige stereominiaansluiting ⟷ goudkleurige stereoministekker) (1), gebruiksaanwijzing (1)

* IEC = International Electrotechnical Commission

Wijzigingen in ontwerp en technische gegevens voorbehouden zonder voorafgaande kennisgeving.

Voorzorgsmaatregelen

- Wanneer u de hoofdtelefoon gebruikt bij een hoog volume, kan dit gehoorschade veroorzaken. Gebruik voor uw veiligheid de hoofdtelefoon niet tijdens het rijden of fietsen.
- Stel de hoofdtelefoon niet bloot aan zware schokken.
- Wees voorzichtig met de drivers.
- De oorkussentjes kunnen verslijten na lang gebruik of een lange opbergtijd.
- Zorg ervoor dat de stekker niet vuil is, anders kan het geluid vervormd worden.
- Reinig de hoofdtelefoon met een zachte droge doek. Blaas niet op het apparaat tijdens het reinigen. Zorg ervoor dat de stekker niet vuil wordt, anders kan het geluid achteruitgaan.
- Laat de hoofdtelefoon niet liggen op een plaats die blootgesteld is aan direct zonlicht, warmte of vocht.

Optionele vervangende oorkussentjes kunnen besteld worden bij uw dichtstbijzijnde Sony-handelaar.

Verwijdering van oude elektrische en elektronische apparaten (Toepasbaar in de Europese Unie en andere Europese landen met gescheiden inzamelingssystemen)
Het symbool op het product of op de verpakking wijst erop dat dit product niet als huishoudelijk afval mag worden behandeld. Het moet echter naar een plaats worden gebracht waar elektrische en elektronische apparatuur wordt gerecycled. Als u ervoor zorgt dat dit product op de correcte manier wordt verwerkt, voorkomt u voor mens en milieu negatieve gevolgen die zich zouden kunnen voordoen in geval van verkeerde afvalbehandeling. De recycling van materialen draagt bij tot het vrijwaren van natuurlijke bronnen. Voor meer details in verband met het recyclen van dit product, neemt u contact op met de gemeentelijke instanties, het bedrijf of de dienst belast met de verwijdering van huishoudafval of de winkel waar u het product hebt gekocht.

Opmerking voor klanten: de volgende informatie geldt enkel voor apparatuur verkocht in landen waar de EU-richtlijnen van kracht zijn
De fabricant van dit product is Sony Corporation, 1-7-1 Konan Minato-ku Tokyo, 108-0075 Japan. De geauthoriseerde vertegenwoordiging voor EMC en produkt veiligheid is Sony Deutschland GmbH, Hedelfinger Strasse 61, 70327 Stuttgart, Duitsland. Voor service- of garantiezaken verwijzen wij u graag naar de addressen in de afzonderlijke service/garantie documenten.

Português

Auscultadores estéreo

Características

- A unidade accionadora de 50 mm de grande dimensão reproduz uma ampla gama de frequências, uma gama dinâmica alargada e som de alta fidelidade
- São utilizados ímanes de neodímio de 360 kJ/m³ muito potentes para reproduzir sons de gama média nítidos e sons de gama baixa ricos
- Resistem a uma entrada de alta potência de até 2.000 mW
- Almofadas de auscultadores para isolamento do ruído com almofadas em uretano para alívio de pressão para uma boa atenuação do ruído ambiente e para um ajuste confortável
- Cabo unilateral

Como utilizar

Como usar os auscultadores (consulte a fig. A)
Estique o deslizador para ajustar o comprimento.
Coloque o auscultador com a indicação Ⓡ no ouvido direito e o auscultador com a indicação Ⓛ no ouvido esquerdo.
Existe um ponto táctil na unidade com a marca Ⓛ para distinguir o lado esquerdo.

Como ligar os auscultadores (consulte a fig. B)
Estes auscultadores destinam-se a ser utilizados com uma minitomada estéreo.

Como utilizar o cabo de extensão (consulte a fig. C)
Introduza a minificha estéreo totalmente na tomada até ouvir um clique.

Especificações

Tipo: Fechado, dinâmico (circum-aural) / Unidade accionadora: 50 mm, tipo campânula (OFC Voice Coil) / Capacidade de admissão de potência: 2.000 mW (IEC*) / Impedância: 24 Ω a 1 kHz / Sensibilidade: 106 dB/mW / Resposta em frequência: 5 – 40.000 Hz / Cabo: 1,2 m, cabo Litz OFC unilateral / Ficha: minificha estéreo dourada / Peso: Aprox. 260 g sem o cabo / Acessórios fornecidos: cabo de extensão (1,8 m, minitomada estéreo dourada ⟷ minificha estéreo dourada) (1), Manual de instruções (1)

* IEC (Comissão Electrotécnica Internacional)

O design e as especificações estão sujeitos a alterações sem aviso prévio.

Precauções

- Ouvir com o volume dos auscultadores muito alto pode afectar a sua audição. Para uma maior segurança na condução, não utilize os auscultadores enquanto conduz ou quando andar de bicicleta.
- Não sujeite os auscultadores a impactos excessivos.
- Manuseie as unidades accionadoras cuidadosamente.
- As almofadas dos auriculares podem deteriorar-se devido ao uso ou armazenamento prolongado.
- Mantenha a ficha limpa para que o som não saia distorcido.
- Limpe os auscultadores com um pano macio seco. Não sopre nas unidades quando limpar. Não deixe que a ficha fique suja, caso contrário, o som pode deteriorar-se.
- Não deixe os auscultadores estéreo num local sujeito à luz solar directa, calor ou humidade.

As almofadas de substituição opcionais podem ser encomendadas ao seu representante Sony mais próximo.

Tratamento de Equipamentos Eléctricos e Electrónicos no final da sua vida útil (Aplicável na União Europeia e em países Europeus com sistemas de recolha selectiva de resíduos)
Este símbolo, colocado no produto ou na sua embalagem, indica que este não deve ser tratado como resíduo urbano indiferenciado. Deve sim ser colocado num ponto de recolha destinado a resíduos de equipamentos eléctricos e electrónicos. Assegurandose que este produto é correctamente depositado, irá prevenir potenciais consequências negativas para o ambiente bem como para a saúde, que de outra forma poderiam ocorrer pelo mau manuseamento destes produtos. A reciclagem dos materiais contribuirá para a conservação dos recursos naturais. Para obter informação mais detalhada sobre a reciclagem deste produto, por favor contacte o município onde reside, os serviços de recolha de resíduos da sua área ou a loja onde adquiriu o produto.

Nota para os clientes: as seguintes informações aplicam-se apenas ao equipamento comercializado nos países que aplicam as Directivas da UE
O fabricante deste produto é a Sony Corporation, 1-7-1 Konan Minato-ku Tokyo, 108-0075 Japão. O representante autorizado para Compatibilidade Electromagnética e segurança do produto é a Sony Deutschland GmbH, Hedelfinger Strasse 61, 70327 Stuttgart, Alemanha. Para qualquer assunto relacionado com serviço ou garantia por favor consulte a morada indicada nos documentos sobre serviço e garantias que se encontram junto ao produto.

Polski

Słuchawki stereofoniczne

Funkcje

- Duża jednostka sterująca 50 mm odtwarza szeroki zakres częstotliwości, szerszy zakres dynamiczny i dokładniejszy dźwięk
- Magnesy neodymowe o dużej mocy 360 kJ/m³ służą do odtwarzania czystych dźwięków w średnim zakresie i bogactwa dźwięków w niskim zakresie
- Wytrzymałość na wejście o wysokiej mocy, do 2 000 mW
- Nauszniki z izolacją hałasów i chroniącą przed uciskiem wyściółką uretanową zapewniają dobre tłumienie dźwięków otoczenia i wygodę noszenia
- Przewód jednostronny

Użytkowanie

Użytkowanie słuchawek (zob. rys. A)
Rozsuń pałąk, aby ustawić długość.
Słuchawkę oznaczoną literą Ⓡ należy nosić na prawym uchu, a literą Ⓛ na lewym uchu.
Na słuchawce oznaczonej literą Ⓛ znajduje się wyróżniająca ją wypustka.

Podłączanie słuchawek (zob. rys. B)
Słuchawki przeznaczone są do użytku z wtykiem stereofonicznym typu mini jack.

Używanie przewodu przedłużającego (zob. rys. C)
Wsuń wtyk stereofoniczny typu mini jack do gniazda, aż rozlegnie się kliknięcie.

Dane techniczne

Typ: zamknięty, dynamiczny (circum) / Jednostki sterujące: 50 mm, typ stożkowy (Cewka drgająca OFC) / Moc maksymalna: 2 000 mW (IEC*) / Impedancja: 24 Ω przy 1 kHz / Czułość: 106 dB/mW / Pasmo przenoszenia: 5 – 40 000 Hz / Przewód: 1,2 m, jednostronny przewód OFC Litz / Wtyk: pozłacany miniwtyk stereofoniczny / Waga: ok. 260 g (bez przewodu) / Dostarczone wyposażenie: przewód przedłużający (1,8 m, pozłacany wtyk stereofoniczny mini jack ⟷ Pozłacany miniwtyk stereofoniczny) (1), instrukcja obsługi (1)

* IEC = Międzynarodowa Komisja Elektrotechniczna

Konstrukcja i dane techniczne mogą ulec zmianie bez powiadomienia.

Środki ostrożności

- Słuchanie przy użyciu słuchawek dźwięku o wysokiej głośności może być przyczyną problemów ze słuchem. W celu zachowania bezpieczeństwa na drodze nie należy używać słuchawek podczas prowadzenia samochodu lub jazdy rowerem.
- Nie należy poddawać słuchawek silnym wstrząsom.
- Należy ostrożnie obchodzić się z jednostkami sterującymi.
- W wyniku długotrwałego użytkowania lub przechowywania wyściółka nauszników może ulec uszkodzeniu.
- Nie należy pozostawiać brudnego wtyku, ponieważ może to spowodować pogorszenie jakości dźwięku.
- Słuchawki należy czyścić suchą, miękką szmatką. Podczas czyszczenia nie należy dmuchać na jednostki sterujące. Nie należy dopuszczać do zabrudzenia wtyczki. W przeciwnym razie jakość dźwięku może ulec pogorszeniu.
- Słuchawek nie należy pozostawiać w miejscu narażonym na bezpośrednie działanie promieni słonecznych, gorąco lub wilgoć.

Zapasowe nauszniki można zamówić u najbliższego sprzedawcy produktów Sony.

Pozbycie się zużytego sprzętu (stosowane w krajach Unii Europejskiej i w pozostałych krajach europejskich stosujących własne systemy zbiórki)
Ten symbol na produkcie lub jego opakowaniu oznacza, że produkt nie może być traktowany jako odpad komunalny, lecz powinno się go dostarczyć do odpowiedniego punktu zbiórki sprzętu elektrycznego i elektronicznego, w celu recyklingu. Odpowiednie zadysponowanie zużytego produktu zapobiega potencjalnym negatywnym wpływom na środowisko oraz zdrowie ludzi, jakie mogłyby wystąpić w przypadku niewłaściwego zagospodarowania odpadów. Recykling materiałów pomoże w ochronie środowiska naturalnego. W celu uzyskania bardziej szczegółowych informacji na temat recyklingu tego produktu, należy skontaktować się z lokalną jednostką samorządu terytorialnego, ze służbami zagospodarowywania odpadów lub ze sklepem, w którym zakupiony został ten produkt.

Informacje dla klientow: poniższe informacje dotyczą wyłącznie urządzeń sprzedawanych w krajach, w ktorych obowiązują dyrektywy Unii Europejskiej
Producentem tego produktu jest Sony Corporation, 1-7-1 Konan Minato-ku Tokyo, 108-0075 Japonia. Upoważnionym przedstawicielem producenta w Unii Europejskiej, uprawnionym do dokonywania i potwierdzania oceny zgodności z wymaganiami zasadniczymi, jest Sony Deutschland GmbH, Hedelfinger Strasse 61, 70327 Stuttgart, Niemcy. Nadzór nad dystrybucją na terytorium Rzeczypospolitej Polskiej sprawuje Sony Poland, 00-876 Warszawa, ul. Ogrodowa 58. W sprawach serwisowych i gwarancyjnych należy kontaktować się z podmiotami, których adresy podano w osobnych dokumentach gwarancyjnych lub serwisowych, lub z najbliższym sprzedawcą produktów Sony.

Magyar

Sztereo fejhallgató

Jellemzők

- A nagy, 50 mm átmérőjű hangszórók szélesebb frekvencia- és dinamika-tartományúak és pontos hangvisszaadást nyújtanak
- A nagy, 360 kJ/m³ teljesítményű neodímium mágnesek tiszta közepes frekvenciájú és dús mélyhangzást nyújtanak
- Nagy, akár 2 000 mW bemeneti teljesítmény
- A hangszigetelő, nyomást enyhítő, uretánnal párnázott fülpárnák jól csillapítják a környezeti zajt és kényelmesen illeszkednek
- Kábel egy oldalon

Használat

A fejhallgató felhelyezése (lásd A ábra)
A csúszkát kihúzva állítsa be a hosszat.
Úgy helyezze a fejére, hogy az Ⓡ jelölésű fele a jobb, az Ⓛ jelölésű fele a bal fülére kerüljön.
A bal oldal megkülönböztetése érdekében az Ⓛ jelölésű hangszórón egy tapintható pont van.

A fejhallgató csatlakoztatása (lásd B ábra)
A fejhallgatót mini sztereo csatlakozóra lehet csatlakoztatni.

A hosszabbító kábel használata (lásd C ábra)
A mini sztereo csatlakozót teljesen, kattanásig tolja a csatlakozóaljzatba.

Műszaki adatok

Típus: zárt, dinamikus (fül köré illeszkedő) / Hangszóró: 50 mm, dóm típusú (OFC hangtekercs) / Teljesítmény: 2 000 mW (IEC*) / Impedancia: 24 Ω 1 kHz-en / Érzékenység: 106 dB/mW / Frekvenciaátvitel: 5 – 40 000 Hz / Kábel: 1,2 m, OFC litze kábel az egyik oldalon / Csatlakozó: Aranyozott mini sztereo csatlakozódugó / Tömeg: kb. 260 g (kábel nélkül) / Mellékelt tartozékok: Hosszabbító kábel (1,8 m, aranyozott mini sztereo jack ⟷ aranyozott mini sztereo csatlakozó) (1), Használati útmutató (1)

* IEC = International Electrotechnical Commission

A forma és a műszaki adatok előzetes bejelentés nélkül megváltozhatnak.

Óvintézkedések

- Ha nagy hangerővel használja a fejhallgatót, károsodhat a hallása. A közlekedés biztonsága érdekében vezetés és kerékpározás közben ne használjon fejhallgatót/fülhallgatót.
- A fejhallgatót óvja az erős rázkódástól.
- Óvatosan kezelje a hangszórókat.
- Hosszú idejű tárolás vagy használat után a fülpárnák minősége romolhat.
- Ne engedje, hogy a csatlakozódugó beszennyeződjék, mert eltorzulhat a hang.
- A fejhallgatót száraz, puha ruhával tisztítsa. Tisztítás közben ne fújja a fejhallgatót. Ne engedje, hogy a csatlakozódugó beszennyeződjék, mert eltorzulhat a hang.
- A készüléket óvja a közvetlen napsütéstől, hőtől vagy nedvességtől.

Tartalék vagy csere-fülpárnát a legközelebbi Sony-forgalmazónál lehet rendelni.

Feleslegessé vált elektromos és elektronikus készülékek hulladékként való eltávolítása (Használható az Európai Unió és egyéb európai országok szelektív hulladékgyűjtési rendszereiben)
Ez a szimbólum a készüléken vagy a csomagolásán azt jelzi, hogy a terméket ne kezelje háztartási hulladékként. Kérjük, hogy az elektromos és elektronikai hulladék gyűjtésére kijelölt gyűjtőhelyen adja le. A feleslegessé vált termék helyes kezelésével segít megelőzni a környezet és az emberi egészség károsodását, mely bekövetkezhetne, ha nem követi a hulladékkezelés helyes módját. Az anyagok újrahasznosítása segít a természeti erőforrások megőrzésében. A termék újrahasznosítása érdekében további információért forduljon a lakhelyén az illetékesekhez, a helyi hulladékgyűjtő szolgáltatóhoz vagy ahhoz az üzlethez, ahol a terméket megvásárolta.

Megjegyzés a vásárlóknak: az alábbi információ csak az Európai Unió irányelveit alkalmazó országokban eladott berendezésekre vonatkozik
Ezt a terméket a Sony Corporation (Japán, 108-0075 Tokió, 1-7-1 Konan, Minato-ku) gyártotta. A termékbiztonsággal és az EMC irányelvekkel kapcsolatban a Sony Deutschland GmbH (Németország, 70327 Stuttgart, Hedelfinger Strasse 61.) a jogosult képviselő. Kérjük, bármely szervizeléssel vagy garanciával kapcsolatos ügyben, a különálló szerviz- vagy garanciadokumentumokban megadott címekhez forduljon.

A

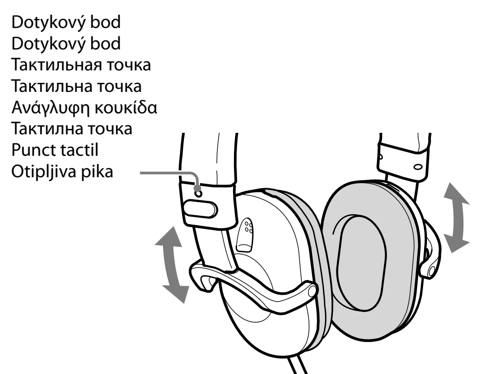

B

C

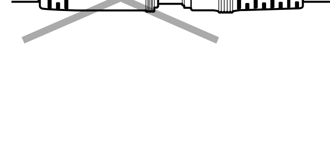

Česky

Stereofonní sluchátka

Charakteristika

- Velké měniče o průměru 50 mm reprodukují široký frekvenční rozsah, širší dynamický rozsah a přesný zvuk
- Vysoce výkonné neodymiové magnety (360 kJ/m³) slouží k reprodukci jasných středních Tónů a široké škály nižších Tónů
- Pracuje s vysokým příkonem až do hodnoty 2 000 mW
- Ušní polštářky s izolací zvuku obsahují Polyuretanovou výplň pro uvolnění tlaku, kvalitní odizolování okolního hluku a pohodlné používání
- Jednostranný kabel

Použití

Jak používat sluchátka (viz obr. A)
Roztažením posuvníku nastavte délku.
Sluchátko se značkou Ⓡ nasaďte na pravé ucho, se značkou Ⓛ na levé ucho.
Na Jednotce je značkou Ⓛ označena levá strana.

Jak připojovat sluchátka (viz obr. B)
Tato sluchátka jsou určena pro stereo mini konektor.

Jak používat prodlužovací kabel (viz obr. C)
Zasuňte stereo mini konektor zcela do zásuvky, až uslyšíte cvaknutí.

Technické údaje

Typ: Zavřený, dynamický (okolo uší) / Měniče: 50 mm, kopulovitého tvaru (hlasová cívka OFC) / Výkonová zatížitelnost: 2 000 mW (IEC*) / Impedance: 24 Ω při 1 kHz / Citlivost: 106 dB/mW / Frekvenční rozsah: 5 – 40 000 Hz / Kabel: 1,2 m, jednostranné vysokofrekvenční lanko / Konektor: Pozlacený stereo mini konektor / Hmotnost: přibl. 260 g bez kabelu / Dodávané příslušenství: Prodlužovací kabel (1,8 m, pozlacený stereo mini konektor ⟷ Pozlacený stereo mini konektor) (1), Návod k obsluze (1)

* IEC = Mezinárodní výbor pro elektrotechniku

Vzhled a technické údaje mohou být změněny bez předchozího upozornění.

Upozornění

- Poslech ze sluchátek při nastavené vysoké hlasitosti může nepříznivě ovlivnit váš sluch. Z důvodů bezpečnosti silničního provozu nepoužívejte sluchátka při řízení vozidla nebo při jízdě na kole.
- Nevystavujte sluchátka nadměrným otřesům.
- S měniči zacházejte opatrně.
- Ušní polštářky se mohou opotřebovávat z důvodu dlouhého uskladnění nebo používání.
- Zástrčku sluchátek udržujte v čistotě, jinak by mohlo dojít ke zkreslení zvuku.
- Sluchátka čistěte měkkou suchou látkou. Během čištění na jednotku nefoukejte. Nedopusťte, aby se zástrčka znečistila, mohlo by dojít ke zhoršení zvuku.
- Neponechávejte stereofonní sluchátka na přímém slunci, v blízkosti tepelných zdrojů a vlhka.

Volitelné náhradní ušní polštářky lze objednat u nejbližšího prodejce Sony.

Likvidace nepotřebného elektrického a elektronického zařízení (platné v Evropské unii a dalších evropských státech uplatňujících oddělený systém sběru)
Tento symbol umístěný na výrobku nebo jeho balení upozorňuje, že by s výrobkem po ukončení jeho životnosti nemělo být nakládáno jako s běžným odpadem z domácnosti. Je nutné ho odvézt do sběrného místa pro recyklaci elektrického a elektronického zařízení. Zajištěním správné likvidace tohoto výrobku pomůžete zabránit případným negativním důsledkům na životní prostředí a lidské zdraví, které by jinak byly způsobeny nevhodnou likvidací výrobku. Recyklováním materiálů, z nichž je vyroben, pomůžete zachovat přírodní zdroje. Podrobnější informace o recyklaci tohoto výrobku zjistíte u příslušného místního úřadu, podniku pro likvidaci domovního odpadů nebo v obchodě, kde jste výrobek zakoupili.

Poznámka pro zákazníky: následující informace se vztahují jen na produkty prodávané v zemích, ve kterých platí směrnice EU
Výrobcem tohoto výrobku je Sony Corporation, 1-7-1 Konan Minato-ku Tokyo, 108-0075 Japonsko. Zplnomocněným zástupcem pro požadavky ohledně elektromagnetické kompability EMC a bezpečnosti výrobku je Sony Deutschland GmbH, Hedelfinger Strasse 61, 70327 Stuttgart, SRN. Pro záležitosti servisu a záruky se obracejte na adresy uváděné v servisních a záručních dokumentech.

Slovensky

Stereofónne slúchadlá

Vlastnosti

- Veľká 50 mm jednotka budiča reprodukuje široký frekvenčný rozsah, širší dynamický rozsah a verný zvuk
- Neodýmové magnety s vysokým výkonom 360 kJ/m³ sa používajú na reprodukciu čistých zvukov stredového pásma a sýtych hlbokých zvukov
- Funkčnosť s vysokým príkonom až 2 000 mW
- Slúchadlový vankúš s hlukovou izoláciou a beztlakovou uretánovou penou slúži na dokonalé utlmenie okolitého hluku a pohodlné nasadenie
- Jednostranný kábel

Návod na použitie

Spôsob používania slúchadiel (pozrite obr. A)
Roztiahnite posúvač a nastavte dĺžku.
Slúchadlo označené znakom Ⓡ si nasaďte na pravé ucho a slúchadlo označené znakom Ⓛ si nasaďte na ľavé ucho.
Na jednotke je dotykový bod označený Ⓛ, aby sa dala určiť ľavá strana.

Spôsob pripojenia slúchadiel (pozrite obr. B)
Tieto slúchadlá sa používajú so stereo mini konektorom.

Spôsob používania predlžovacieho kábla (pozrite obr. C)
Úplne zasuňte stereo mini konektor do zásuvky (budete počuť kliknutie).

Technické údaje

Typ: zatvorené, dynamické (okolo ušníc) / Budiče slúchadiel: 50 mm, kupolovitý typ (Hlasová cievka OFC) / Zaťažiteľnosť: 2 000 mW (IEC*) / Impedancia: 24 Ω pri frekvencii 1 kHz / Citlivosť: 106 dB/mW / Frekvenčná odozva: 5 – 40 000 Hz / Kábel: 1,2 m, jednostranné OFC lanko / Konektor: pozlátený stereo mini konektor / Hmotnosť: pribl. 260 g (bez kábla) / Dodávané príslušenstvo: Predlžovací kábel (1,8 m, pozlátený stereo mini konektor ⟷ pozlátený stereo mini konektor) (1), návod na používanie (1)

* IEC = Medzinárodná elektrotechnická komisia

Vzhľad a technické parametre sa môžu zmeniť bez predchádzajúceho upozornenia.

Odporúčania

- Počúvanie zvuku s vysokou hlasitosťou prostredníctvom slúchadiel môže mať negatívny vplyv na váš sluch. Z bezpečnostných dôvodov nepoužívajte slúchadlá pri šoférovaní alebo bicyklovaní.
- Nevystavujte slúchadlá nárazom.
- S budičmi slúchadiel zaobchádzajte opatrne.
- Slúchadlové vankúše sa môžu pri dlhodobom skladovaní alebo používaní znehodnotiť.
- Udržiavajte konektor čistý, inak môže dôjsť k skresleniu zvuku.
- Slúchadlá čistite suchou a mäkkou handričkou. Nefúkajte do slúchadiel pri čistení. Zvuk sa môže zhoršiť, ak sa konektor zašpiní.
- Nenechávajte stereofónne slúchadlá vystavené priamemu slnečnému žiareniu, teplu alebo vlhkosti.

Náhradné slúchadlové vankúše môžete objednať u najbližšieho predajcu Sony.

Likvidácia starých elektrických a elektronických prístrojov (vzťahuje sa na Európsku úniu a európske krajiny so systémami oddeleného zberu)
Tento symbol na výrobku alebo na jeho obale znamená, že výrobok nesmie byť spracovávaný ako komunálny odpad. Musí sa odovzdať do príslušnej zberne na recykláciu elektrických a elektronických zariadení. Zaručením správnej likvidácie tohto výrobku pomôžete pri predchádzaní potenciálnych negatívnych dopadov na životné prostredie a na zdravie človeka, ktoré by mohli byť zapríčinené nevhodným zaobchádzaním s odpadmi z tohto výrobku. Recyklovaním materiálov pomôžete zachovať prírodné zdroje. Podrobnejšie informácie o recyklácii tohto výrobku vám na požiadanie poskytne miestny úrad, služba likvidácie komunálneho odpadu alebo predajňa, v ktorej ste si tento výrobok zakúpili.

Oznam pre zákazníkov: nasledujúce informácie sa týkajú iba zariadení predávaných v krajinách, v ktorých platia smernice EÚ
Výrobcom tohoto výrobku je Sony Corporation, 1-7-1 Konan Minato-ku, Tokyo, 108-0075 Japonsko. Autorizovaným zástupcom pre EMC a bezpečnosť výrobku je Sony Deutschland GmbH, Hedelfinger Strasse 61, 70327 Stuttgart, Nemecko. V akýchkoľvek servisných alebo záručných záležitostiach prosím kontaktujte adresy uvedené v separátnych servisných alebo záručných dokumentoch.

Русский

Стереофонические наушники

Характеристики

- За счет большого динамика диаметром 50 мм достигается широкий частотный и динамический диапазон, а также точная передача звука
- Мощные неодимовые магниты 360 кДж/м³ обеспечивают четкое воспроизведение средних частот, а также богатые басы
- Вход для источников большой мощности до 2000 мВт
- Звукоизолирующие амбушюры с мягкой подкладкой из уретана обеспечивают превосходное ослабление фонового шума и комфортное расположение
- Односторонний шнур

Использование

Ношение наушников (см. рис. A)
Вытяните ползунок, чтобы отрегулировать длину.
Наушник со знаком Ⓡ надевается на правое ухо, а наушник со знаком Ⓛ – на левое ухо.
На устройстве имеется тактильная точка в виде буквы Ⓛ, определяющая левую сторону устройства.

Подключение наушников (см. рис. B)
Эти наушники используются со стереофоническим мини-гнездом.

Использование удлинителя (см. рис. C)
Вставьте стереофонический мини-штекер в гнездо полностью до щелчка.

Технические характеристики

Тип: закрытый, динамический (circum-aural) / Динамик: 50 мм, купольного типа (звуковая катушка OFC) / Мощность: 2000 мВт (IEC*) / Сопротивление: 24 Ω при 1 кГц / Чувствительность: 106 дБ/мВт / Диапазон воспроизводимых частот: 5 – 40000 Гц / Шнур: 1,2 м, многожильный односторонний шнур из бескислородной меди / Штекер: стереофонический мини-штекер с позолоченным контактом / Масса: прибл. 260 г без шнура / Прилагаемые принадлежности: удлинитель (1,8 м, позолоченное стереофоническое мини-гнездо ⟷ стереофонический мини-штекер с позолоченным контактом) (1), инструкция по эксплуатации (1)

* IEC = Международная электротехническая комиссия

Конструкция и характеристики могут изменяться без предварительного уведомления.

Меры предосторожности

- Высокий уровень громкости в наушниках при прослушивании может оказывать отрицательное воздействие на слух. В целях безопасности на дорогах не пользуйтесь наушниками при управлении автомобилем или езде на велосипеде.
- Не допускайте сильных ударов по наушникам.
- Аккуратно обращайтесь с динамиками.
- Вкладыши могут портиться при длительном хранении или использовании.
- Обязательно удаляйте загрязнения со штекера — в противном случае возможны искажения звука.
- Очистите наушники мягкой сухой тканью. Не дуйте на наушники, чтобы их очистить. Не допускайте загрязнения штекера, так как это может привести к искажению звука.
- Не оставляйте стереофонические наушники в местах, где они могут подвергаться воздействию прямых солнечных лучей, повышенной температуры или влаги.

Дополнительные сменные вкладыши можно заказать у ближайшего дилера Sony.

Утилизация отслужившего электрического и электронного оборудования (директива применяется в странах Евросоюза и других европейских странах, где действуют системы раздельного сбора отходов)
Данный знак на устройстве или его упаковке обозначает, что данное устройство нельзя утилизировать вместе с прочими бытовыми отходами. Его следует сдать в соответствующий приемный пункт переработки электрического и электронного оборудования. Неправильная утилизация данного изделия может привести к потенциально негативному влиянию на окружающую среду и здоровье людей, поэтому для предотвращения подобных последствий необходимо выполнять специальные требования по утилизации этого изделия. Переработка данных материалов поможет сохранить природные ресурсы. Для получения более подробной информации о переработке этого изделия обратитесь в местные органы городского управления, службу сбора бытовых отходов или в магазин, где было приобретено изделие.

Изготовитель: Сони Корпорейшн
Адрес: 1-7-1 Конан, Минато-ку,
Токио 108-0075, Япония
Сделано в Таиланде

Примечание для покупателей.
Следующая информация применима только для оборудования, продающегося в странах, где действуют директивы ЕС
Производителем данного устройства является корпорация Sony Corporation, 1-7-1 Konan, Minato-ku, Tokyo, 108-0075 Japan. Уполномоченным представителем по электромагнитной совместимости (EMC) и безопасности изделия является компания Sony Deutschland GmbH, Hedelfinger Strasse 61, 70327 Stuttgart, Germany. По вопросам обслуживания и гарантии обращайтесь по адресам, указанным в соответствующих документах.

Українська

Стереофонічні навушники

Особливості

- Великий динамік - 50 мм - забезпечує чітке відтворення звуку в широкому частотному діапазоні й розширеному динамічному діапазоні
- Потужні - 360 кДж/м³ - неодимові магніти забезпечують виразне звучання на середніх частотах і насичений низькочастотний звук
- Стабільність роботи навіть за потужності вхідного сигналу до 2000 мВт
- Шумоізолюючі амбушюри з уретановими прокладками зменшують тиск на вуха й рівень навколишнього шуму, а також забезпечують комфортне носіння навушників
- Шнур, що з'єднується з однією чашкою

Настанови щодо користування

Настанови щодо носіння навушників (див. мал. A)
Витягніть повзунок, щоб налаштувати довжину.
Надягніть телефон із позначкою Ⓡ на праве вухо, та телефон із позначкою Ⓛ на ліве вухо.
Для полегшення визначення лівого навушника на дотик на телефоні з позначкою Ⓛ передбачена тактильна точка.

Настанови щодо підключення навушників (див. мал. B)
Під'єднуйте навушники через мініатюрний стереороз'єм.

Настанови щодо використання здовжувача (див. мал. C)
Повністю вставте мініатюрний стереоштекер у роз'єм до клацання.

Технічні характеристики

Тип: закриті, динамічні навушники (що надягаються на вуха) / Динаміки: 50 мм, купольного типу (звукова котушка з безкисневої міді OFC) / Допустима потужність: 2000 мВт (IEC*) / Повний опір: 24 Ом за 1 кГц / Чутливість: 106 дБ/мВт / Діапазон частот: 5 — 40000 Гц / Шнур: 1,2 м, кабель-літцендрат із безкисневої міді, що з'єднується з однією чашкою / Штекер: мініатюрний стереофонічний штекер із золотим покриттям / Вага: прибл. 260 г без шнура / Приладдя, що додається: здовжувач (1,8 м, мініатюрний стереороз'єм із золотим покриттям ⟷ мініатюрний стереоштекер із золотим покриттям) (1), інструкція з експлуатації (1)

* IEC = Міжнародна електротехнічна комісія

Конструкція й технічні характеристики можуть бути змінені без попередження.

Заходи безпеки

- Прослуховування аудіоматеріалу через навушники на великій гучності може негативно вплинути на слух. Задля безпеки дорожнього руху не користуйтеся навушниками, керуючи автомобілем або велосипедом.
- Не піддавайте навушники надмірному динамічному впливові.
- Обережно обходьтеся з динаміками.
- Тривале користування або зберігання може призвести до псування амбушюрів.
- Не залишайте штекер навушників брудним, аби уникнути можливого спотворення звуку.
- Чистіть навушники чистою сухою тканиною. Не дмухайте на телефони під час чищення. Аби уникнути можливого спотворення звуку, не допускайте забруднення штекера.
- Не залишайте стереонавушники в місцях, підданих впливу прямого сонячного проміння, тепла або вологи.

Додаткові запасні амбушюри можна замовити в найближчого дилера Sony.

Термін експлуатації виробу складає 6 років.

Утилізація старого електричного та електронного обладнання (застосовується в Європейському союзі та інших європейських країнах із системами роздільного збирання сміття)
Цей символ на виробі або на упаковці означає, що цей виріб не можна утилізувати як побутове сміття. Замість цього його потрібно здати до відповідного приймального пункту для вторинної обробки електричного та електронного обладнання. Забезпечивши належну утилізацію цього виробу, ви допоможете запобігти негативним наслідкам для навколишнього середовища та людського здоров'я, до яких могла б призвести неправильна утилізація цього виробу. Вторинна переробка матеріалів допоможе зберегти природні ресурси. Щоб отримати докладнішу інформацію щодо вторинної переробки цього виробу, зверніться до місцевих органів влади, до служби утилізації побутових відходів або до магазину, де було придбано цей виріб.

Примітка для користувачів: наведена нижче інформація стосується лише обладнання, що продається у країнах, де застосовуються директиви ЄС
Виробником цього товару є корпорація Sony, офіс якої розташований за адресою: 1-7-1 Konan, Minato-ku, Tokyo, 108-0075 Japan (Японія). Уповноважений представник з питань EMC (Електромагнітна сумісність) та безпеки товарів – Sony Deutschland GmbH, адреса: Hedelfinger Strasse 61, 70327 Stuttgart, Germany (Німеччина). З приводу обслуговування або гарантії звертайтеся за адресами, вказаними в окремих документах, що обумовлюють питання гарантії та обслуговування.

Ελληνικά

Στερεοφωνικά ακουστικά

Χαρακτηριστικά

- Η μεγάλη μονάδα οδήγησης 50 mm αναπαράγει ακριβή ήχο μεγάλου εύρους συχνοτήτων και ευρύτερου δυναμικού φάσματος
- Χρησιμοποιούνται μαγνήτες νεοδυμίου υψηλής ισχύος 360 kJ/m³ για αναπαραγωγή καθαρού ήχου σε μεσαίες συχνότητες και πλούσιου ήχου σε χαμηλές συχνότητες
- Αντίσταση εισόδου υψηλής ισχύος μέχρι 2.000 mW
- Προστατευτικό μαξιλαράκι απομόνωσης θορύβου από ουρεθάνη που απορροφά την πίεση για επαρκή μείωση του θορύβου περιβάλλοντος και άνετη εφαρμογή
- Καλώδιο μονής πλευράς

Τρόπος χρήσης

Πώς να φορέσετε τα ακουστικά (βλ. εικόνα A)
Επεκτείνετε το ρυθμιστικό για να ρυθμίσετε το μήκος του.
Φορέστε το ακουστικό με την ένδειξη Ⓡ στο δεξιό αυτί και εκείνο με την ένδειξη Ⓛ στο αριστερό.
Υπάρχει μια ανάγλυφη κουκίδα στη μονάδα με την ένδειξη Ⓛ για να διακρίνετε την αριστερή πλευρά.

Πώς να συνδέσετε τα ακουστικά (βλ. εικόνα B)
Αυτά τα ακουστικά προορίζονται για χρήση σε υποδοχή μίνι στέρεο.

Πώς να χρησιμοποιήσετε το καλώδιο επέκτασης (βλ. εικόνα C)
Εισαγάγετε πλήρως το βύσμα μίνι στέρεο στην υποδοχή μέχρι να ακουστεί ένα κλικ.

Τεχνικά χαρακτηριστικά

Τύπος: Κλειστού τύπου, δυναμικό (περιωτικά) / Μονάδα οδήγησης: 50 mm, θολωτού τύπου (Πηνίο φωνής OFC) / Μέγιστη επιτρεπόμενη ισχύς: 2.000 mW (IEC*) / Αντίσταση: 24 Ω στο 1 kHz / Ευαισθησία: 106 dB/mW / Απόκριση συχνότητας: 5 – 40.000 Hz / Καλώδιο: καλώδιο OFC litz μονής πλευράς 1,2 m / Βύσμα: Επιχρυσωμένο βύσμα μίνι στέρεο / Βάρος: Περίπου 260 g χωρίς το καλώδιο / Παρεχόμενα εξαρτήματα: Καλώδιο επέκτασης (1,8 m, επιχρυσωμένη υποδοχή μίνι στέρεο ⟷ επιχρυσωμένο βύσμα μίνι στέρεο) (1), Οδηγίες λειτουργίας(1)

* IEC = International Electrotechnical Commission

Ο σχεδιασμός και οι προδιαγραφές υπόκεινται σε αλλαγή χωρίς προειδοποίηση.

Προφυλάξεις

- Η ακρόαση μέσω των ακουστικών σε υψηλή ένταση μπορεί να επηρεάσει την ακοή σας. Για λόγους οδικής ασφάλειας, μην τα χρησιμοποιείτε κατά την οδήγηση οχήματος ή ποδηλάτου.
- Μην εκθέτετε τα ακουστικά σε υπερβολικούς κραδασμούς.
- Χειριστείτε τις μονάδες οδήγησης με προσοχή.
- Τα μαξιλαράκια ακουστικών ενδέχεται να φθαρούν εξαιτίας της μακροχρόνιας αποθήκευσης ή χρήσης.
- Μην αφήνετε την υποδοχή βρώμικη, διαφορετικά ο ήχος ενδέχεται να ακούγεται παραμορφωμένος.
- Καθαρίζετε τα ακουστικά με ένα μαλακό στεγνό πανί. Μην φυσάτε τις μονάδες κατά τον καθαρισμό. Μην αφήνετε την υποδοχή να λερωθεί, διαφορετικά η ποιότητα του ήχου ενδέχεται να χειροτερέψει.
- Μην αφήνετε τα στερεοφωνικά ακουστικά σε θέση που υπόκειται σε άμεσο ηλιακό φως, ζέστη ή υγρασία.

Μπορείτε να παραγγείλετε προαιρετικά ανταλλακτικά μαξιλαράκια από τον πλησιέστερο αντιπρόσωπο της Sony.

Απόρριψη παλαιών ηλεκτρικών & ηλεκτρονικών συσκευών (Ισχύει στην Ευρωπαϊκή Ένωση και άλλες Ευρωπαϊκές χώρες με ξεχωριστά συστήματα αποκομιδής)
Το σύμβολο αυτό επάνω στο προϊόν ή στη συσκευασία του υποδεικνύει ότι το προϊόν αυτό δεν θα πρέπει να απορρίπτεται μαζί με τα συνηθισμένα οικιακά απορρίμματα. Αντίθετα θα πρέπει να παραδίδεται στο κατάλληλο σημείο αποκομιδής για την ανακύκλωση ηλεκτρικών και ηλεκτρονικών συσκευών. Εξασφαλίζοντας ότι το προϊόν αυτό απορρίπτεται σωστά, βοηθάτε στο να αποτραπούν όποιες αρνητικές επιπτώσεις στην ανθρώπινη υγεία και στο περιβάλλον που θα προέκυπταν από την μη κατάλληλη διαχείριση των αποβλήτων αυτού του προϊόντος. Η ανακύκλωση των υλικών βοηθά στην εξοικονόμηση των φυσικών πόρων. Για περισσότερες πληροφορίες σχετικά με την ανακύκλωση αυτού του προϊόντος, επικοινωνήστε με τις δημοτικές αρχές της περιοχής σας, με την υπηρεσία διάθεσης των οικιακών απορριμμάτων ή το κατάστημα από το οποίο αγοράσατε το προϊόν.

Σημείωση για τους πελάτες: οι παρακάτω πληροφορίες αφορούν μόνο εξοπλισμό που πωλείται σε χώρες όπου ισχύουν οι οδηγίες της Ε.Ε.
Ο κατασκευαστής αυτού του προϊόντος είναι η Sony corporation, 1-7-1 Konan Minato-ku Τόκυο, 108-0075 Ιαπωνία.
Ο εξουσιοδοτημένος αντιπρόσωπος για το EMC και την ασφάλεια των προϊόντων είναι η Sony Deutschland GmbH, Hedelfinger Strasse 61, 70327 Στουτγκάρδη, Γερμανία.
Για οποιαδήποτε θέμα υπηρεσίας ή εγγύησης, παρακαλώ ανατρέξτε στις διευθύνσεις που δίνονται στα χωριστά έγγραφα υπηρεσιών ή εγγύησης.

Български

Стерео слушалки

Характеристики

- Голяма 50 mm мембрана възпроизвежда широк честотен диапазон, по-широк динамичен диапазон и точен звук
- Неодимиеви магнити с висока мощност 360 kJ/m³ се използват за възпроизвеждане на чист среден диапазон на звука и богатство от звуци в ниския диапазон
- Издържа на висока входяща мощност до 2 000 mW
- Звукоизолиращ наушник с възглавничка от уретан за намаляване на натиска осигурява добро поглъщане на околния шум и удобно поставяне
- Едностранен кабел

Използване

Как се поставят слушалките (вижте фиг. A)
Издърпайте плъзгача, за да настроите дължината.
Поставете слушалката, маркирана с Ⓡ на дясното си ухо, а тази маркирана с Ⓛ на лявото.
На маркираната с Ⓛ слушалка има тактилна точка за разпознаване на лявата страна.

Как се свързват слушалките (вижте фиг. B)
Тези слушалки се използват със стерео мини жак.

Как се използва удължителният кабел (вижте фиг. C)
Вмъкнете стерео мини конектора докрай в жака, докато чуете щракване.

Спецификации

Тип : затворени, динамични (напълно обхващащи) / мембрана : 50 мм, куполен тип (OFC звукова намотка) / Максимална мощност : 2 000 mW (IEC*) / Импеданс : 24 Ω при 1 kHz / Чувствителност : 106 dB/mW / Честотна лента : 5 – 40 000 Hz / Кабел: 1,2 m, едностранен OFC литцендрат / Конектор: позлатен стерео мини конектор / Тегло : Прибл. 260 г без кабел / Приложени аксесоари: удължителен кабел (1,8 m, позлатен стерео мини жак ⟷ позлатен стерео мини конектор) (1), Инструкции за работа (1)

* IEC = Международна електротехническа комисия

Конструкцията и спецификациите могат да се променят без предупреждение.

Предпазни мерки

- Слушането при голяма сила на звука в слушалките може да окаже отрицателно въздействие върху слуха ви. За безопасност на движението, не използвайте слушалките при шофиране или каране на велосипед.
- Не допускайте подлагане на слушалките на силни удари.
- Пазете мембраните.
- При продължително съхранение или използване наушниците могат да се разрушат.
- Не оставяйте жака да се замърси, понеже това може да доведе до нарушаване на звука.
- Чистете слушалките с мека, суха тъкан. При почистване не духайте върху слушалките. Не допускайте замърсяване на жака, понеже това може да доведе до нарушаване на звука.
- Не оставяйте слушалките на място, където те могат да бъдат подложени на въздействието на пряка слънчева светлина, топлина или влага.

Резервни наушници за смяна могат да бъдат поръчани при най-близкия дистрибутор на Sony.

Третиране на стари електрически и електронни уреди (приложимо в Европейския съюз и други Европейски страни със системи за разделно събиране на отпадъци)
Този символ върху устройството или върху неговата опаковка показва, че този продукт не трябва да се третира като домакински отпадък. Вместо това той трябва да бъде предаден в съответния събирателен пункт за рециклиране на електрически и електронни уреди. Като предадете този продукт на правилното място, Вие ще помогнете за предотвратяване на негативните последствия за околната среда и човешкото здраве, които биха възникнали при изхвърлянето му на неподходящо място. Рециклирането на материалите ще спомогне да се съхранят природните ресурси. За подробна информация относно рециклирането на този продукт можете да се обърнете към местната градска управа, фирмата за събиране на битови отпадъци или магазина, откъдето сте закупили продукта.

Забележка за потребители: следната информация се отнася само за оборудване, продавано в страни, където се прилагат директивите на ЕС
Производителят на този продукт е Sony Corporation, 1-7-1 Konan Minato-ku Tokyo, 108-0075 Japan. Упълномощеният представител за EMC (електромагнитна съвместимост) и техническа безопасност на продукта е Sony Deutschland GmbH, Hedelfinger Strasse 61, 70327 Stuttgart, Germany. За въпроси, свързани със сервиза и гаранцията, моля обърнете се към адресите в съответните сервизни или гаранционни документи.

Română

Căşti stereo

Caracteristici

- Unitatea de acţionare de 50 mm reproduce o gamă largă de frecvenţe, un interval dinamic extins şi un sunet clar
- Magneţii de neodim de mare putere, 360 kJ/m³, sunt utilizaţi pentru a reproduce clar sunete din gama medie şi joasă
- Rezistă la puteri mari de până la 2.000 mW
- Auricular cu sistem de izolare a zgomotului, căptuşit cu uretan pentru eliminarea presiunilor, pentru o atenuare bună a zgomotului din mediul ambiant şi pentru o purtare comodă
- Cablu pe o singură parte

Mod de utilizare

Purtarea căştilor (vezi fig. A)
Extindeţi glisorul pentru a ajusta lungimea.
Purtaţi casca marcată cu Ⓡ la urechea dreaptă, iar cea marcată cu Ⓛ la urechea stângă.
Pe casca marcată cu Ⓛ se află un punct tactil, pentru a se putea deosebi partea stângă.

Conectarea căştilor (vezi fig. B)
Aceste căşti trebuie utilizate cu o mufă mini stereo.

Utilizarea prelungitorului (vezi fig. C)
Introduceţi complet conectorul mini stereo în mufă până auziţi un declic.

Specificaţii

Tip: Închise, dinamice (circum-aurale) / Unitate de acţionare: 50 mm, de tip dom (OFC bobină mobilă) / Putere dezvoltată: 2.000 mW (IEC*) / Impedanţă: 24 Ω la 1 kHz / Sensibilitate: 106 dB/mW / Răspuns în frecvenţă: 5 – 40.000 Hz / Cablu: 1,2 m, cablu pe o singură parte OFC Litz / Mufă: mufă mini stereo, aurită / Masă: cca. 260 g fără cablu / Accesorii incluse: prelungitor (1,8 m, aurit mufă mini stereo ⟷ mufă mini stereo, aurită) (1), Instrucţiuni de utilizare (1)

* IEC = International Electrotechnical Commission (Comisia Electrotehnică Internaţională)

Designul şi specificaţiile pot fi schimbate fără notificare.

Măsuri de precauţie

- Ascultarea la căşti la volum ridicat vă poate afecta auzul. Pentru siguranţa traficului rutier, nu utilizaţi căştile în timp ce conduceţi autoturismul sau mergeţi pe bicicletă.
- Nu supuneţi căştile la şocuri excesive.
- Manipulaţi cu atenţie unităţile de acţionare.
- Sistemele de protecţie a urechilor se pot deteriora prin depozitare sau utilizare timp îndelungat.
- Nu lăsaţi mufa să se murdărească, deoarece se pot produce distorsiuni ale sunetului.
- Curăţaţi căştile cu o lavetă moale şi uscată. Nu suflaţi pe unităţi în timp ce le curăţaţi. Nu permiteţi murdărirea mufei, se pot produce distorsiuni ale sunetului.
- Nu lăsaţi căştile stereo într-o locaţie supusă la lumină solară directă, căldură sau umezeală.

Sisteme opţionale de protecţie a urechilor pot fi comandate de la cel mai apropiat dealer Sony.

Dezafectarea echipamentelor electrice şi electronice vechi (Se aplică pentru ţările membre ale Uniunii Europene si pentru alte ţări europene cu sisteme de colectare separată)
Acest simbol aplicat pe produs sau pe ambalajul acestuia, indică faptul că acest produs nu trebuie tratat ca pe un deşeu menajer. El trebuie predat punctelor de reciclare a echipamentelor electrice şi electronice. Asigurându-vă că acest produs este dezafectat în mod corect, veţi ajuta la prevenirea posibilelor consecinţe negative asupra mediului şi a sănătăţii umane, dacă produsul ar fi fost dezafectat în mod necorespunzător. Reciclarea materialelor va ajuta la conservarea resurselor naturale. Pentru mai multe detalii legate de reciclarea acestui produs, vă rugăm să contactaţi primăria din oraşul dumneavoastră, serviciul de salubritate local sau magazinul de unde aţi cumpărat produsul.

Aviz pentru clienţi: următoarele informaţii se aplică numai echipamentelor vândute în ţările care respectă directivele UE
Producătorul acestui aparat este : Sony Corporation, 1-7-1 Konan Minato-ku Tokyo, 108-0075 Japonia.
Reprezentantul autorizat pentru compatibilitatea electromagnetică si conformitatea electrosecurităţii produselor este : Sony Deutschland GmbH, Hedelfinger Strasse 61, 70327 Stuttgart, Germania. Pentru orice problemă de service sau de garanţie , vă rugăm să consultaţi documentele de garanţie ce insoţesc aparatul.

Slovenščina

Stereo slušalke

Možnosti

- Velika 50 mm pogonska enota proizvaja širok frekvenčni razpon, širok dinamični razpon in natančen zvok
- 360 kJ/m³ visoko zmogljivi magneti iz neodima so uporabljeni za reprodukcijo čistih srednjih tonov in bogatih nizkih tonov
- Odporno na visoko napajalno moč do 2.000 mW
- Ušesne blazinice za zvočno izolacijo imajo uretanske blazinice, ki blažijo pritisk na ušesa, zmanjšujejo šum iz okolice in se udobno prilegajo
- Enostranski kabel

Uporaba

Kako nositi slušalke (glejte sliko A)
Iztegnite naglavni obroč, da prilagodite dolžino.
Slušalko z oznako Ⓡ položite na desno uho, slušalko z oznako Ⓛ pa na levo uho.
Otipljiva pika z oznako Ⓛ omogoča prepoznavanje leve strani.

Kako priključiti slušalke (glejte sliko B)
Te slušalke so namenjene za uporabo skupaj s stereo mini priključkom.

Kako uporabljati podaljševalni kabel (glejte sliko C)
Vstavite stereo mini vtič v vhod do konca, da zaslišite klik.

Specifikacije

Vrsta: Zaprte, dinamične (okrogle) / Pogonska enota: 50 mm, kupolastega tipa (zvočna tuljava OFC) / Moč: 2.000 mW (IEC*) / Impedanca: 24 Ω pri 1 kHz / Občutljivost: 106 dB/mW / Frekvenčni odziv: 5 – 40.000 Hz / Kabel: 1,2 m, enostranski finožični OFC-kabel / Vtič: pozlačen stereo mini vtič / Masa: pribl. 260 g brez kabla / Priložena dodatna oprema: podaljševalni kabel (1,8 m, pozlačen stereo mini priključek ⟷ pozlačen stereo mini vtič) (1), navodila za uporabo (1)

* IEC = International Electrotechnical Commission

Zasnova in specifikacije se lahko spremenijo brez predhodnega opozorila.

Ukrepi

- Poslušanje zelo glasnih zvokov lahko škoduje vašemu sluhu. Zaradi varnosti v prometu slušalk ne uporabljajte med vožnjo z avtom ali kolesom.
- Slušalk ne izpostavljajte udarcem.
- S pogonskimi enotami delajte previdno.
- Ušesne blazinice se zaradi dolgotrajnega skladiščenja ali uporabe lahko obrabijo.
- Vtiča ne pustite umazanega, saj to lahko moti zvok.
- Slušalke očistite z mehko suho krpo. Med čiščenjem ne pihajte v dele slušalk. Pazite, da se priključek ne umaže, sicer se zvok lahko poslabša.
- Stereo slušalk ne pustite na mestu, kjer bi bile izpostavljene neposredni sončni svetlobi, vročini ali vlagi.

Nadomestne blazinice lahko po želji naročite pri najbližjem trgovcu Sony.

Oddaja stare električne in elektronske opreme (veljavno v Evropski uniji in ostalih evropskih državah s sistemom ločenega zbiranja odpadkov)
Če se na izdelku ali na njegovi embalaži nahaja ta simbol, pomeni, da z izdelkom ne smete ravnati enako kot z drugimi gospodinjskimi odpadki. Morate ga oddati na ustrezno zbirno mesto za recikliranje električne in elektronske opreme. S pravilno oddajo tega izdelka boste pomagali preprečiti negativne posledice za okolje in zdravje ljudi, do katerih bi prišlo v primeru neustreznega ravnanja ob odstranitvi tega izdelka. Recikliranje materiala bo pripomoglo k ohranjevanju naravnih virov. Podrobnejše informacije o recikliranju tega izdelka lahko dobite pri lokalni mestni upravi, službi oddajanja gospodinjskih odpadkov ali v trgovini, kjer ste izdelek kupili. Odpadno električno in elektronsko opremo lahko oddate brezplačno tudi distributerju neposredno ob dobavi električne oz. elektronske opreme.

Obvestilo strankam: naslednji podatki so veljavni samo za opremo, prodano v državah, ki upoštevajo smernice EU
Proizvajalec tega proizvoda je Sony Corporation, 1-7-1 Konan Minato-ku Tokyo, 108-0075 Japonska.
Pooblaščeni predstavnik za EMC in varnost proizvodov je Sony Deutschland GmbH, Hedelfinger Strasse 61, 70327 Stuttgart, Nemčija. Za vse storitve ali garancijske zadeve prosimo, da se obrnete na naslove navedene v ločenih servisnih ali garancijskih dokumentih.